Zapfventile

5

+ Zubehör

Fuel Dispensing Nozzles · Pistolets de distribution
Pistole per il rifornimento

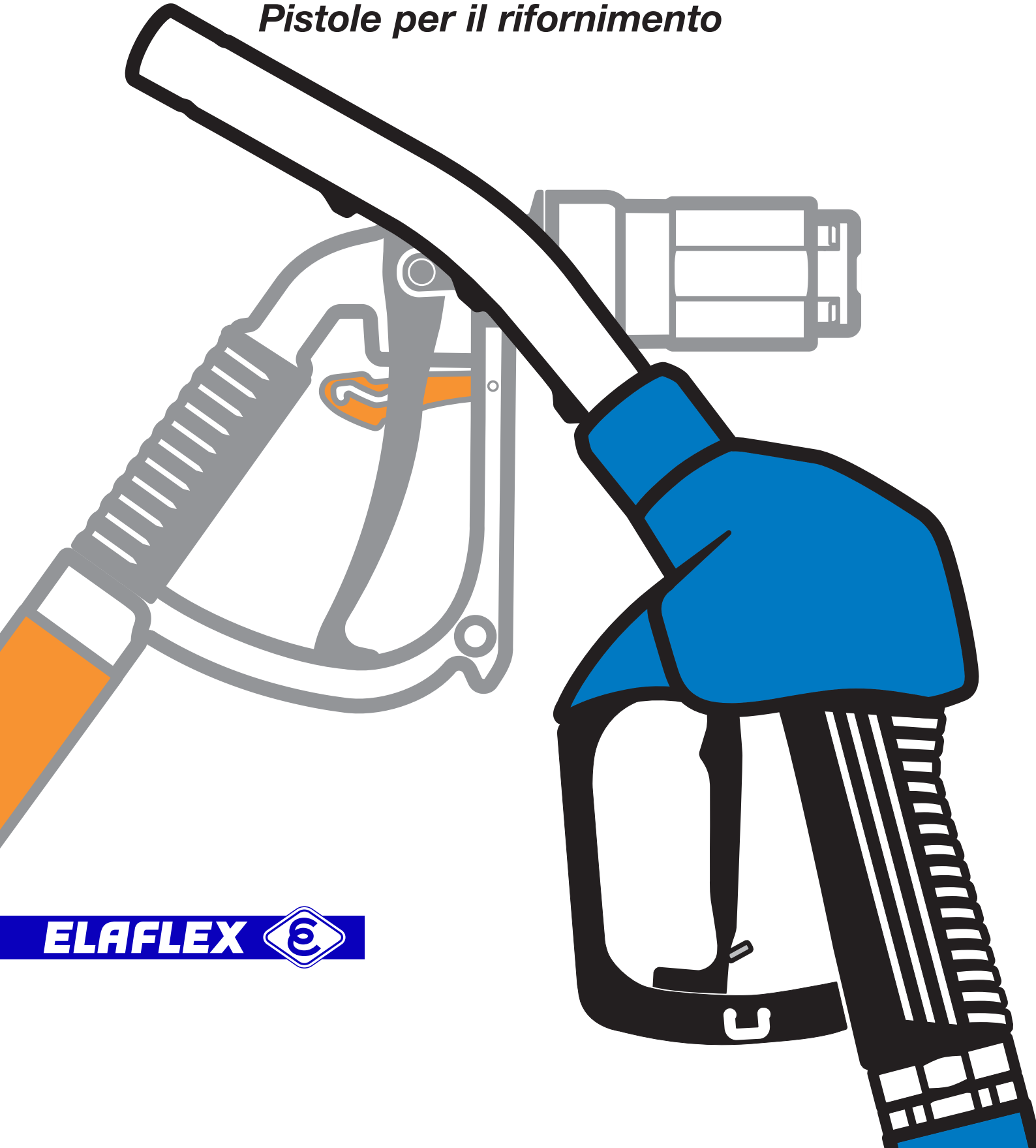

ELAFLEX

FARB-KOMBINATIONSMÖGLICHKEITEN FÜR COAX-SCHLAUCHLEITUNGEN

Possible Colour Combinations for Coax Hose Assemblies

FARB-CODE
Colour Code

ELAFLEX

TECHNISCHE ÄNDERUNGEN VORBEHALTEN · NACHDRUCK UND KOPIEN NUR MIT UNSEREM EINVERSTÄNDNIS · *Specifications subject to change without notice · Copyright ELAFLEX HIBY*

Zapfventilseite mit werksmontiertem Knickschutz **KS 21**.
Nicht nachrüstbar, da die Verschraubungen nicht demontierbar sind.

*Nozzle side with factory assembled Anti-Kinking Sleeve **KS 21**.*
Cannot be retrofitted because of the non-reusable fittings.

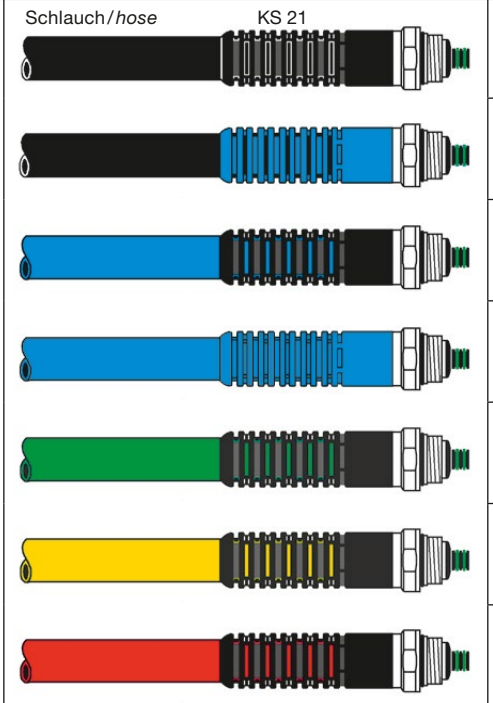

Farbcode
SS
SB
BS
BB
GrS
GS
RS

Zusätzlich mit kurzer, farbiger Sortentülle **CS 21** über dem Knickschutz **KS 21**.
CS 21 kann auch nachträglich montiert oder ausgewechselt werden.

***Additionally** with short colour sleeve **CS 21** on the Anti-Kinking Sleeve **KS 21**.*
CS 21 can be retrofitted or changed.

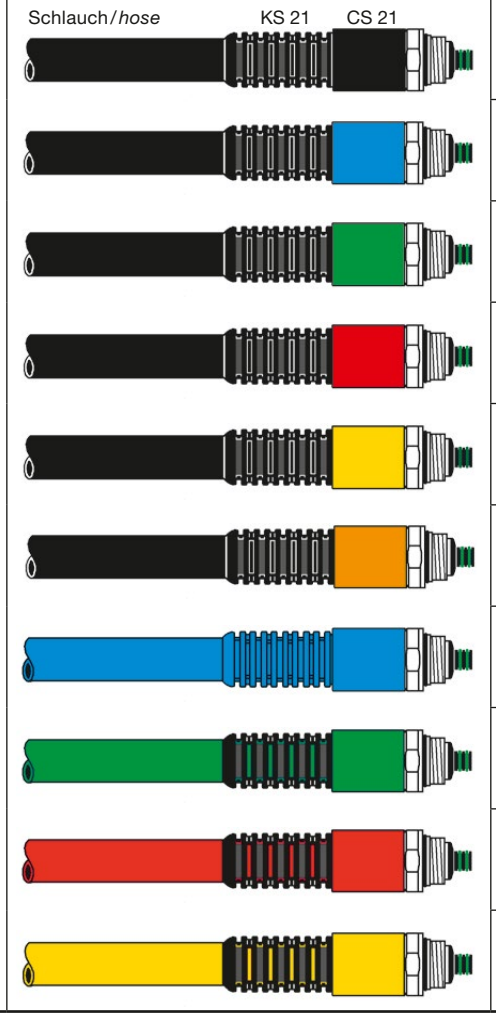

Farbcode
SS + S
SS + B
SS + Gr
SS + R
SS + G
SS + Or
BB + B
GrS + Gr
RS + R
GS + G

COAX-Schlauchleitungen DN 21/8 NR. Für Zapfsäulen mit aktiver Gasrückführung. Ausführung und technische Daten umseitig.

COAX hose assemblies DN 21/8 NR. For dispensers with active vapour recovery. Design and technical details see overleaf.

übliche Bestell-Längen in Metern / ***commonly ordered lengths in meter*** L *)
3,00
3,15
3,20
3,30
3,40
3,45
3,50
3,60
3,75
3,85
4,00
4,17
4,20
4,30
4,35
4,40
4,50
4,80
4,90
5,00
5,20
5,40
5,60
5,65
5,85
6,00

*) Bei Festlegung von **L** muss die umseitig beschriebene Längung durch Quellung berücksichtigt werden.

*) *When determining **L** consider elongation by swelling as per description overleaf.*

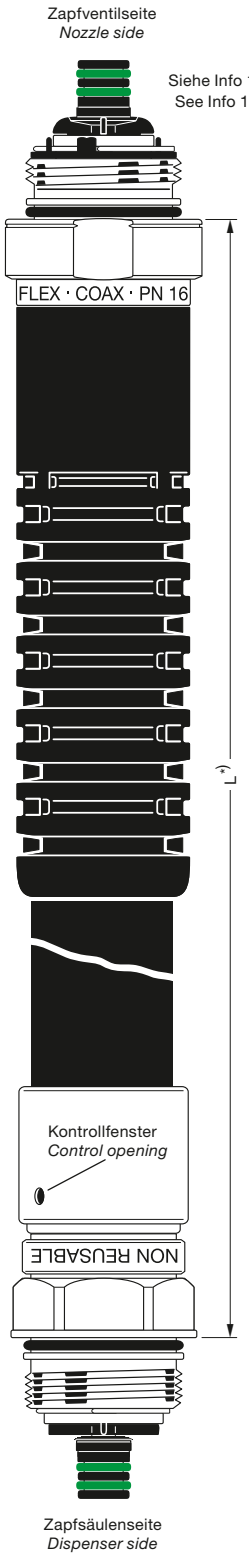

BESTELLBEISPIEL: **COAX 21/8 - L 4,00 - SS bedeutet**:
COAX-Schlauchleitung DN 21/8 mit Länge L = 4,00 m und mit Farbcode SS = schwarz für Schlauch + Knickschutz ohne Sortentülle.

***EXAMPLE**: **COAX 21/8 - L 4,00 - SS means**:*
COAX hose assembly DN 21/8, length L = 4,00 m, colour code SS = black for hose and Anti-Kinking Sleeve without colour sleeve.

COAX-Schlauchleitungen auch in schwefelfreier Ausführung 'SF' erhältlich – siehe Information 12.15

COAX hose assemblies also available as sulphur-free type 'SF' – see Information 12.15

COAX-Schlauchleitungen, nicht demontierbar

COAX Hose Assemblies NR

Technische Daten · *Technical Data*

KRAFTSTOFFSCHLAUCH (außen)

TYPE SL 21: Qualitäts-Zapfschlauch 'SLIMLINE' DN 21/16 bar (OD ≈ 31 mm), außen glatt, rollfähig für Rollvorrichtungen bis minimal Ø 150 mm. Innen: NBR ableitfähig. Zwei Textilgeflechtseinlagen mit eingeflochtenen Spezial-Leitfäden.
Außen: chlorierter Synthesekautschuk, lichtrissbeständig.

Erhältlich in schwarz oder farbig (blau, grün, rot, gelb) mit glatter, farbstabiler Oberfläche, mit fortlaufender und dauerhafter Laserkennzeichnung.

Erfüllt die Anforderungen nach EN 13483 (EN 1360). Auch für Ethanolbeimischungen bis E 85 geeignet.

SCHLAUCHARMATUREN (nur werksmontiert)

Nicht demontierbare Sicherheitsverschraubungen DN 21/16 bar aus Aluminium, Swivelmutter mit Normanschluss M34 x 1,5 aus rostfreiem Stahl, O-Ringe aus FKM.

Zapfventilseite: Leichtgang-Drehgelenk mit spiralfederunterstützter Lippendichtung ED 077 aus kälteflexiblem Polyurethan (siehe Info 1.07). Mit 2 Schlüsselflächen SW 41.

Zapfsäulenseite: Drehgelenk mit 6 Schlüsselflächen SW 36 und O-Ring EO 171 Vi.

KNICKSCHUTZ

Auf der Zapfventilseite Knickschutz **KS 21** aus kälteflexiblem Polyurethan. Mit Entgasungsöffnungen. Nicht demontierbar.

SORTENTÜLLE

Farbstabile kurze Sortentülle **CS 21** zur Kennzeichnung von Kraftstoffsorten oder Darstellung der Firmenfarbe. Aus Polyurethan mit glatter, glänzender Oberfläche in allen gängigen Firmenfarben. Kann auch nachträglich montiert oder demontiert werden (siehe S. GR 13).

GASSCHLAUCH (innen)

Gasrückführungsschlauch DN 8/16 bar (OD ≈ 12 mm) aus kälteflexiblem Polyurethan. Kraftstoffbeständig, ozonfest und diffusionsarm. Durch Stahlgeflechtseinlage formstabil auch bei engen Biegeradien. Mit Gasschlauchstutzen DN 8 aus PVDF schwarz, mit nicht wiederverwendbaren Schellen aus rostfreiem Stahl.

Zapfventilseite mit Verdrehungssicherung durch arretierten Gasschlauchstutzen.

Zapfsäulenseite drehbar gelagert zur Vermeidung von Torsionsbeanspruchungen.

EICHFÄHIGKEIT / LÄNGUNG

Gemäß EN 13483 darf die **Volumenzunahme** einer frischen Schlauchleitung bei 3 bar nicht mehr als 2 % des Schlauchinhaltes betragen. 'SLIMLINE' Schläuche erfüllen diese Norm durch ihre dehnungsarmen Einlagen mit ausreichender Sicherheitstoleranz.

Die **Längung** der Schlauchleitung nach Quellung darf nach Norm maximal 4 % betragen. 'SLIMLINE' Schläuche längen sich im Betrieb mit Otto-Kraftstoffen z. B.:

bei verbleitem Super-Benzin um ca. 1 bis 1,5 %,

bei bleifreiem Super-Benzin um ca. 1,5 bis 2 %.

PERMEABILITÄT

Nach EN 13483 darf der Kraftstoffverlust einer Schlauchleitung DN 21 bei Prüfung mit Liquid C nicht größer sein als 12 ml/m je Tag.

'SLIMLINE' Schläuche erfüllen diese Vorschrift.

KÄLTEBIEGEKRAFT

Die EN 13483 schreibt vor, dass ein frischer Kraftstoffschlauch bei -30° C in einer normgerechten Vorrichtung mit Radius 75 mm beim Biegen um 90° keine größere Biegekraft als 180 N erfordert. 'SLIMLINE' Schläuche DN 21 erfordern nur 70 bis 100 N Biegekraft und erfüllen damit die noch schärferen Anforderungen der MPD-Hersteller.

Für den Betrieb in besonders kalten Regionen (z. B. Skandinavien) liefern wir die **LT-Type** (Low Temperature). Diese ist gut rollfähig bis -40° C in Abhängigkeit von der Konstruktion der Rückholvorrichtung. Sie erfüllt alle Normanforderungen der Niedrigtemperaturtype der EN 13483.

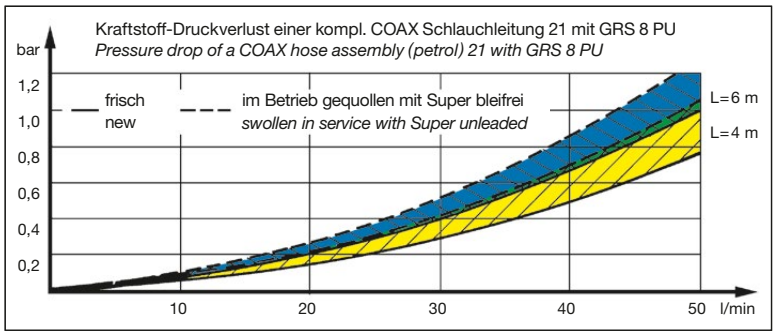

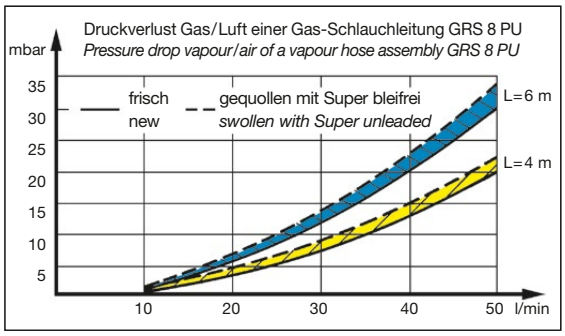

PETROL PUMP HOSE (outside)

***TYPE SL 21**: Quality petrol pump hose 'SLIMLINE' DN 21/16 bar, (OD ≈ 31 mm), smooth surface, suitable for retraction devices up to min. Ø 150 mm. Lining: NBR, electrically dissipative. Two textile reinforcements with interwoven conductivity strands. Cover: chlorinated synthetic rubber, resistant to light cracks.*

Available in black or coloured (blue, green, red, yellow) with smooth, colour stable surface. With continuous and permanent laser marking.

Meet all requirements of EN 13483 (EN 1360). Also suitable for fuels with ethanol content up to E 85.

HOSE COUPLINGS (factory assembled)

Non-reusable safety couplings DN 21/16 bar aluminium, swivel nut with standard thread M 34 x 1,5 of stainless steel, o-rings of FKM.

***Nozzle side**: easy rotating swivel, with spiral spring supported lip seal ED 077 of LT (Low Temperature) flexible polyurethane (see Info 1.07). With 2 key faces width 41 mm.*

***Pump side**: swivel with six key faces width 36 mm and with o-ring EO 171 Vi.*

ANTI-KINKING SLEEVE

*On nozzle side Anti-Kinking Sleeve **KS 21** of low temperataure flexible polyurethane. With degassing holes. Non-reusable.*

COLOUR SLEEVE

*Short sleeve **CS 21** with stable colours for grade identification or company colours. Made of polyurethane with smooth glossy surface in all known company colours. Retrofitting and disassembly are possible (see page GR 13).*

VAPOUR HOSE (inside)

Vapour recovery hose DN 8/16 bar (OD ≈ 12 mm) of polyurethane (LT flexible). Resistant to petrol and ozone, low diffusion. Remains stable also with narrow bending radii, because of the steel reinforcements. With vapour hose tail DN 8 of PVDF black, with non reusable stainless steel clamps.

***Nozzle side** with arresting device through locked vapour hose tail.*

***Pump side** swivel supported to avoid twisting through torsion.*

COMFORMITY TO WEIGHTS AND MEASURES / ELONGATION

*According to EN 13483 the **volume increase** of a new hose assembly is not allowed to be more than 2 % of the hose contents at 3 bar. 'SLIMLINE' hoses meet this standard with sufficient safety tolerance due to their low-tensile textile reinforcements.*

*According to the standard the **elongation** of the hose through swelling is allowed to be max. 4 %. During service with petrol 'SLIMLINE' hoses elongate as follows:*

with leaded super petrol about 1 to 1,5 %,

with unleaded super petrol about 1,5 to 2 %.

PERMEABILITY

According to EN 13483 the loss of petrol in a hose assembly is not allowed to be higher than 12 ml/m per day when using Liquid C.

'SLIMLINE' hoses meet this standard.

LOW TEMPERATURE BENDING FORCE

The EN 13483 specifies that a new petrol pump hose must not require a higher bending force than 180 N when bending the hose at -30° C in a normed device with a radius of 75 mm at an 90° angle. 'SLIMLINE' hoses DN 21 only require 70 to 100 N and meet the even higher requirements of the MPD manufacturers.

*For the operation in particularly cold regions (e.g. Scandinavia) we supply the **LT type** (Low Temperature), with a good retractability up to -40° C, dependent on the construction of the retraction device. It meets all requirements of the Low Temperature Type as described in EN 13483.*

GE-WICHT *Weight Approx* ≈ kg/m	SCHLAUCH-GRÖSSE *Hose Size* ID in.	ID mm	OD mm ≈	Betriebsdruck *Work. Pressure* bar	Prüfdruck *Test Pressure* bar	Biegeradius *Bend. Radius* mm	Rollenlänge *Coil Length* ca./m	BESTELL-NUMMER *Part Number* Type
0,55	7/8"	21	31	16	25	100	40 – max. 80	SL 21 — SL 21 (blau · *blue*, grün · *green*, gelb · *yellow*, rot · *red*)

Type **Slimline 'SL'** ist der schwarze Standard-Zapfschlauch mit zwei Textilgeflechten.
Farbige Varianten: Technische Daten wie Materialien, Spezifikation und Kennzeichnung identisch mit schwarzer Standardtype. Die Farben sind sehr lichtstabil.

Alle Slimline-Typen sind aufgrund ihrer glatten, gleitfähigen Oberfläche und hohen Flexibilität sehr gut für MPD-Schlauchrückholungen geeignet. Die Herstellung erfolgt in Qualitäts-Dornfertigung mit Vulkanisation im Kunststoffmantel. Mit fortlaufender und dauerhafter Laserkennzeichnung:

ELAFLEX SLIMLINE 21 · EN 1360 · EN 13483 · TYPE 1 · Ω · 16 BAR · AS 2683 · Ⓔ · GERMANY · 🚶 · 2Q-21

*Type **Slimline 'SL'** is the standard petrol pump hose with 2 textile braids and black cover. Coloured versions: technical data, specifications and markings identical to black standard type. Colours are stable against weathering and UV light.*

Due to the smooth cover and high flexibility, all Slimline hoses are perfectly suitable for MPD hose retraction systems. Made on a quality mandrel production, vulcanised in a plastic cover process. With continuous and permanent laser marking.

0,55	7/8"	21	31	16	25	100	40 – max. 80	SL 21 LT — SL 21 LT (blau · *blue*, grün · *green*, gelb · *yellow*, rot · *red*)

Type **Slimline 'SL LT'**: besonders kälteflexible Spezialtype für den Einsatz in kalten Regionen. Gut biegsam bis -40° Celsius. Mit fortlaufender und dauerhafter Laserkennzeichnung:

ELAFLEX SLIMLINE 21 LT · EN 1360 · EN 13483 · TYPE 1 · Ω · 16 BAR · Ⓔ · MADE IN GERMANY · 🚶 · 2Q-21

*Type **Slimline 'SL LT'**: A special low temperature type for use in cold climate regions, e.g. Scandinavia and Russia. Good cold flexibility down to -40° Celsius. With continuous and permanent laser marking.*

Qualitäts-Zapfschläuche 'SLIMLINE' für Ottokraftstoffe. Auch für Ethanolbeimischungen bis E 85 geeignet. Eichfähig für elektrische Zapfsäulen gemäß umseitiger Erläuterungen.
Kältebiegsam bis -30° C (LT-Type bis -40° C). Entsprechen EN 1360 bzw. EN 13483.

Innen : NBR leitfähig, nicht ausfärbend, diffusionsarm
Festigkeitsträger : Zwei dehnungsarme Textilgeflechte mit gekreuzten, eingeflochtenen Spezial-Leitfäden
Außen : Chlorierter Synthesekautschuk lichtriss- und ölbeständig

Type Slimline 'SL'

Slimline

Type Slimline 'SL LT'

Slimline
Low Temperature

'SLIMLINE' quality petrol pump hoses for gasoline fuels. Also suitable for fuels with ethanol content up to E 85. Can be calibrated for electric dispensing pumps, see overleaf. Cold flexible down to -30° C/-22° F (LT-type down to -40° C/-40° F).
Meet EN 1360, respectively EN 13483.

Lining : NBR, conductive, no discolouration, low diffusion
Reinforcements : Two low tensile textile braids with crossed interwoven conductivity strands
Cover : Chlorinated synthetic rubber. Resistant to light cracks and oil

≈ kg/m	ID mm	OD mm	Specification	Type
0,12	8	12	Knickfest bei engen Radien und formstabil durch Stahlgeflechteinlage. Kraftstoff- und gasbeständig. Nicht leitend. — *Resistant to kinking due to steel reinforcements. LT flexible. Non el. conductive.*	GRS 8 PU
0,25	21	31	Demontierbare COAX-Schlauchverschraubung für Kraftstoffschlauch DN 21. Zur Montage ist EW 21 erforderlich. V 21-34/2 mit ED 079 PU Lippendichtung und EF 080 Spiral-Federring. V 21-34/6 mit O-Ring EO 171 Vi. — *Reusable COAX hose coupling for hose DN 21. Use EW 21 for assembly. V 21-34/2 with ED 079 PU lip seal and EF 080 spiral spring. V 21-34/6 with o-ring EO 171 Vi.*	mit Leichtgang-Drehgelenk für die **Zapfventilseite** V 21 - 34/2 *with easy rotating swivel for **nozzle side***
0,24	21	31		mit drehbarem Anschluss für die **Zapfsäulenseite** V 21 - 34/6 *with swivel, for **pump side***
0,034	–	–	Knickschutz für die Zapfventilseite des COAX-Schlauches, unbedingt erforderlich. **Nicht** demontierbar. — *Anti-Kinking Sleeve for nozzle side, absolutely necessary. **No** disassembling.*	KS 21 (schwarz · *black*, blau · *blue*)
0,012	–	–	Kurze, farbstabile Tülle zum Schieben über V 21 und Knickschutz KS 21. Auch nachrüstbar und demontierbar. — *Short sleeve with stable colours, push over V 21 and KS 21. Can be disassembled.*	CS 21 (blau · *blue*, gelb · *yellow*, grün · *green*, rot · *red*, schwarz · *black*)
0,005	für/*for* 8	–	Mit drehbarem Zentrierclip **A** für die **Zapfsäulenseite** des Schlauches. — *With swivelling center clip **A** for **pump side** of hose.*	EK 754
0,005	für/*for* 8	–	Mit 4 festen Zentrierflügeln und Verdrehsicherungsbuchse **B** für die **Zapfventilseite** des Schlauches. — *With 4 fixed center wings, with anti-torsion bush **B**, for **nozzle side**.*	EK 755
0,003	–	11,5	Spannbereich von 11,5-13 mm. Nicht demontierbar. Zur Montage ist die Spezialzange EW Z 13 erforderlich. — *Clamp capacity 11,5-13 mm. Assembly only with EW Z 13, no disassembling.*	GSS 11,5

Gasschlauch DN 8/16 bar
Polyurethan, diffusionsarm, kältebiegsam bis zu -40° C

Vapour hose DN 8/16 bar
polyurethane, low diffusion, LT-flexible down to -40° C

Schlauchverschraubung DN 21
mit Drehgelenk M 34 x 1,5, Mutter aus 1.4104, Stutzen aus Aluminium, Hülse Messing Cr, Dichtungen siehe links

Hose coupling DN 21
with swivel thread M 34 x 1,5, nut of stainless steel AISI 430 F, hose tail of aluminium, ferrule of brass chrome plated, seals see left side

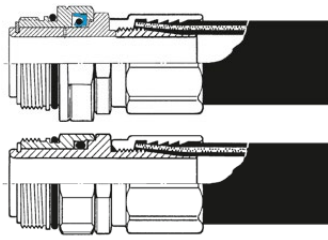

Knickschutz KS 21
aus Polyurethan, verschleißfest, kälteflexibel

Anti-Kinking Sleeve KS 21
of polyurethane. Resistant to wear, LT-flexible

Sortentülle CS 21
aus Polyurethan, mit glatter, glänzender Oberfläche

Colour Sleeve CS 21
polyurethane with glossy surface

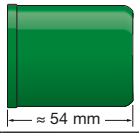

Gasschlauchstutzen DN 8
aus PVDF schwarz, mit montierten O-Ringen EO 756 Vi aus FKM

Vapour hose tail DN 8
of PVDF black, with assembled o-rings EO 756 Vi of FKM

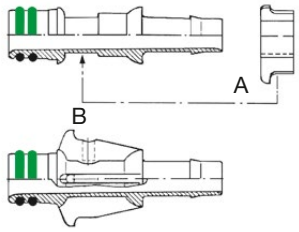

Gasschlauchschelle GSS 11,5
aus nicht rostendem Stahl

Vapour hose clamp GSS 11,5
of stainless steel

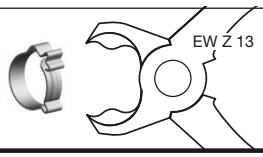

Slimline-Zapfschläuche auch in schwefelfreier Ausführung 'SF' erhältlich – siehe Seite 111c

Slimline petrol pump hoses also available as sulphur-free type 'SF' – see page 111c

COAX-Schlauchzubehör zur Selbstmontage

COAX Hose Accessories for Self-Assembly

TECHNISCHE ÄNDERUNGEN VORBEHALTEN · NACHDRUCK UND KOPIEN NUR MIT UNSEREM EINVERSTÄNDNIS · *Specifications subject to change without notice · Copyright ELAFLEX HIBY*

1996
Revision 6.2021

Schlauchspezifikation, Werkzeuge · *Hose Specification, Tools*

1

EICHFÄHIGKEIT / LÄNGUNG

Gemäß EN 13483 darf die **Volumenzunahme** einer frischen Schlauchleitung bei 3 bar nicht mehr als 2 % des Schlauchinhaltes betragen. 'SLIMLINE' Schläuche erfüllen diese Norm durch ihre dehnungsarmen Textileinlagen mit ausreichender Sicherheitstoleranz.

Die **Längung** des Schlauches nach Quellung mit Liquid C darf nach Norm maximal 4 % betragen. 'SLIMLINE' Schläuche längen sich im Betrieb mit Otto-Kraftstoffen z. B. bei bleifreiem Super-Benzin um ca. 1,5 bis 2 %.

PERMEABILITÄT

Nach EN 13483 darf der Kraftstoffverlust einer Schlauchleitung DN 21 bei Prüfung mit Liquid C nicht größer sein als 12 ml/m je Tag.

'SLIMLINE' Schläuche erfüllen diese Anforderung.

KÄLTEBIEGEKRAFT

Die EN 13483 schreibt vor, dass ein frischer Kraftstoffschlauch bei -30° C in einer normgerechten Vorrichtung mit einem Ø von 150 mm beim Biegen um 90° keine größere Biegekraft als 180 N erfordert. 'SLIMLINE' Schläuche DN 21 erfordern deutlich geringere Kräfte und erfüllen damit die noch schärferen Anforderungen der MPD-Hersteller. Für den Betrieb in besonders kalten Regionen (z. B. Skandinavien) liefern wir die LT-Type (Low Temperature). Diese ist kältebiegsam bis -40° C und erfüllt die Anforderungen der EN 13483 für die LT-Type.

—

COMFORMITY TO WEIGHTS AND MEASURES

*According to EN 13483 the **volume increase** of a new hose assembly is not allowed to be more than 2 % of the hose contents at 3 bar. 'SLIMLINE' hoses meet this standard with a sufficent safety tolerance by especially low-tensile reinforcements.*

*According to this standard the **elongation** of the hose through swelling is allowed to be maximum 4 % with Liquid C. During service with petrol 'SLIMLINE' hoses elongate with unleaded super petrol about 1,5 to 2 %.*

PERMEABILITY

According to EN 13483 the loss of petrol in a hose assembly is not allowed to be higher than 12 ml/m per day when using Liquid C.

'SLIMLINE' hoses fulfill this requirement.

LOW TEMPERATURE BENDING FORCE

EN 13483 specifies that a new petrol pump hose must not require a higher bending force than 180 N when bending the hose at -30° C in a standard device with a Ø of 150 mm at 90°. 'SLIMLINE' hoses DN 21 require clearly lower forces and meet the even higher requirements of MPD manufacturers. For the operation in particularly cold regions (i.e. Scandinavia) we supply the LT-type (Low Temperature), with a cold flexibility down to -40° C. This type does meet the standard EN 13483 for the LT-type.

2

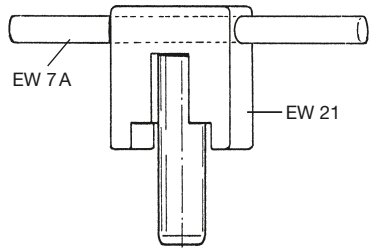

Montagedorn **EW 21** aus Stahl für demontierbare COAX-Schlauchverschraubungen DN 21/V 34. Swivelmutter muss vorher abgenommen werden. Der Querstab **EW 7 A** wird gesondert bestellt.

—

*Assembly mandrel **EW 21** of steel for reusable COAX hose couplings size DN 21/V 34. The swivel nut has to be removed beforehand. Please order cross bar **EW 7 A** separately.*

3

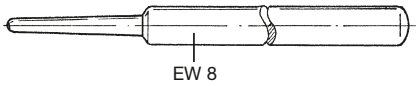

Montagedorn **EW 8** aus Delrin, zum 'Fangen' und Herausziehen des Gasschlauchstutzens **EK 754** zur Clip-Befestigung bei der COAX-Montage.

—

*Assembly tool **EW 8** of Delrin to catch and pull out the vapour hose tail **EK 754** from the outer hose to fasten the clip for the COAX assembly.*

4

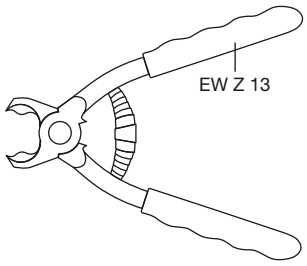

Spezialzange **EW Z 13** für die sichere Montage der Gasschlauchschellen **GSS**.

—

*Special pliers **EW Z 13** for safety assembly of the clamps **GSS**.*

5

Die Sortentülle **CS 21** wird zur nachträglichen Montage zapfsäulenseitig über die Schlauchverschraubung geschoben. Zapfventilseitige Montage ist nach Abnahme der Swivelmutter möglich.

*Subsequent assembly of the Colour Sleeve **CS 21** is effected either from the pump side over the hose coupling, or – after removal of the swivel nut – from the nozzle side.*

6

Zapfventilseite · *Nozzle side*

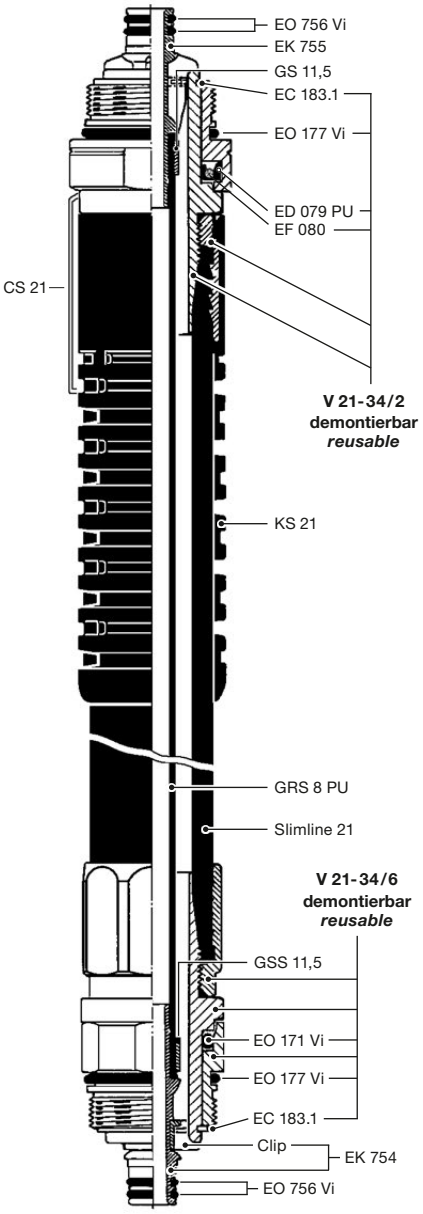

Zapfsäulenseite · *Dispenser side*

GE-WICHT Weight Approx ≈ kg	AUSFÜHRUNG WERKSTOFFE Design Materials	BAU-LÄNGE Length L mm	GE-WINDE Thread Size G	BESTELL-NUMMER Part Number Type
0,13 + 0,06	Selbstschließende Abreißkupplung nach EN 13617-2 als Sicherheit bei Wegfahrunfällen. Zur Montage zwischen Gasrückführungs-Zapfventil und COAX-Schlauchleitung. Trennt bei Axial- oder Winkelzug von 800 N (80 kg) bis 1500 N (150 kg). Für weitere Informationen s. Katalogs. 533 c sowie Montage- und Bedienungsanleitung CSB 21. Gehäuse aus Aluminium, Innenteile aus kraftstoffbeständigen Kunststoffen. Dichtungen aus FKM und NBR. Stückgeprüft mit Prüfzeichen. Das Break Sleeve **BS 21** aus Polyurethan dient zum Schutz des Ausreißteils vor Beschädigungen und gehört zum Lieferumfang. Auch in nicht demontierbarer Version ('NR') lieferbar. — *Self-sealing breakaway coupling EN 13617-2 for assembly between vapour recovery nozzle and COAX hose. Separates at axial or angular pull-off forces from 800 N (80 kg) up to 1500 N (150 kg). For further information see page 533 c and Installation and Operating Manual CSB 21. Body aluminium, inner parts of fuel resistant plastics. Seals of FKM and NBR. All parts 100 % factory tested with inspection marking. The break sleeve **BS 21** of polyurethane is an integral part of CSB 21 and helps protect the breakaway part in the event of a drive-off. Also available as non-reattachable ('NR') type.*			CSB 21 + BS 21 schwarz / blau / gelb / grün / rot — *black / blue / yellow / green / red*
0,41	Mit dem COAX-Doppelswivel 45 für ZVA Slimline 2 GR/ZVA 200 GR wird die Zapfventil-Gehäuseachse abgewinkelt. Dadurch können Schläuche an GR-Zapfsäulen mit Zapfventilhalterung in Pult- oder Kastenform senkrecht hängen und ragen nicht in den Fahrbereich. Gehäuse Alu, Innenteile kraftstoffbeständiger Kunststoff. Swivelmutter von COAX-Doppelswivel 45 aus Edelstahl. O-Ringe FKM und NBR. Stückgeprüft mit Prüfzeichen. — *COAX double swivel 45 for ZVA Slimline 2 GR/ZVA 200 GR offset the ZVA body axis.* *This allows that hoses on vapour recovery dispensers with desk type or box type nozzle holders hang vertically and do not extend into the forecourt driveway.* *Body aluminium, inner parts fuel resistant plastics. Swivel nut of COAX double swivel 45 of stainless steel. O-rings of FKM and NBR.* *All parts 100 % factory tested with inspection marking.*			COAX Doppelswivel 45
0,18	COAX-Zapfsäulenanschluss mit drehbarer Mutter mit Schlauchanschluss M 34 nach EN ISO 228 mit Gasstutzen DN 8 nach EN 13483. Gehäuse aus Pressaluminium, Mutter Pressmessing. Gewindedichtung: Polyurethan blau. Mit Wochenprüfstempel. — *COAX adapter (splitter valve) for petrol pumps with swivelling nut with hose inlet M 34 to EN ISO 228 with vapour hose connection DN 8 to EN 13483.* *Body of hot stamped aluminium, nut of hot stamped brass. Thread seal: polyurethane blue. With weekly test stamp.*	85 b = 31	G 1	ZAF 2.1
0,21			G ¾	ZAF 2.4
0,22		100 b = 31	G 1	ZAF 2.1 - L 100
0,25			G ¾	ZAF 2.4 - L 100
0,18		85 b = 31	G 1	ZAF 2.1 cr
0,21			G ¾	ZAF 2.4 cr
0,22		100 b = 46	G 1	ZAF 2.1 - L 100 Cr
0,25			G ¾	ZAF 2.4 - L 100 Cr
0,13	COAX-Zapfsäulenanschluss ZAF 1 (alt) mit festem Innengewinde G — *COAX adapter for petrol pumps (old) with fixed female thread G*	75	G 1	ZAF 1

CSB 21
COAX Safety Break

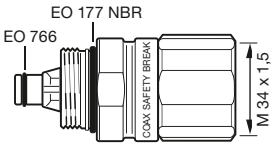

Break Sleeve BS 21

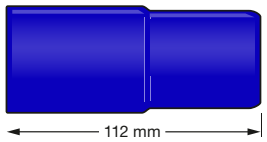

ZVA Slimline 2 GR
ZVA 200 GR

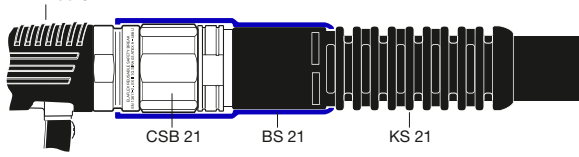

COAX-Doppelswivel 45
45° Winkel/*angle*

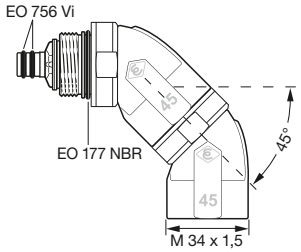

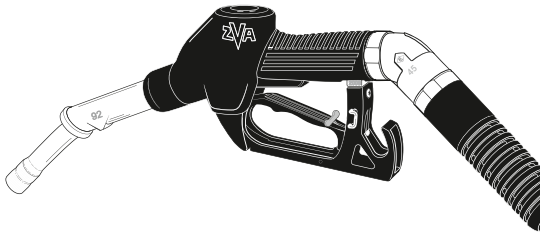

Zur Montage zwischen ZVA Slimline 2 GR/ZVA 200 GR und COAX-Schlauchleitung

For assembly between ZVA Slimline 2 GR/ZVA 200 GR and COAX hose assembly

Mutter Messing

Nut plain brass

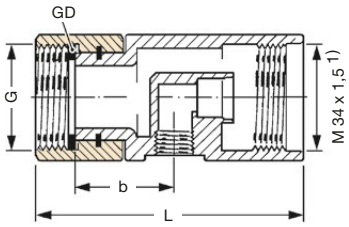

ZAF 2

Mutter verchromt

Nut of brass, chrome plated

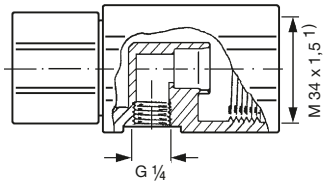

1) COAX-Schlauchanschluss nach EN 13483 für Kraftstoff und Gas

COAX hose connection to EN 13483 for fuel and gas

ZAF 1

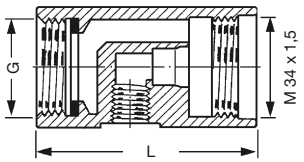

TECHNISCHE ÄNDERUNGEN VORBEHALTEN · NACHDRUCK UND KOPIEN NUR MIT UNSEREM EINVERSTÄNDNIS · *Specifications subject to change without notice · Copyright ELAFLEX HIBY*

'SG-COAX' Schauglas: siehe Katalogseite 531

'SG-COAX' Sight Glass: see catalogue page 531

ELAFLEX

EK 145

Produktplaketten EK 145 zeigen die gewählte Kraftstoffsorte direkt am ZVA Zapfventil, um Fehlbetankungen zu verhindern. Auch Firmenlogos oder Verkaufsförderung können gedruckt werden, ohne dafür die schlanke Kontur des Zapfventils durch sperrige Werbehüllen zu stören.

Die Plaketten bestehen aus bruchfestem, weißen Polyamid und sind bei Werbeaktionen leicht und schnell auswechselbar. Der Aufdruck ist dauerhaft vor Kraftstoffdämpfen, Witterungseinflüssen und Kratzern geschützt.

Product Badges EK 145 *fit on all ZVA nozzles and are a good way of showing the selected fuel grade to avoid misfuellings. Text messages or company logos can be printed on the badge. An effective way of company or product promotion without the need for bulky advertising platforms spoiling the aesthetic shape of the nozzle.*

The badges are made from highly break-resistant white polyamide. They are easy to fit and ideal for retrofitting or grade change-overs. The image is resistant to fuel vapour, weathering and scratching.

Unbedruckte Plaketten zur Aufbringung von Aufklebern. **Hinweis:** Lebensdauer bedruckter Plaketten deutlich höher.

Blank product badges for application of stickers available. ***Note****: Printed badges show superior durability.*

0	895	893	892	890	889	
888	887	886	885	884	881	880	879
878	877	876	875	874	873	872	870
869	868	867	866
865	864	863	860	861	859	858	857
850	849	848	847	846	845	844	843
842	841	840	839	838	837	836	835

Hier nur Musterbeispiele
Alle gewünschten Motive schnell finden und anfragen:
http://badgeselector.elaflex.de

Samples only
Quickly find all required designs and get an offer:
http://badgeselector.elaflex.de/en

TECHNISCHE ÄNDERUNGEN VORBEHALTEN · NACHDRUCK UND KOPIEN NUR MIT UNSEREM EINVERSTÄNDNIS · *Specifications subject to change without notice · Copyright ELAFLEX*

Produktplaketten für ZVA

Product Badges for ZVA

Hier nur Musterbeispiele

Alle gewünschten Motive schnell finden und anfragen:
http://badgeselector.elaflex.de

Samples only

Quickly find required designs and get an offer:
http://badgeselector.elaflex.de/en

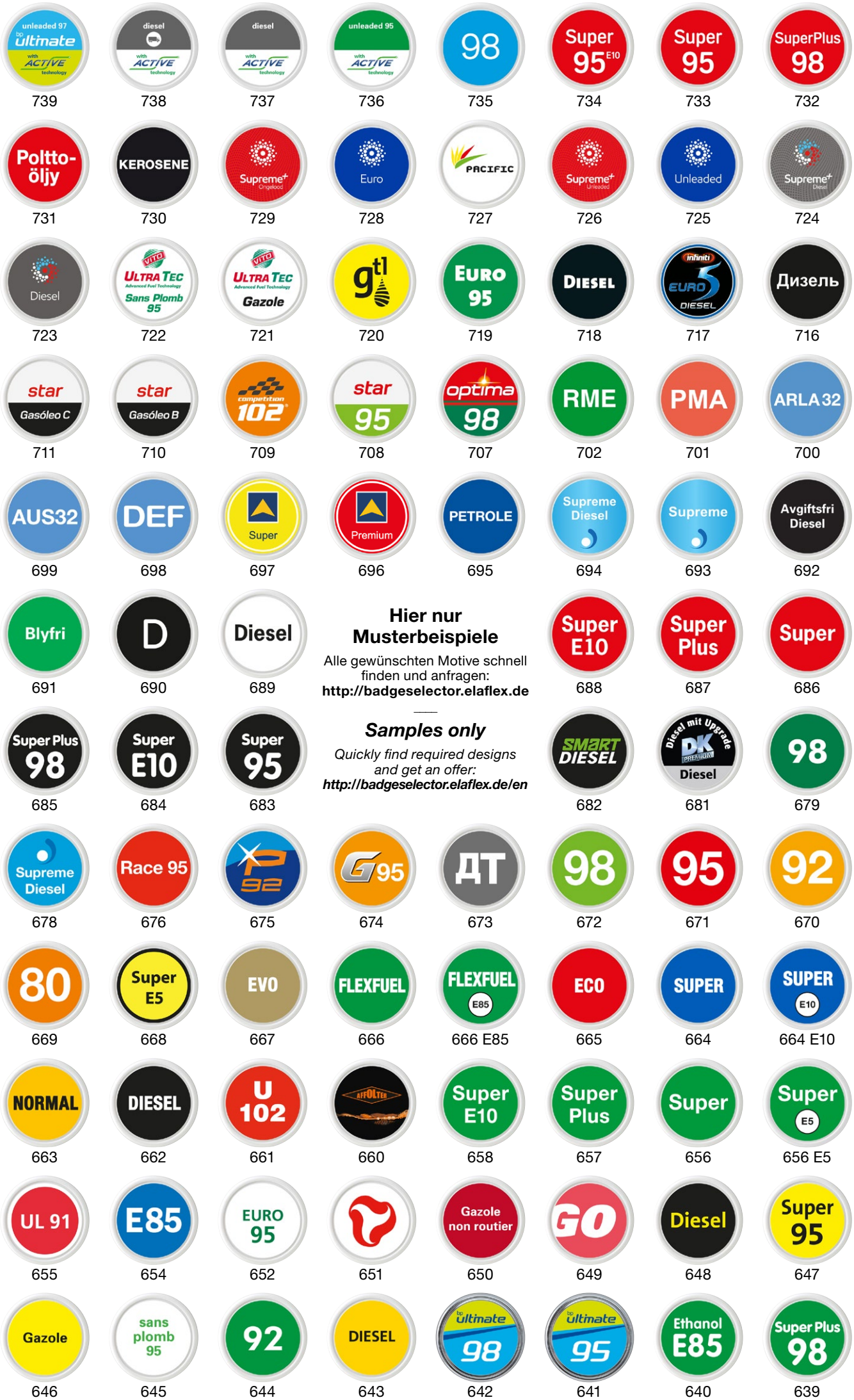
unleaded 97 bp ultimate with ACTIVE technology
739
diesel with ACTIVE technology
738
diesel with ACTIVE technology
737
unleaded 95 with ACTIVE technology
736
98
735
Super 95 E10
734
Super 95
733
SuperPlus 98
732
Poltto-öljy
731
KEROSENE
730
Supreme+ Ongelood
729
Euro
728
PACIFIC
727
Supreme+ Unleaded
726
Unleaded
725
Supreme+ Diesel
724
Diesel
723
VITO ULTRA TEC Advanced Fuel Technology Sans Plomb 95
722
VITO ULTRA TEC Advanced Fuel Technology Gazole
721
gtl
720
EURO 95
719
DIESEL
718
infiniti EURO 5 DIESEL
717
Дизель
716
star Gasóleo C
711
star Gasóleo B
710
competition 102
709
star 95
708
optima 98
707
RME
702
PMA
701
ARLA 32
700
AUS32
699
DEF
698
Super
697
Premium
696
PETROLE
695
Supreme Diesel
694
Supreme
693
Avgiftsfri Diesel
692
Blyfri
691
D
690
Diesel
689
Hier nur Musterbeispiele
Alle gewünschten Motive schnell finden und anfragen:
http://badgeselector.elaflex.de
Samples only
Quickly find required designs and get an offer:
http://badgeselector.elaflex.de/en
Super E10
688
Super Plus
687
Super
686
Super Plus 98
685
Super E10
684
Super 95
683
SMART DIESEL
682
Diesel mit Upgrade DK PREMIUM Diesel
681
98
679
Supreme Diesel
678
Race 95
676
XP 92
675
G95
674
ДТ
673
98
672
95
671
92
670
80
669
Super E5
668
EVO
667
FLEXFUEL
666
FLEXFUEL E85
666 E85
ECO
665
SUPER
664
SUPER E10
664 E10
NORMAL
663
DIESEL
662
U 102
661
AFFOLTER
660
Super E10
658
Super Plus
657
Super
656
Super E5
656 E5
UL 91
655
E85
654
EURO 95
652
651
Gazole non routier
650
GO
649
Diesel
648
Super 95
647
Gazole
646
sans plomb 95
645
92
644
DIESEL
643
bp ultimate 98
642
bp ultimate 95
641
Ethanol E85
640
Super Plus 98
639

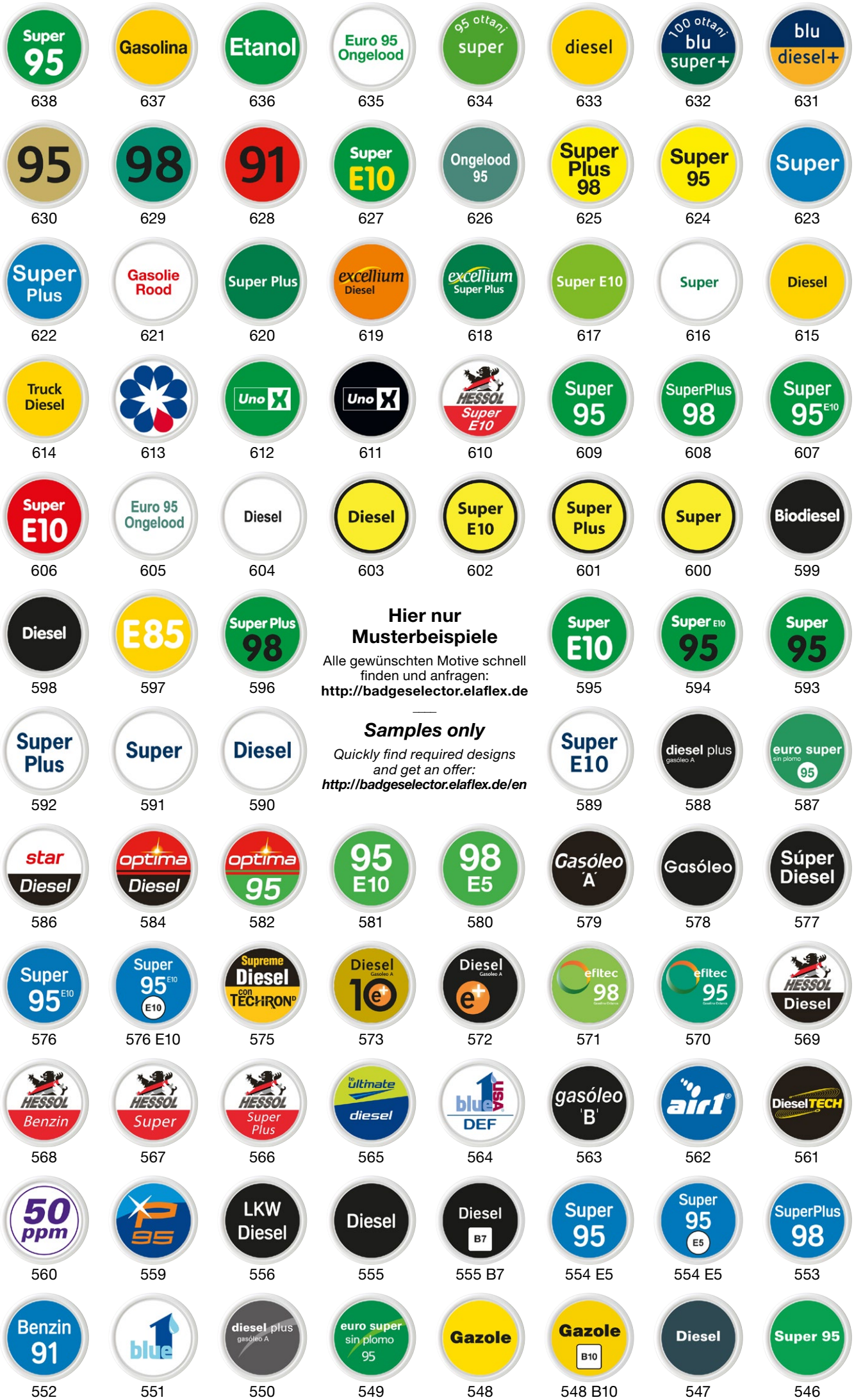
Super 95
638
Gasolina
637
Etanol
636
Euro 95 Ongelood
635
95 ottani super
634
diesel
633
100 ottani blu super+
632
blu diesel+
631
95
630
98
629
91
628
Super E10
627
Ongelood 95
626
Super Plus 98
625
Super 95
624
Super
623
Super Plus
622
Gasolie Rood
621
Super Plus
620
excellium Diesel
619
excellium Super Plus
618
Super E10
617
Super
616
Diesel
615
Truck Diesel
614
613
Uno X
612
Uno X
611
HESSOL Super E10
610
Super 95
609
SuperPlus 98
608
Super 95 E10
607
Super E10
606
Euro 95 Ongelood
605
Diesel
604
Diesel
603
Super E10
602
Super Plus
601
Super
600
Biodiesel
599
Diesel
598
E85
597
Super Plus 98
596
Hier nur Musterbeispiele
Alle gewünschten Motive schnell finden und anfragen:
http://badgeselector.elaflex.de
Samples only
Quickly find required designs and get an offer:
http://badgeselector.elaflex.de/en
Super E10
595
Super E10 95
594
Super 95
593
Super Plus
592
Super
591
Diesel
590
Super E10
589
diesel plus
588
euro super sin plomo 95
587
star Diesel
586
optima Diesel
584
optima 95
582
95 E10
581
98 E5
580
Gasóleo 'A'
579
Gasóleo
578
Súper Diesel
577
Super 95 E10
576
Super 95 E10 E10
576 E10
Supreme Diesel con TECHRON
575
Diesel 10e+
573
Diesel e+
572
efitec 98
571
efitec 95
570
HESSOL Diesel
569
HESSOL Benzin
568
HESSOL Super
567
HESSOL Super Plus
566
ultimate diesel
565
blue USA DEF
564
gasóleo 'B'
563
air1
562
DieselTECH
561
50 ppm
560
XP 95
559
LKW Diesel
556
Diesel
555
Diesel B7
555 B7
Super 95
554 E5
Super 95 E5
554 E5
SuperPlus 98
553
Benzin 91
552
blue
551
diesel plus
550
euro super sin plomo 95
549
Gazole
548
Gazole B10
548 B10
Diesel
547
Super 95
546

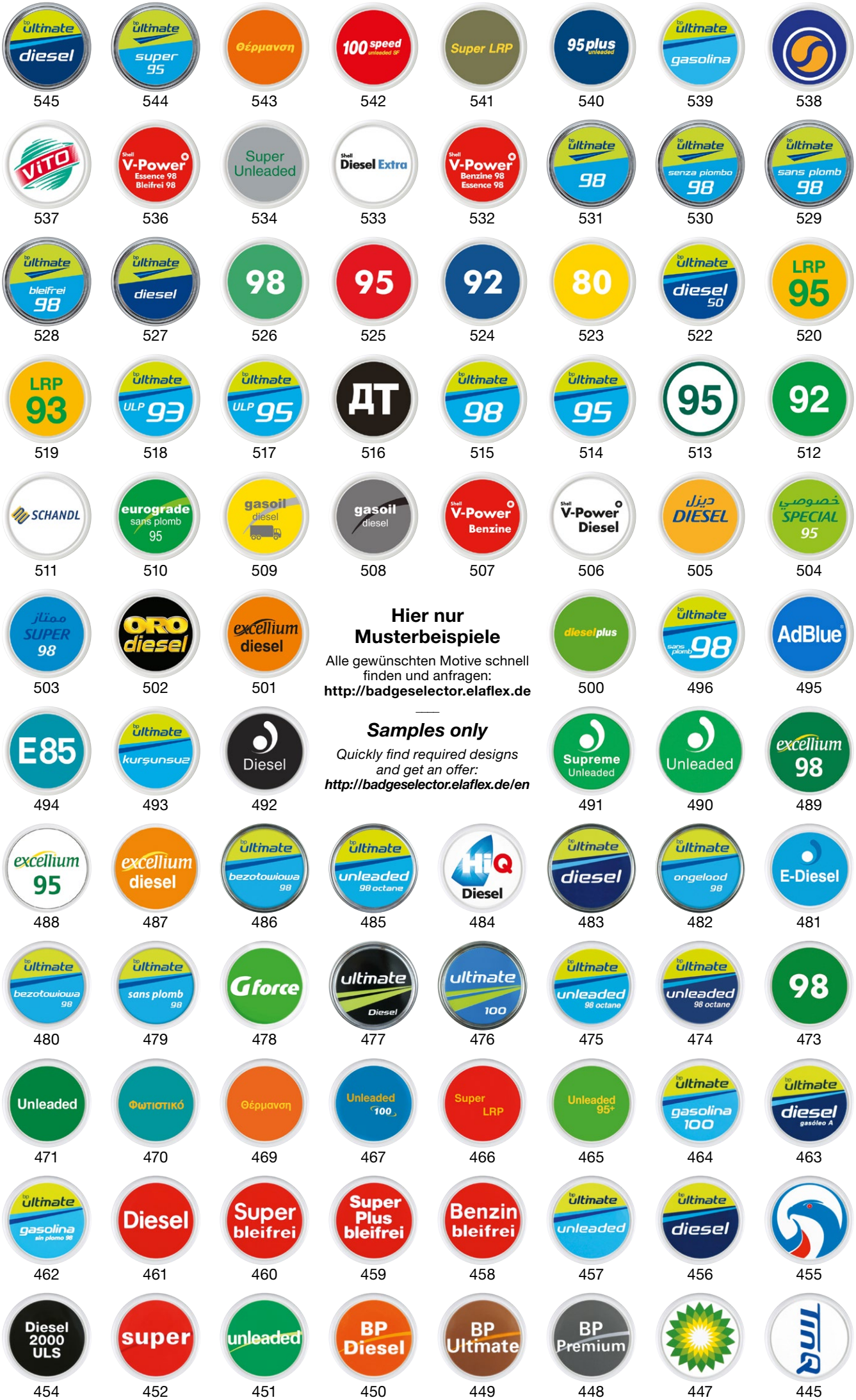

Hier nur Musterbeispiele

Alle gewünschten Motive schnell finden und anfragen:
http://badgeselector.elaflex.de

Samples only

Quickly find required designs and get an offer:
http://badgeselector.elaflex.de/en

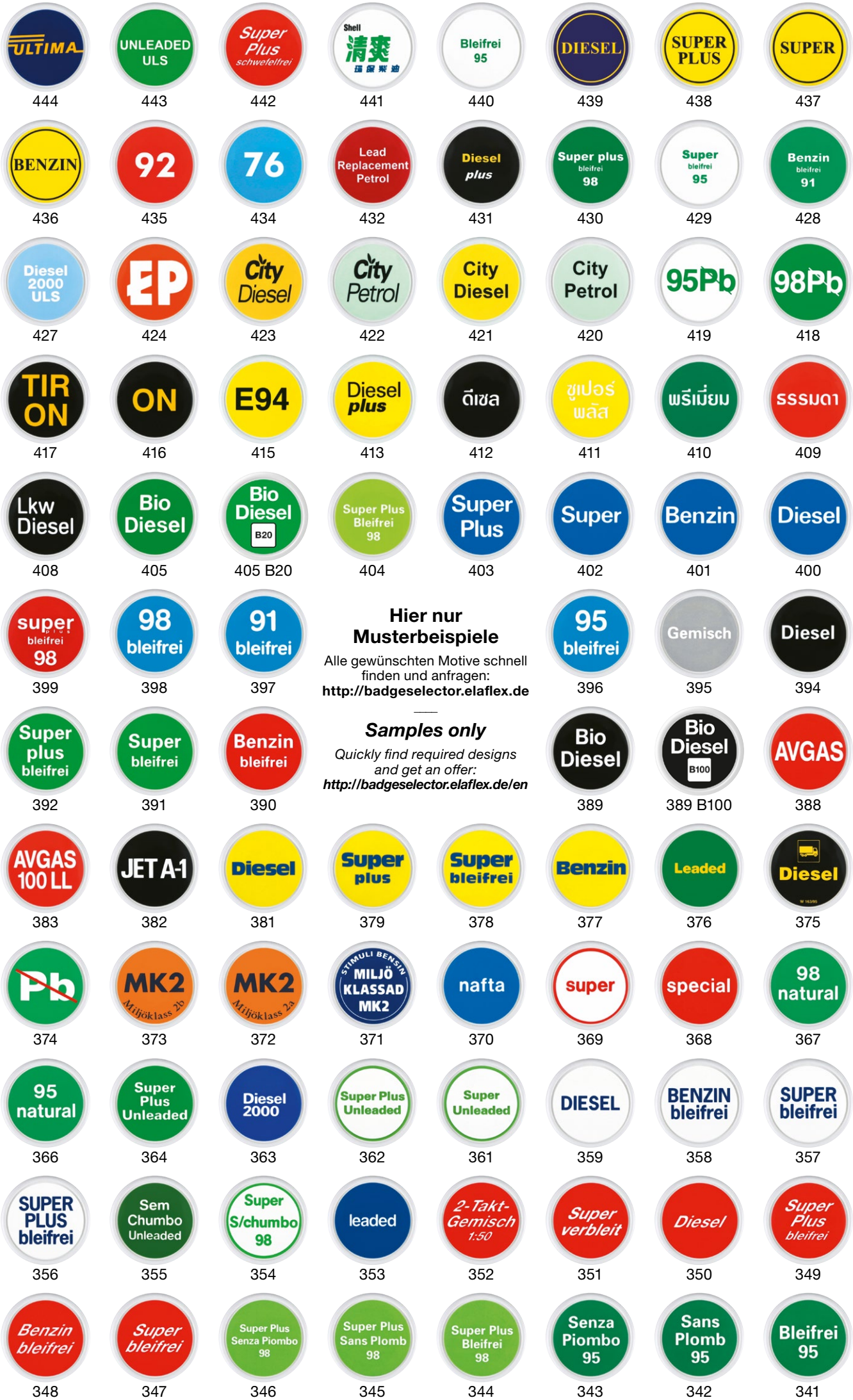

Hier nur Musterbeispiele

Alle gewünschten Motive schnell finden und anfragen:
http://badgeselector.elaflex.de

Samples only

Quickly find required designs and get an offer:
http://badgeselector.elaflex.de/en

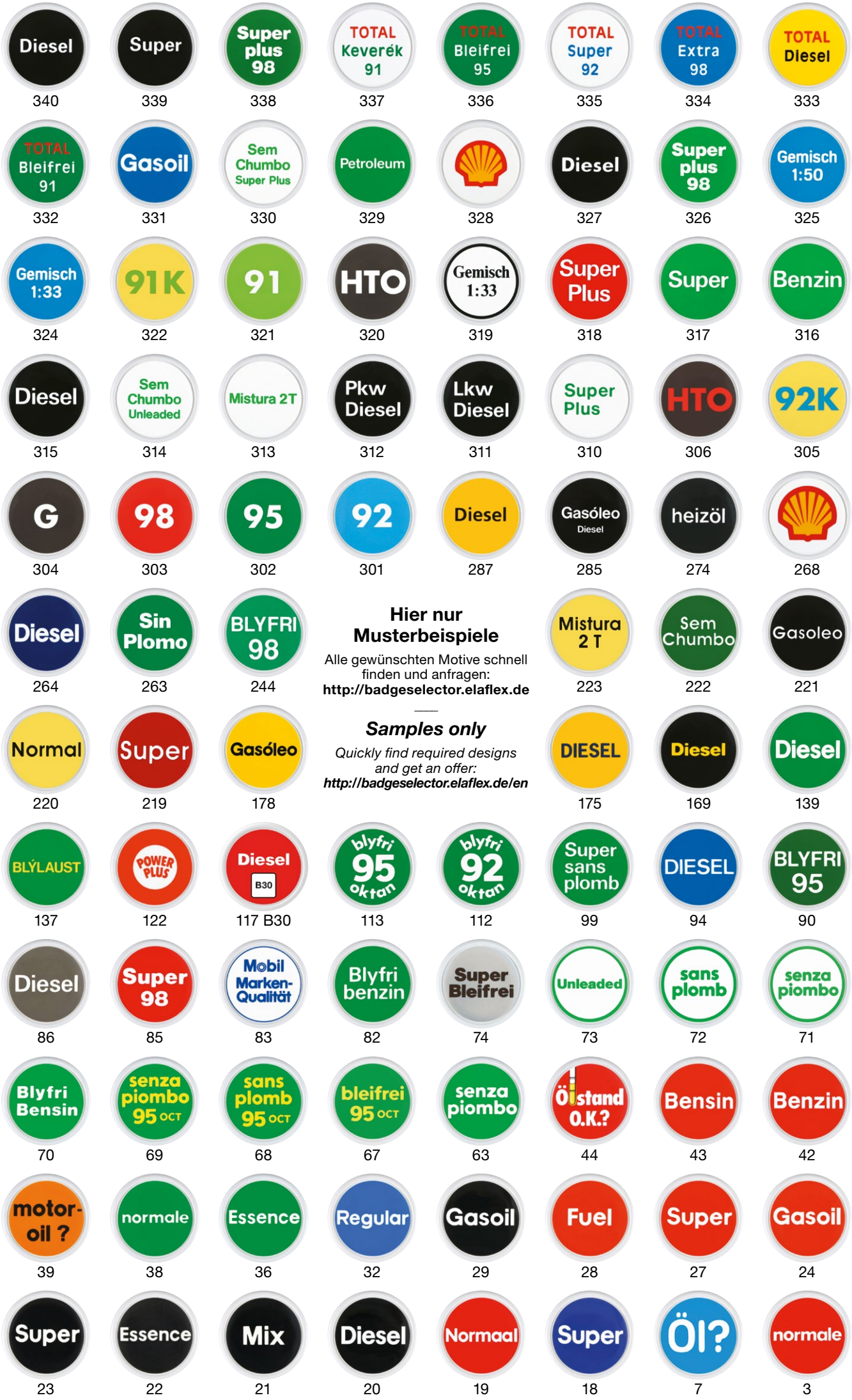

Hier nur Musterbeispiele

Alle gewünschten Motive schnell finden und anfragen:
http://badgeselector.elaflex.de

Samples only

Quickly find required designs and get an offer:
http://badgeselector.elaflex.de/en

Auswahl:

Finden Sie Ihr Wunschmotiv schneller – Bitte nutzen Sie den

http://badgeselector.elaflex.de

- Wählen Sie Kraftstoff, Wunschfarben oder geben Sie einen Suchbegriff ein.
- Sekundenschnell erhalten Sie eine Übersicht der passenden Motive.
- Sichern Sie die Motivauswahl als PDF, oder senden eine Anfrage.

Selection:

A quick way to find the required design – Please use the

http://badgeselector.elaflex.de/en

- *Choose fuel type, colours, or type in search words.*
- *Within seconds you will receive an overview of existing badge designs.*
- *Save your selection as PDF, or enquire online.*

Bestellung:

Bestellnummer: EK 145/+ Motivnummer

Viele Motive sind geschützte Kundenanfertigungen oder werden nicht vorrätig gehalten. Zur einfachen Kennzeichnung der Kraftstoffsorte gibt es eine Reihe von Standardplaketten ab Lager – siehe Badge Selector.

Für nicht bevorratete / neue Motive gilt eine Mindestbestellmenge von **50 Stück**

Zur Auswahl stehen zwei Druckverfahren:

DirectPrint: Vielfarb- und Fotodruck möglich, preiswert und flexibel bei kleinen und mittleren Auflagen, ab 50 Stück.

Tampodruck: Geeignet für große Auflagen ab 500 Stück. grafischer Motive mit wenigen Farben. Sonderfarben möglich; brilliante und intensive Wirkung.

How to Order:

Part Number: EK 145/+ design number

Many of the badges are "specials" and may not necessarily be available from stock. For easy grade identification we have a range of standard badges available, which are marked as such in the badge selector.

*Non-stocked and new designs have a minimum order quantity of **50 pcs**.*

For the choice there are two printing methods:

DirectPrint: multi colour and photo print possible, good cost/value relation for small to medium quantities from 50 pieces.

Pad Printing: suitable for large quantities from 500 pieces. Best for designs with few and clear colours. Special colours possible, brilliant and intensive effect.

Eigene Motive:

Für individuelle Designs nutzen Sie bitte den **http://badgecreator.elaflex.de** oder senden uns Ihre Motive per E-Mail.

Verwenden Sie für Ihren Entwurf möglichst professionell erstellte Vektorgrafiken. Schriften sollten in Pfade umgewandelt sein. Andere Dateiformate wie PDF, TIF, JPEG, PNG, GIF oder BMP in hoher Bildqualität können auch verarbeitet werden. Weitere Details siehe **Information 2.10 D.**

Gestaltungstipps:

Achten Sie auf gute Lesbarkeit mit starken Farbkontrasten und möglichst großen Buchstaben. Beste Lesbarkeit erzielt man mit großen, dunklen Farbflächen und Buchstaben in Kontrastfarbe. Aufgrund von Verschmutzung ist dies besser als Motive mit großen hellen Flächen und dunkler Schrift.

Aufkleber:

Es ist möglich, auf unbedruckten Plaketten (EK 145/0) selbst produzierte Sticker aufzukleben; die zu bedruckende Fläche ist klebefreundlich mattiert. Es hat sich jedoch in der Praxis gezeigt, dass diese Lösung nicht so langlebig wie unsere bedruckten Plaketten ist. Wir raten daher von der Verwendung von Klebestickern ab.

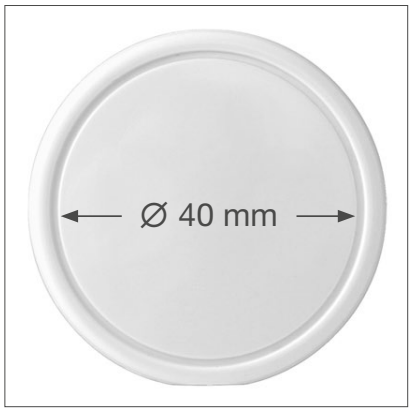

Druckfläche / *Print Area*

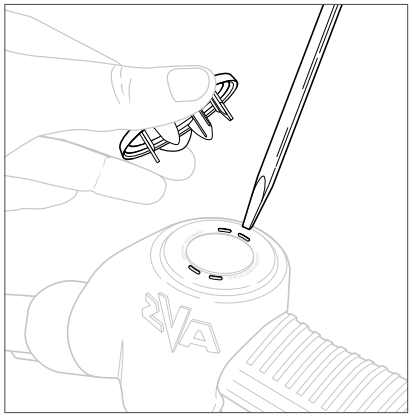

Montage / *Assembling*

Your Design:

*For your enquiry of custom made designs please use the **http://badgecreator.elaflex.de/en** or send the files per E-Mail.*

*Please send professionally made vector graphics. Type fonts should be converted to paths as not all fonts are available. Other data formats can also be used, such as PDF, TIF, JPEG, PNG, GIF or BMP, but vector graphics are preferred. Further details see **information 2.10 E.***

***Hints for the Layout**:*

We recommend using strong colour contrasts and large letters. The message is best read when using a large, relatively dark coloured background surface with text in a contrasting colour. Due to accumulation of dirt when in use it is not advisable to leave large white surface areas.

***Stickers**:*

It is possible to use adhesive stickers and apply them on plain white badges (EK 145/0) - the tarnished printing surface is sticker-friendly. Nonetheless, long-term experience shows that the result is by far less durable than our printed badges. Therefore we do not recommend to use stickers.

Montage:

Schutzüberzug an den vier Dünnstellen durchstechen. Plakette mit den Spitzen genau auf die Durchstecklöcher aufsetzen. Dann bis zur Einrastung kräftig durchdrücken.

Assembling:

With a screwdriver make holes in the four guide points of the scuffguard. Position the spikes of the badge onto these slots and press the badge until it sits perfectly.

GRUPPE 5 *Section*	AUSFÜHRUNG WERKSTOFFE · GEWICHT *Construction Details* *Materials · Weight* *Specification*	BÜGEL-FORM *Guard Style* No.	GAS-SAUGER *VR Suction Inlet*	GAS-VENTIL *Vapour Valve*	BESTELL-NUMMER *Part Number* Type
	Automatik-Zapfventil mit Gasrückführung, Abgabeleistung bis 45 l/min. Betriebsdruck von 0,5 bis 3,5 bar. Temperaturbereich -20°C bis +55°C. Geeignet für alle normgerechten Otto-Kraftstoffe (auch mit Ethanolbeimischung bis E 85). Nicht geeignet für reinen Alkohol, Wasser, Lösungsmittel. Venturigesteuerte Abschaltautomatik mit Kugel-Kipp-Sicherheitsauslöser. 2-Stufen-Aufhalteraste mit herausziehbarem Rastenstecker EB 280. Gehäuse aus Aluminium. Auslaufrohr mit einteiligem Gassauger aus Aluminium und Edelstahl. Gewindeanschluss M 34 x 1,5 IG für schlauchseitiges COAX-Drehgelenk. Membrane und Dichtungen aus NBR, PU und Viton®. Bügel und Schalthebel aus Kunststoff. Innenteile aus Messing, Edelstahl und POM bzw. PEEK. Schutzüberzug und Kälteschutz aus PVC. Sortentülle EK 043 aus Polyurethan. Gewicht: ≈ 1,0 kg **Ausführung GR**: mit Standard-Gaseinsatz **Ausführung GRV**: mit voll integriertem Gasventil 'Auf/Zu'. **Ausführung GRVP**: mit voll integriertem Proportional-Regulierventil mit 'Auf/Zu'-Funktion. Gassauger mit Drosselschraube. Entspricht EN 13012 und den gültigen Sicherheits- und Eichvorschriften. TÜV-Zulassung P-TÜ7-01930. ATEX (Ex II 1G) Zertifikat TPS 19 ATEX 103415 0002 U. GR-Systemzulassungen nach Richtlinie 2009/126/EG siehe elaflex.de/zertifikate. — *Automatic nozzle with vapour recovery, flow rate up to 45 l/min.* *Working pressure 0,5 up to 3,5 bar. Temperature range -20°C up to +55°C.* *Suitable for all standard gasoline fuels (also with ethanol content up to E 85). Not suitable for pure alcohol, water and solvents.* *Venturi controlled automatic shut-off with safety cut-out valve. 2-speed lever latch with removable latch pin EB 280. Body of aluminium, spout with single piece VR suction inlet, of aluminium and stainless steel. Thread connection M 34 x 1,5 female for hose-sided COAX swivel. Diaphragm and seals of NBR, PU, FKM. Guard and lever of composite plastic. Inner parts of brass, stainless steel, POM and PEEK. Scuffguard and comfigrip of PVC. Product Sleeve EK 043 of Polyurethane.* *Weight: ≈ 1,0 kg* ***Design GR**: with standard gas insert.* ***Design GRV**: with integrated vapour valve 'On/Off'.* ***Design GRVP**: with integrated proportional valve with 'On/Off' function. Vapour suction inlet with regulating screw.* *Meets EN 13012. Fulfills the requirements of safety and Weights and Measures. TÜV approval P-TÜ7-01930.* *ATEX (Ex II 1G) certificate: TPS 19 ATEX 103415 0002 U.* *VR system approvals to directive 2009/126/EC see elaflex.de/en/certificates.*	1	GR 92	GR	ZVA2 GR 1
				GRV	ZVA2 GRV 1
			GRVP 92	GRVP	ZVA2 GRVP 1
		3	GR 92	GR	ZVA2 GR 3
				GRV	ZVA2 GRV 3
			GRVP 92	GRVP	ZVA2 GRVP 3
			GR 92	GR	ZVA2 GR 3M
				GRV	ZVA2 GRV 3M
			GRVP 92	GRVP	ZVA2 GRVP 3M
		4	GR 92	GR	ZVA2 GR 4
				GRV	ZVA2 GRV 4
			GRVP 92	GRVP	ZVA2 GRVP 4
			GR 92	GR	ZVA2 GR 4M
				GRV	ZVA2 GRV 4M
			GRVP 92	GRVP	ZVA2 GRVP 4M
		6	GR 92	GR	ZVA2 GR 6
				GRV	ZVA2 GRV 6
			GRVP 92	GRVP	ZVA2 GRVP 6
		6B	GR 92	GR	ZVA2 GR 6B
				GRV	ZVA2 GRV 6B
			GRVP 92	GRVP	ZVA2 GRVP 6B
		8	GR 92	GR	ZVA2 GR 8
				GRV	ZVA2 GRV 8
			GRVP 92	GRVP	ZVA2 GRVP 8
			GR 92	GR	ZVA2 GR 8M
				GRV	ZVA2 GRV 8M
			GRVP 92	GRVP	ZVA2 GRVP 8M

ZVA Slimline 2 GR

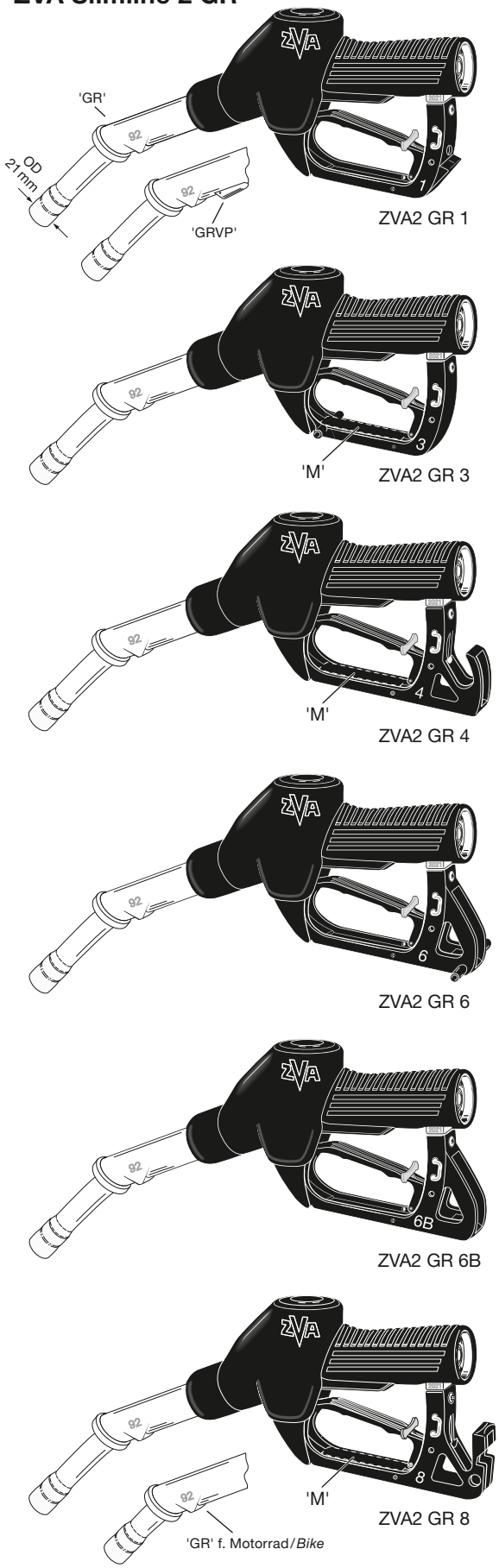

TECHNISCHE ÄNDERUNGEN VORBEHALTEN · NACHDRUCK UND KOPIEN NUR MIT UNSEREM EINVERSTÄNDNIS · *Specifications subject to change without notice · Copyright ELAFLEX HIBY*

Bestellnummern-Erläuterung ZVA 2 GR siehe **Information 4.08** oder **zapfventilkonfigurator.elaflex.de**

—

*Order number breakdown see **Information 4.08** or **nozzleconfigurator.elaflex.de***

Automatik-Zapfventil ZVA Slimline 2 GR

Automatic Nozzle ZVA Slimline 2 GR

Ersatzteile ZVA Slimline 2 GR · *Spare Parts ZVA Slimline 2 GR*

1) Zapfventil-Gehäuse wird nicht als Ersatzteil geliefert.
2) Einheitsventil-Baugruppe EA 055 (EA 037), siehe E20 Seite 8 und Information 5.14 D
3) LT (Low Temperature) Version, siehe E20 Seite 26 und Information 4.14 D
4) HT (High Temperature) Version, s. Info 5.18 E

1) Nozzle body not available as spare part.
2) Unified valve assembly EA 055 (EA 037), see E20 page 8 and Information 5.14 E
3) LT (Low Temperature) version see E20 page 26 and Information 4.14 E
4) HT (High Temperature) version, see Information 5.18 E

Montagewerkzeuge/*Assembly Tools*	
EW 2 CV	f. EB 235
EW 3	f. EA 058.1
EW 3 CV	f. EA 103.1
EW 5 - 3	f. EA 058.1, EA 103.1
EW 7 + EW 7 A	f. EA 052.2
EW 10 KL	f. EO 155 Vi
EW 11 - EC014_EC094	f. EC 014
EW 19/22	f. EG 069.1, EK 148.1, EK 096, EA 020/021
EW 669/2	f. EA 438.1, EB 278
EW J 1	f. EC 231
EW M 36/41	f. Schlauchanschlüsse/ *hose inlets*
EW SK 2,5	f. EB 306
EW SK 3	f. GRVP (EA 092.2)

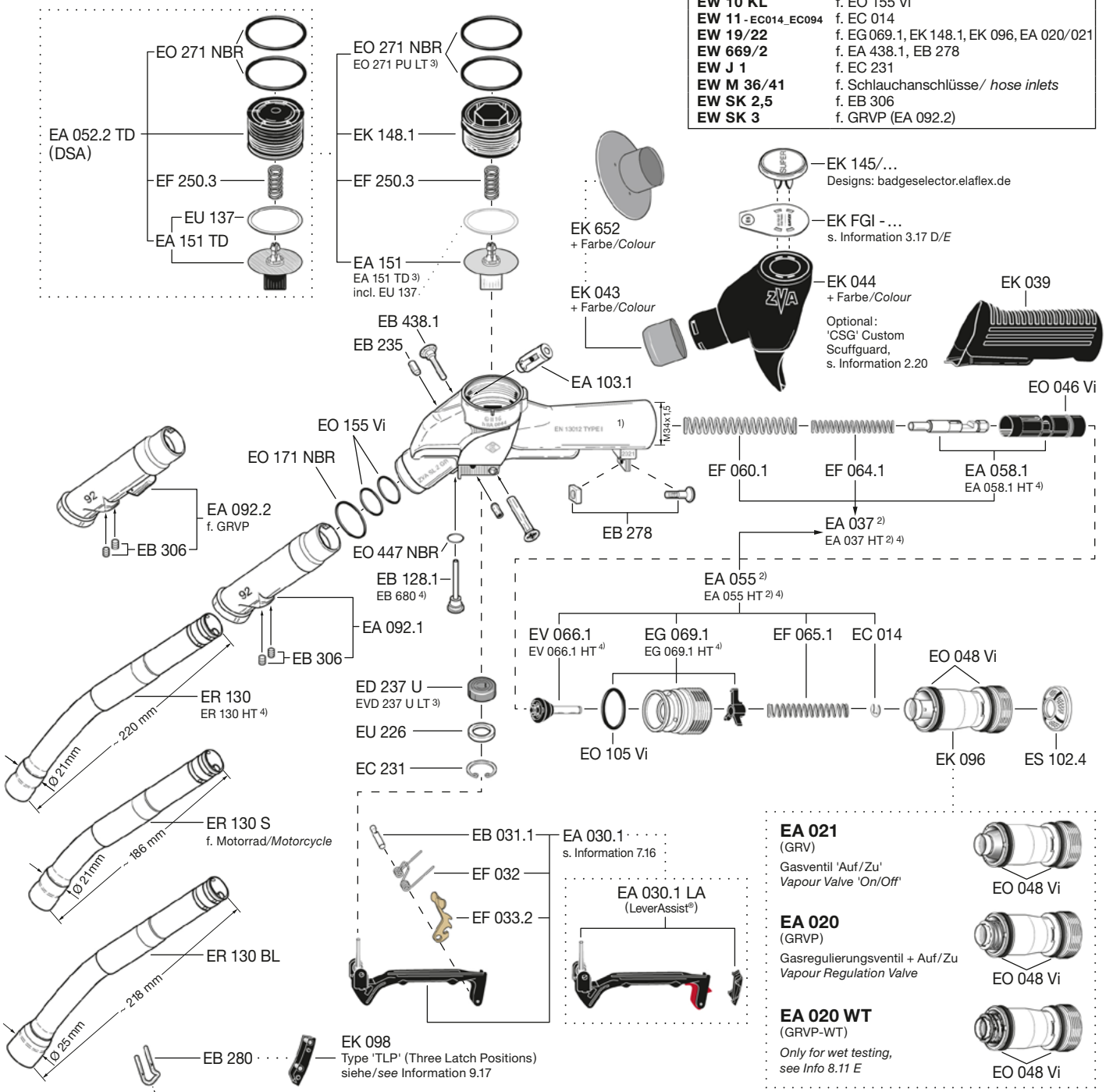

 Zusatz-Bestellnummer für Bügel ohne Rastenstecker : ... **D** / *Additional part number for guards without latch pin : ... **D***

Automatik-Zapfventil mit Gasrückführung, Abgabeleistung bis 45 l/min. Betriebsdruck von 0,5 bis 3,5 bar. Temperaturbereich -20°C bis +55°C. Geeignet für alle normgerechten Otto-Kraftstoffe (auch mit Ethanol-Beimischung bis E 85). Nicht geeignet für reinen Alkohol, Wasser, Lösungsmittel. — *Automatic nozzle with vapour recovery, flow rate up to 45 l/min. Working pressure 0,5 up to 3,5 bar. Temperature range -20°C up to +55°C. Suitable for all standard gasoline fuels (also with ethanol content up to E 85). Not suitable for pure alcohol, water and solvents.*	8D	GR 92	GR	ZVA2 GR 8DM
			GRV	ZVA2 GRV 8DM
		GRVP 92	GRVP	ZVA2 GRVP 8DM
		GR 92	GR	ZVA2 GR 8DMrm
			GRV	ZVA2 GRV 8Mrm
		GRVP 92	GRVP	ZVA2 GRVP 8Mrm

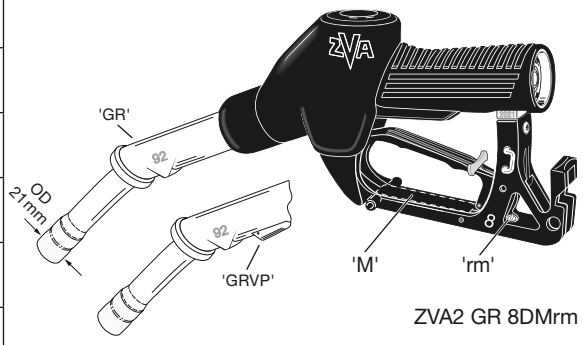

Standard Gaseinsatz/Gasventile · *Standard Vapour Insert/Vapour Valves*

Ausführung GR: **Mit integriertem Gaseinsatz EK 096**. Für Zapfsäulen mit nur einem Zapfpunkt oder mit in der Zapfsäule integriertem 'Auf/Zu'-Ventil. Die Gasregulierung erfolgt in der Zapfsäule. Durchflussrate max. 45 l/min.

Ausführung GRV: **Mit integriertem 'Auf/Zu' Gasventil GRV** auf Schwerkraftbasis. Trockenprüfungsfähig ohne Schlüssel. Meist verwendete Ausführung, geeignet für Zapfsäulen mit mehreren Zapfpunkten. Gasregulierung erfolgt in der Zapfsäule. Durchfluss max. 45 l/min.

Ausführung GRVP: **Mit integriertem 'Auf/Zu' Proportional-Regulierventil GRVP** auf Schwerkraftbasis und Gassauger GRVP 92. Trockenprüfung mit Sechskantschlüssel EW SK 3. Diese Ausführung wird vor allem für Zapfsäulen ohne integrierte Gasregulierung verwendet. Geeignet für Zapfsäulen mit mehreren Zapfpunkten. Die Gasregulierung erfolgt durch das GRVP. Durchflussrate laut Zulassung TÜV Süd max. 40 l/min.

—

***Design GR**: **With integrated vapour insert EK 096**. For dispensers with single filling point or dispensers with integrated 'On/Off' valve. The vapour return rate is regulated within the dispenser. Flow rate max. 45 l/min.*

***Design GRV**: **With integrated 'On/Off' vapour valve GRV**. Suitable for dry testing without tools. Most used type, suitable for dispensers with multiple filling points. The vapour return rate is regulated within the dispenser. Flow rate max. 45 l/min.*

***Design GRVP**: **With integrated 'On/Off' vapour proportional valve GRVP and vapour suction inlet GRVP 92**. Suitable for dry testing with hexagon spanner EW SK 3. Mainly used for dispensers without integrated vapour regulation. Suitable for dispensers with multiple filling points. Approved by TÜV Süd for flow rate up to 40 l/min.*

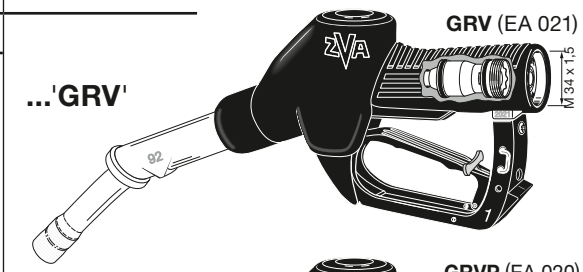

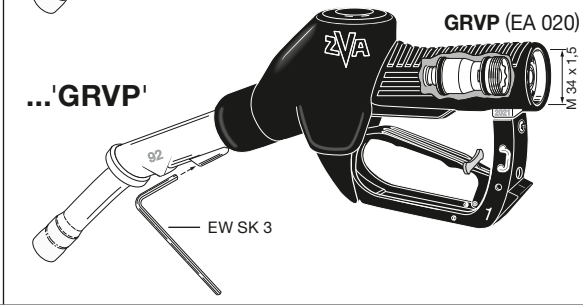

Zusatz-Bestellnummern · *Additional Part Numbers/Accessories*

Schutzüberzug EK 044 (schwarz, grün, rot, blau, gelb). Sonderfarben z. B. orange, hellgrün etc. auf Anfrage. — ***Scuffguard** EK 044 (black, green, red, blue, yellow). Special colours e.g. orange, light green etc. on request.*	... EK 044 + Farbe/*colour*
Sortentülle EK 043 oder **Spritzschutz** EK 652 (schwarz, grün, rot, blau, gelb, Sonderfarben). Empfehlung für flexiblen und wirtschaftlichen Farbwechsel: EK 044 schwarz, EK 043 farbig. — ***Product Sleeve** EK 043 or **Splashguard** EK 652 (black, green, red, blue, yellow, special colours). Recommended for a flexible / economic colour change : EK 044 black, EK 043 coloured.*	... EK 043 oder/*or* ... EK 652 + Farbe/*colour*
Mit selbstschließender COAX-Abreißkupplung **CSB 21** und Break Sleeve **BS 21** (schwarz, grün, blau, rot, gelb, Sonderfarben). Auch lieferbar in NR-Ausführung (nicht wiederverwendbar). — *With COAX Safety Break **CSB 21**. Self-closing break-away coupling, with Break Sleeve **BS 21** (black, green, blue, red, yellow, special colours). Also available as NR-Type (non reusable).*	... CSB 21 (... CSB 21 NR) ... BS 21 + Farbe/*colour*
Mit druckgesteuerter Sicherheitsabschaltung **DSA** für Zapfsäulen mit Mengen- oder Preisvoreinstellung, siehe Information 3.08. — *With pressure-controlled safety shut-off **DSA**, for prepay / preset dispensers. See Information 3.08.*	... DSA
Mit **LeverAssist®** Aufhaltehilfe für Tankstellen, an denen die Nutzung von Aufhalterasten nicht erlaubt ist. Siehe Information 1.10 D. — *With **LeverAssist®** hold open aid. For petrol stations where latching is not permitted. See Information 1.10 E.*	... LA
Totmann-Type ohne Rastenstecker EB 280, alternativ zu LeverAssist® — ***Deadman type** without latch pin EB 280, alternatively to LeverAssist®*	... D
Mit **TLP** Adapter für 3-Stufen-Aufrastung, ohne Rastenstecker EB 280 — *With **TLP** adapter for Three Latch Positions, without latch pin EB 280*	... TLP
Niedrigtemperatur-Type für Umgebungstemperaturen bis -55°C (Medientemperaturen -40°C bis +40°C), siehe Information 4.14 D. — ***Low Temperature type**, for ambient temperatures down to -55°C (media temperatures -40°C to +40°C), see information 4.14 E.*	... LT

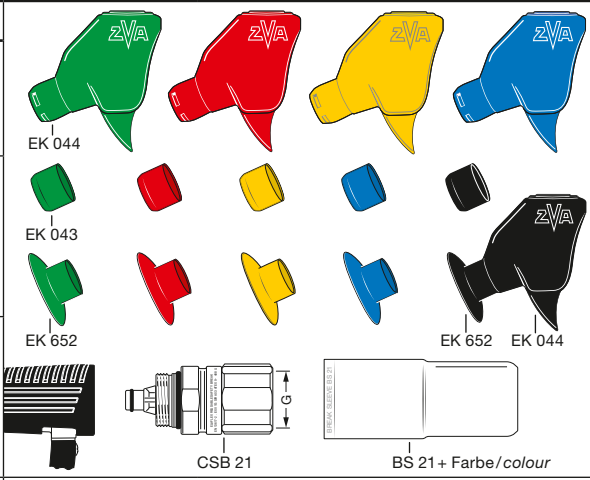

Mit DSA-Garnitur EA 052.2 TD

With DSA assembly EA 052.2 TD

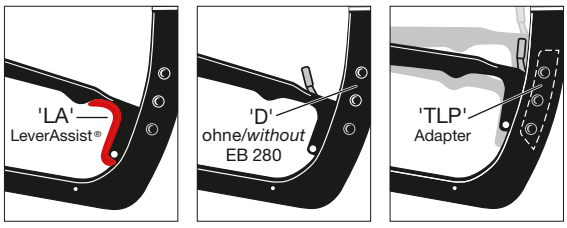

Mit EO 271 LT, EA 151 TD, ED 237 U LT

With EO 271 LT, EA 151 TD, ED 237 U LT

Bestellnummern-Erläuterung ZVA 2 GR siehe **Information 4.08** oder **zapfventilkonfigurator.elaflex.de**

—

*Order number breakdown see **Information 4.08** or **nozzleconfigurator.elaflex.de***

Automatik-Zapfventil ZVA Slimline 2 GR

Automatic Nozzle ZVA Slimline 2 GR

TECHNISCHE ÄNDERUNGEN VORBEHALTEN · NACHDRUCK UND KOPIEN NUR MIT UNSEREM EINVERSTÄNDNIS · *Specifications subject to change without notice · Copyright ELAFLEX HIBY*

Leistungskurve
ZVA Slimline 2 GR

Flow Chart
ZVA Slimline 2 GR

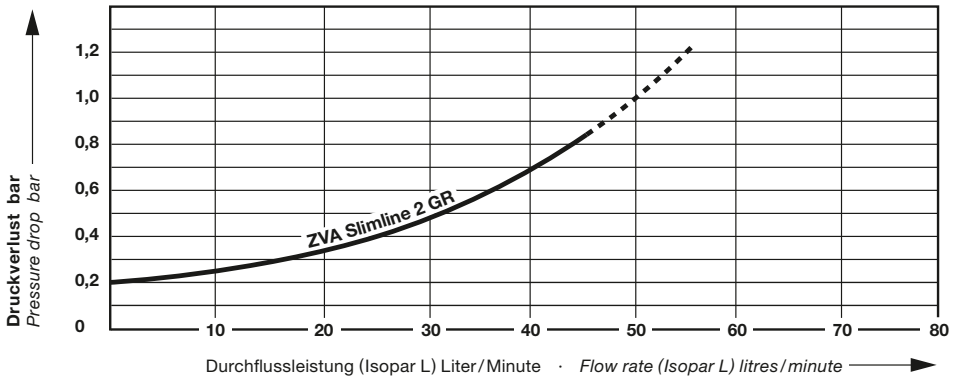

ZVA Slimline 2 GR

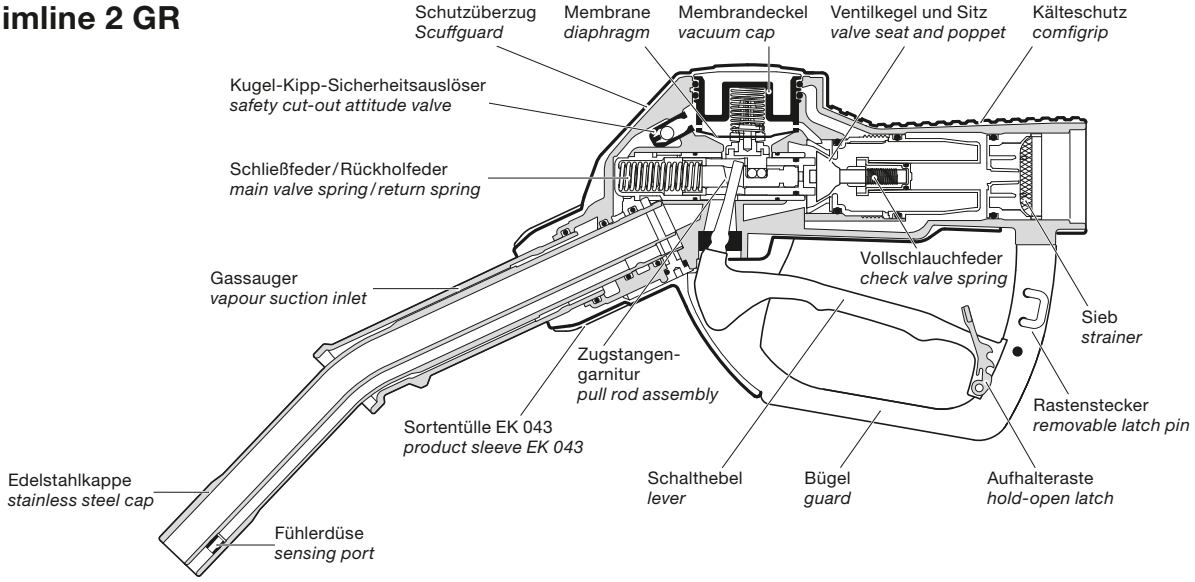

Weiteres Zubehör · *Further Accessories*

1

Splashguard EK 652 (Spritzschutz), lieferbar in schwarz, blau, rot, gelb, grün und Sonderfarben.
Siehe Information 7.08

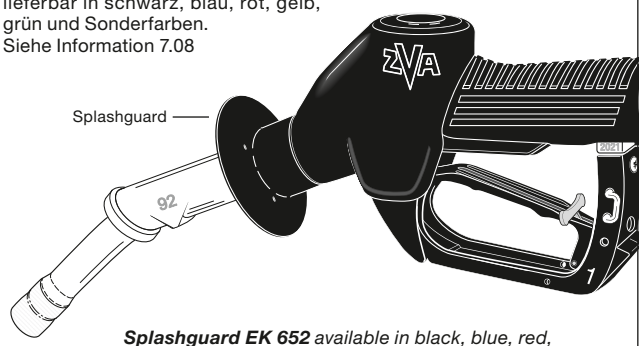

Splashguard EK 652 *available in black, blue, red, yellow, green and special colours. See information 7.08*

3

COAX-Schlauchleitungen für Zapfsäulen mit aktiver Gasrückführung.
Nicht demontierbar. Siehe Katalogseite GR 11

Zapfventilseite/*Nozzle Side*

Zapfsäulenseite/*Pump Side*

COAX hose assemblies for dispensers with active vapour recovery.
No disassembling*. See catalogue page GR 11*

2

COAX-Zapfsäulenanschluss
ZAF 2 mit drehbarer Mutter,
siehe Katalogseite GR 15

COAX adapter (splitter valve)
ZAF 2 *for petrol pumps with swivelling nut, see catalogue page GR 15*

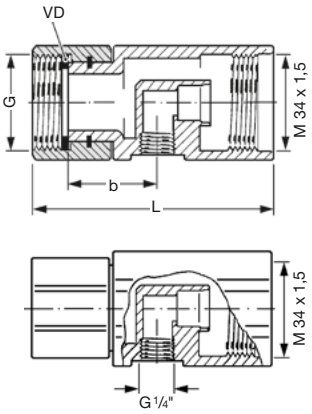

4

COAX-Schlauchleitungen für Zapfsäulen mit aktiver Gasrückführung.
Für Selbstmontage. Siehe Katalogseite GR 13

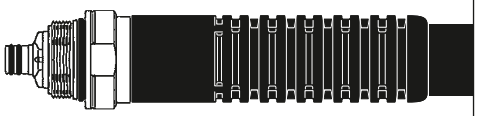

Zapfventilseite/*Nozzle Side*

Zapfsäulenseite/*Pump Side*

COAX hose assemblies for dispensers with active vapour recovery.
For self assembly*. See catalogue page GR 13*

AUSFÜHRUNG WERKSTOFFE · GEWICHT
Construction Details Materials · Weight
Specification

Automatik-Zapfventil, Nennweite 19 für Abgabeleistung max. 80 l/min.

Betriebsdruck von 0,5 bis 3,5 bar. Temperaturbereich -20° bis +55°C.

Geeignet für Benzin (auch mit Ethanolbeimischung bis E 85), Diesel, Heizöl, Biodiesel. Nicht geeignet für dickflüssige Öle.

STANDARD-AUSFÜHRUNG:

Venturigesteuerte Abschaltautomatik mit Kugel-Kipp-Sicherheitsauslöser. Rückschlagventil für Vollschlauchbetrieb. 2-Stufen-Aufhalteraste mit herausziehb. Rastenstecker EB 280. Gehäuse und Schlauchanschluss aus Aluminium. Auslaufrohr aus Alu, Kappe Edelstahl. Leichtgang-Drehgelenk mit Swivelmutter aus Edelstahl. Lippendichtung, O-Ringe und Membrane aus PU und NBR. Bügel + Schalthebel aus Kunststoff. Innenteile aus Messing, Edelstahl, POM bzw. PEEK. Schutzüberzug und Kälteschutz aus PVC. Sortentülle EK 043 aus Polyurethan.

Gewicht: ≈ 1,0 kg

Entspricht EN 13012 und den gültigen Sicherheits- und Eichvorschriften.
ATEX (Ex II 1G) Zertifikat Nr. TPS 19 ATEX 103415 0002 U.
TÜV Zulassung P-TÜ7-01930.

—

Automatic nozzle DN 19, for flow rate max. 80 l/min.

Working pressure 0,5 to 3,5 bar. Temperature range -20° to +55°C.

Suitable for gasoline (also with ethanol content up to E 85), diesel, fuel oil, biodiesel. Not suitable for viscous oils.

STANDARD SPECIFICATION:

Venturi type automatic shut-off with safety cut-out attitude valve. Built-in check valve. 2-speed lever latch with removable latch pin EB 280. Body and hose inlet of aluminium. Spout of aluminium, tip of stainless steel. Easy rotating swivel, swivel nut of stainless steel. Lip seal, O-rings + diaphragm of polyurethane and NBR. Guard and lever of composite plastic. Inner parts of brass, stainless steel, POM and PEEK. Scuffguard and comfigrip of PVC. Product Sleeve EK 043 of polyurethane.

Weight: ≈ 1,0 kg.

Meets EN 13012. Fulfils the requirements of safety and Weights and Measures.
ATEX (Ex II 1G) certificate no.: TPS 19 ATEX 103415 0002 U.
TÜV approval P-TÜ7-01930.

BÜGEL FORM *Guard Style* No.	AN-SCHLUSS *Hose Inlet* G	ROHR-GRÖSSE *Spout Size* DN [mm]	BESTELL-NUMMER *Part Number* Type
1	G 1 AG *1" BSP male*	19	ZVA2 1.0
		Form R 16 *reduced*	ZVA2 1.0 R
3	G 1 AG *1" BSP male*	19	ZVA2 3.0
		Form R 16 *reduced*	ZVA2 3.0 R
	G 1 IG *1" BSP female*	19	ZVA2 3.1
		Form R 16 *reduced*	ZVA2 3.1 R
	G ¾ IG *¾" BSP female*	19	ZVA2 3.4
		Form R 16 *reduced*	ZVA2 3.4 R
4	G 1 AG *1" BSP male*	19	ZVA2 4.0
		Form R 16 *reduced*	ZVA2 4.0 R
	G 1 IG *1" BSP female*	19	ZVA2 4.1
		Form R 16 *reduced*	ZVA2 4.1 R
	¾" NPT IG *¾" NPT female*	19	ZVA2 4.3
		Form R 16 *reduced*	ZVA2 4.3 R
	G ¾ IG *¾" BSP female*	19	ZVA2 4.4
		Form R 16 *reduced*	ZVA2 4.4 R
	1" NPT IG *1" NPT female*	19	ZVA2 4.5
6	G 1 AG *1" BSP male*	19	ZVA2 6.0
		Form R 16 *reduced*	ZVA2 6.0 R
	G ¾ IG *¾" BSP female*	19	ZVA2 6.4
		Form R 16 *reduced*	ZVA2 6.4 R
6B	G 1 IG *1" BSP female*	Form R 16 *reduced*	ZVA2 6B.1 R
	G ¾ IG *¾" BSP female*	19	ZVA2 6B.4
		Form R 16 *reduced*	ZVA2 6B.4 R

ZVA Slimline 2

Auslaufrohr Diesel
DN 19
Diesel spout

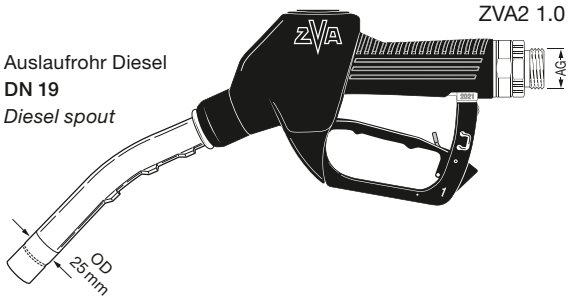

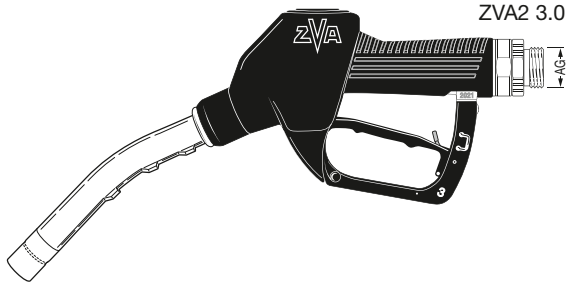

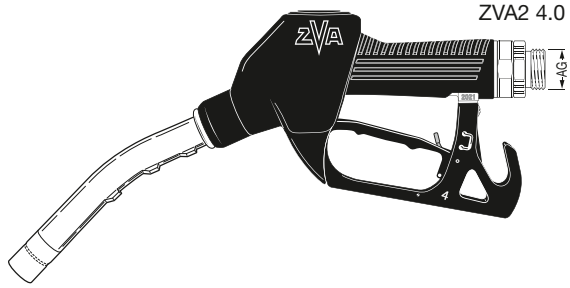

Auslaufrohr 'R'
für Bleifrei
DN 16
Spout 'R'
for unleaded

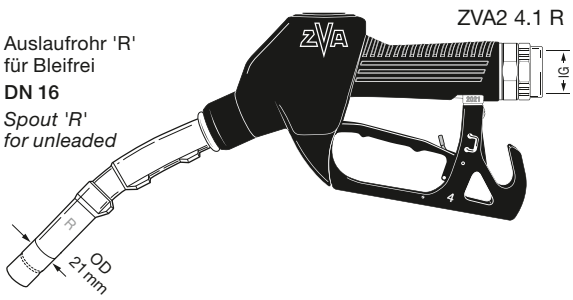

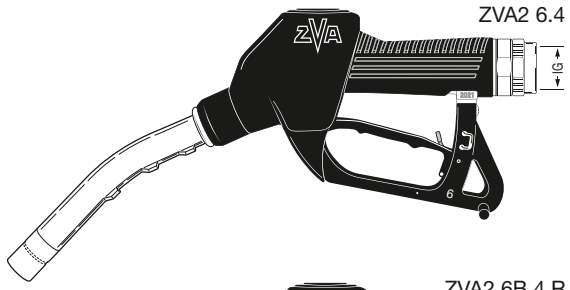

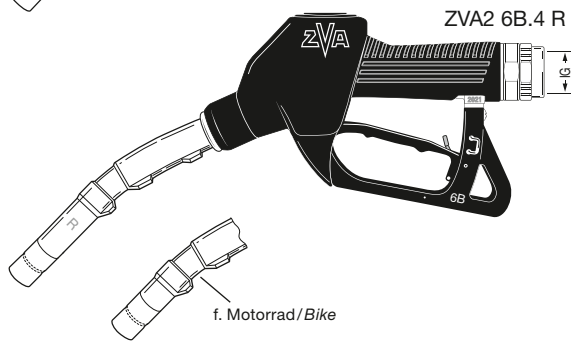

TECHNISCHE ÄNDERUNGEN VORBEHALTEN · NACHDRUCK UND KOPIEN NUR MIT UNSEREM EINVERSTÄNDNIS · *Specifications subject to change without notice · Copyright ELAFLEX HIBY*

Bestellnummern-Erläuterung ZVA 2, siehe **Information 4.08** oder **zapfventilkonfigurator.elaflex.de**

—

*Order number breakdown, see **Information 4.08** or **nozzleconfigurator.elaflex.de***

Automatik-Zapfventil ZVA Slimline 2

Automatic Nozzle ZVA Slimline 2

Ersatzteile ZVA Slimline 2 · *Spare Parts ZVA Slimline 2*

1) Zapfventil-Gehäuse wird nicht als Ersatzteil geliefert
2) Einheitsventil-Baugruppe EA 055 (EA 037), siehe E20 Seite 8 und Information 5.14 D
3) LT (Low Temperature) Version siehe E20 Seite 26 und Information 4.14 D
4) HT (High Temperature) Version, siehe Information 5.18 E

1) Nozzle body is not available as spare part
2) Unified valve assembly EA 055 (EA 037), see E20 page 8 and Information 5.14 E
3) LT (Low Temperature) version, see E20 page 26 and Information 4.14 E
4) HT (High Temperature) version, see Info 5.18 E

Montagewerkzeuge/*Assembly Tools*	
EW 2 CV	f. EB 235
EW 3	f. EA 058.1
EW 3 CV	f. EA 103.1
EW 5 - 3	f. EA 058.1, EA 103.1
EW 7 + EW 7 A	f. EA 052.2
EW 11 - EC014_EC094	f. EC 014
EW 12	f. EO 105
EW 19/22	f. EG 069.1, EK 148.1
EW 669/2	f. EA 438.1, EB 278
EW J 1	f. EC 231
EW M 36/41	f. Schlauchanschlüsse/*hose inlets*

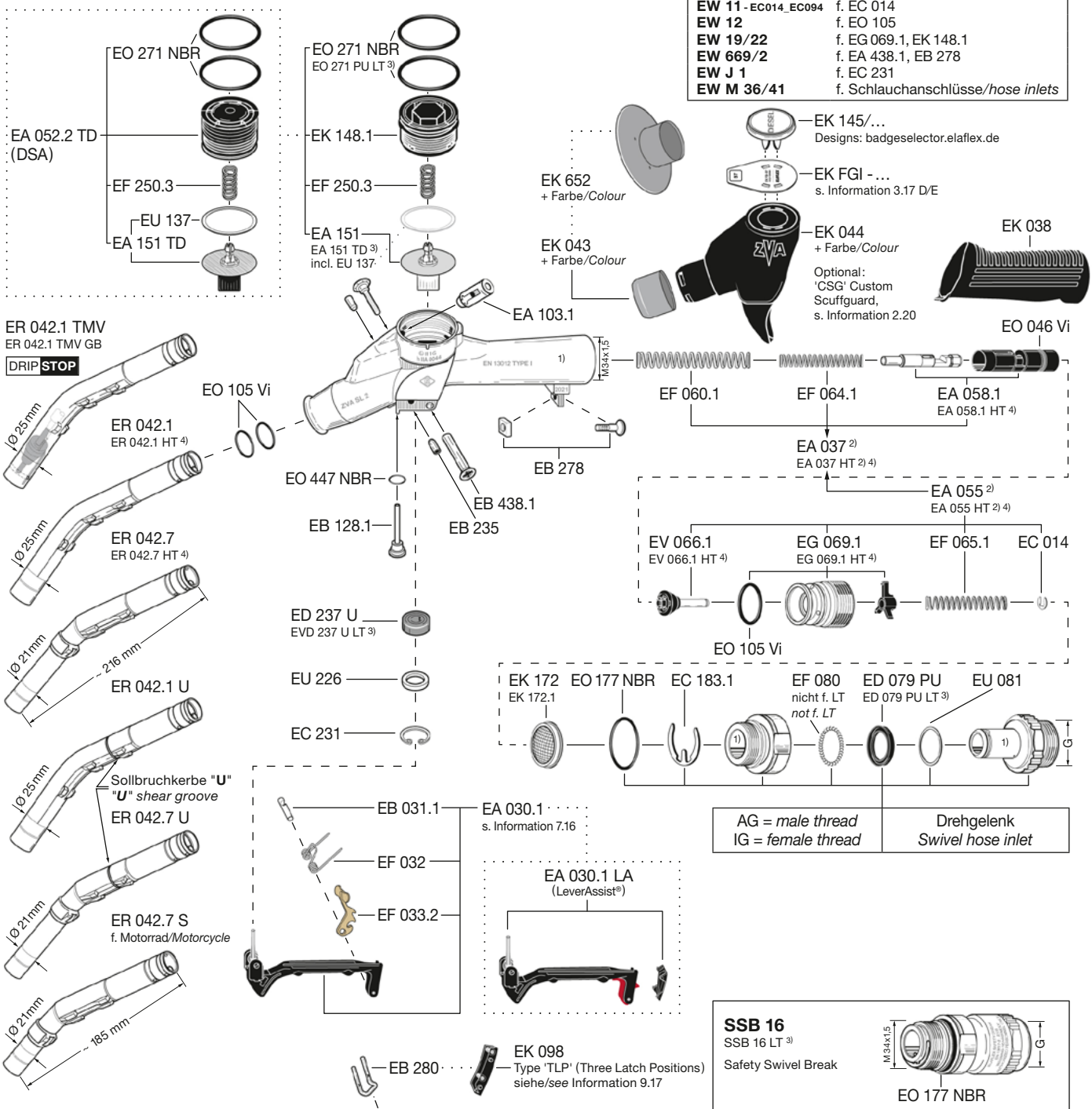

SSB 16
SSB 16 LT 3)
Safety Swivel Break

PSB 16
Pump Safety Break
f. High Hose Dispensers
s. Information 6.13

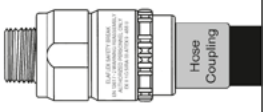

BS 16
Break Sleeve
Polyurethane
f. SSB 16 + PSB
+ Farbe/*Colour*

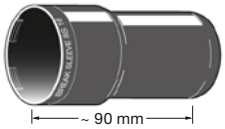

SG 1" ... AI
Schauglas
Sight Glas
Beispiel/*Example*
SG 1" M 34 AI

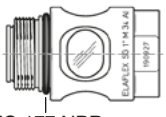

 Zusatz-Bestellnummer für Bügel ohne Rastenstecker: ...**D** / *Additional part number for guards without latch pin: ...**D***

GRUPPE 5 *Section*	AUSFÜHRUNG WERKSTOFFE · GEWICHT *Construction Details* *Materials · Weight* Specification	BÜGEL FORM *Guard* *Style* No.	AN- SCHLUSS *Hose* *Inlet* G	ROHR- GRÖSSE *Spout* *Size* DN [mm]	BESTELL- NUMMER *Part* *Number* Type
	Automatik-Zapfventil, Nennweite 19 für Abgabeleistung max. 80 l/min. Betriebsdruck von 0,5 bis 3,5 bar. Temperaturbereich -20° bis +55° C. Geeignet für Benzin (auch mit Ethanolbeimischung bis E 85), Diesel, Heizöl, Biodiesel. Nicht geeignet für dickflüssige Öle. Gewicht: ≈ 1,0 kg — *Automatic nozzle DN 19, for flow rate max. 80 l/min.* *Working pressure 0,5 to 3,5 bar. Temperature range -20° to +55° C.* *Suitable for gasoline (also with ethanol content up to E 85), diesel, fuel oil, biodiesel. Not suitable for viscous oils.* *Weight: ≈ 1,0 kg.*	8	G 1 AG *1" BSP male*	19	ZVA2 8.0
				Form R 16 *reduced*	ZVA2 8.0 R
			G 1 IG *1" BSP female*	19	ZVA2 8.1
				Form R 16 *reduced*	ZVA2 8.1 R
			G 1 IG *1" BSP female*	19	ZVA2 8.4
				Form R 16 *reduced*	ZVA2 8.4 R
			G ¾ AG *¾" BSP male*	19	ZVA2 8.7
				Form R 16 *reduced*	ZVA2 8.7 R
		8DMrm	G 1 IG *1" BSP female*	19	ZVA2 8 DMrm.1
				Form R 16 *reduced*	ZVA2 8 DMrm.1 R

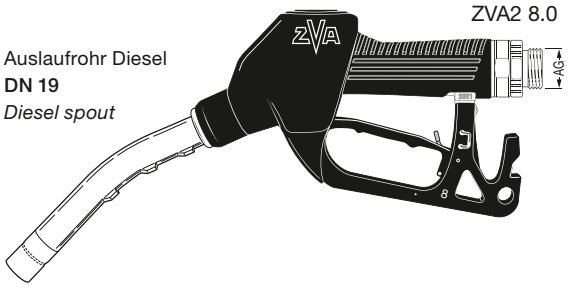

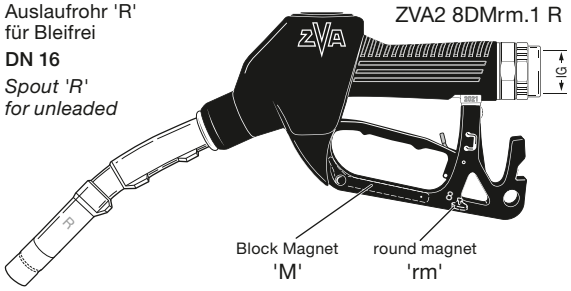

Zusatz-Bestellnummern · *Additional Part Numbers / Accessories*

Schutzüberzug EK 044 (schwarz, grün, rot, blau, gelb). Sonderfarben z. B. orange, hellgrün etc. auf Anfrage. — ***Scuffguard*** *EK 044 (black, green, red, blue, yellow). Special colours e.g. orange, light green etc. on request.*	... EK 044 + Farbe/*colour*
Sortentülle EK 043 (schwarz, grün, rot, gelb, blau, Sonderfarben). Empfehlung für flexiblen und wirtschaftlichen Farbwechsel: EK 044 schwarz, EK 043 farbig. — ***Product Sleeve*** *EK 043 (black, green, red, yellow, blue, special colours). Recommended for a flexible / economic colour change : EK 044 black, EK 043 coloured.*	... EK 043 + Farbe/*colour*
Spritzschutz EK 652 (schwarz, grün, rot, gelb, blau, Sonderfarben), siehe Seite 518 oder Information 7.08. — ***Splashguard*** *EK 652 (black, green, red, yellow, blue, special colours), see page 518 or Information 7.08.*	... EK 652 + Farbe/*colour*
Mit selbstschließender Abreißkupplung mit Drehgelenk **SSB 16** und Break Sleeve **BS 16** (schwarz, grün, blau, rot, gelb, Sonderfarben). Auch lieferbar in NR-Ausführung (nicht wiederverwendbar). — *With Safety Swivel Break* ***SSB 16****. Self-closing break-away coupling with Break Sleeve* ***BS 16*** *(black, green, blue, red, yellow, special colours). Also available as NR-Type (non reusable).*	... SSB 16 (... SSB 16 NR) ... BS 16 + Farbe/*colour*
Bügel mit **Blockmagneten** 'M' oder **Rundmagneten** 'rm', für Reed-Kontakte. — *Guard with* ***block magnet*** *'M' or* ***round magnet*** *'rm' for Reed contacts.*	... M ... rm
Mit druckgesteuerter Sicherheitsabschaltung **DSA** für Zapfsäulen mit Mengen- oder Preisvoreinstellung, siehe Information 3.08. — *With pressure-controlled safety shut-off* ***DSA*** *for prepay/preset dispensers. See Information 3.08.*	... DSA
Mit Diesel-Tropfensammler mit **DRIP STOP** Magnetverschluss, siehe Information 6.08. Durchflussrate max. 50 l/min. — *With drip catcher with* ***DRIP STOP*** *magnetic valve for cleaner Diesel refuelling, see Information 6.08. Max. flow rate 50 l/min.*	... TMV
Mit **LeverAssist®** Aufhaltehilfe, siehe Information 1.10 D. Für Tankstellen, an denen die Nutzung von Aufhalterasten nicht erlaubt ist. — *With* ***LeverAssist®*** *hold open aid, see Information 1.10 E. For petrol stations where latching is not permitted.*	... LA
Totmann-Type ohne Rastenstecker EB 280, alternativ zu LeverAssist® — ***Deadman type*** *without latch pin EB 280, alternatively to LeverAssist®*	... D
Mit **TLP** Adapter für 3-Stufen-Aufrastung, ohne Rastenstecker EB 280 — *With* ***TLP*** *adapter for Three Latch Positions, without latch pin EB 280*	... TLP
Niedrigtemperatur-Type für Umgebungstemperaturen bis -55° C (Medientemperaturen -40° C bis +40° C), siehe Information 4.14 D. — ***Low Temperature type****, for ambient temperatures down to -55° C (media temperatures -40° C to +40° C), see information 4.14 E.*	... LT

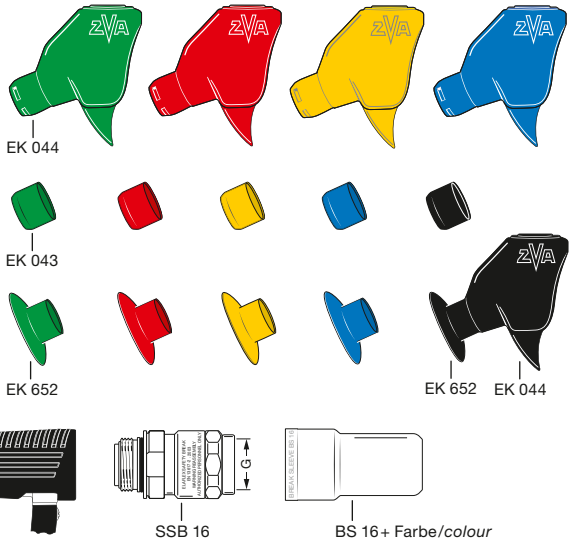

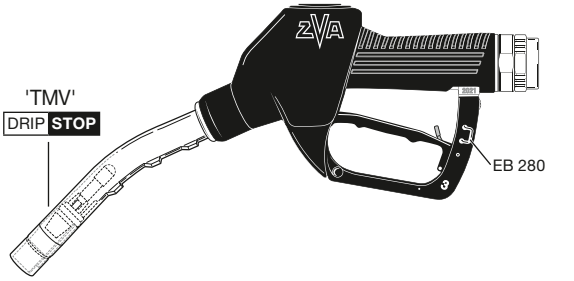

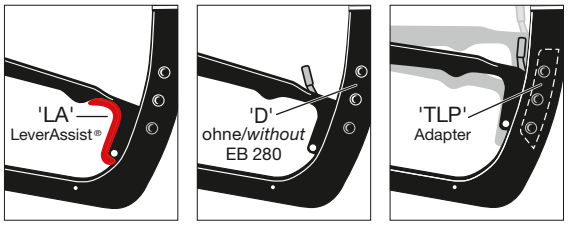

Mit EO 271 LT, EA 151 TD, ED 237 U LT und ED 079 LT

With EO 271 LT, EA 151 TD, ED 237 U LT und ED 079 LT

Bestellnummern-Erläuterung ZVA 2, siehe **Information 4.08** oder **zapfventilkonfigurator.elaflex.de**

Order number breakdown, see ***Information 4.08*** *or* ***nozzleconfigurator.elaflex.de***

TECHNISCHE ÄNDERUNGEN VORBEHALTEN · NACHDRUCK UND KOPIEN NUR MIT UNSEREM EINVERSTÄNDNIS · *Specifications subject to change without notice · Copyright ELAFLEX HIBY*

Leistungsvergleich

von ELAFLEX-Automatik-Zapfventilen DN 16 bis DN 32 mit Drehgelenk/Sieb

Flow Chart

for ELAFLEX ZVA Automatic Nozzles DN 16 to DN 32 with swivel/strainer

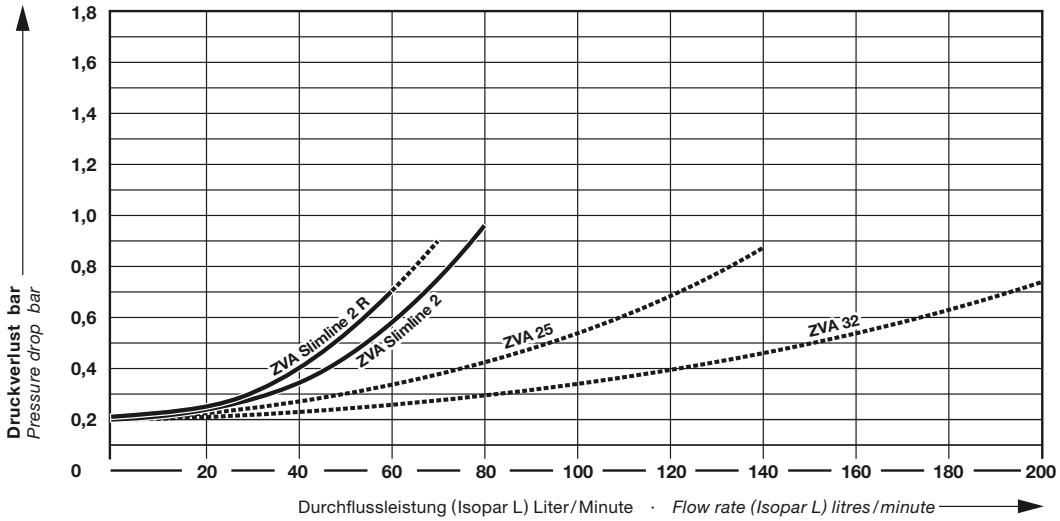

ZVA Slimline 2

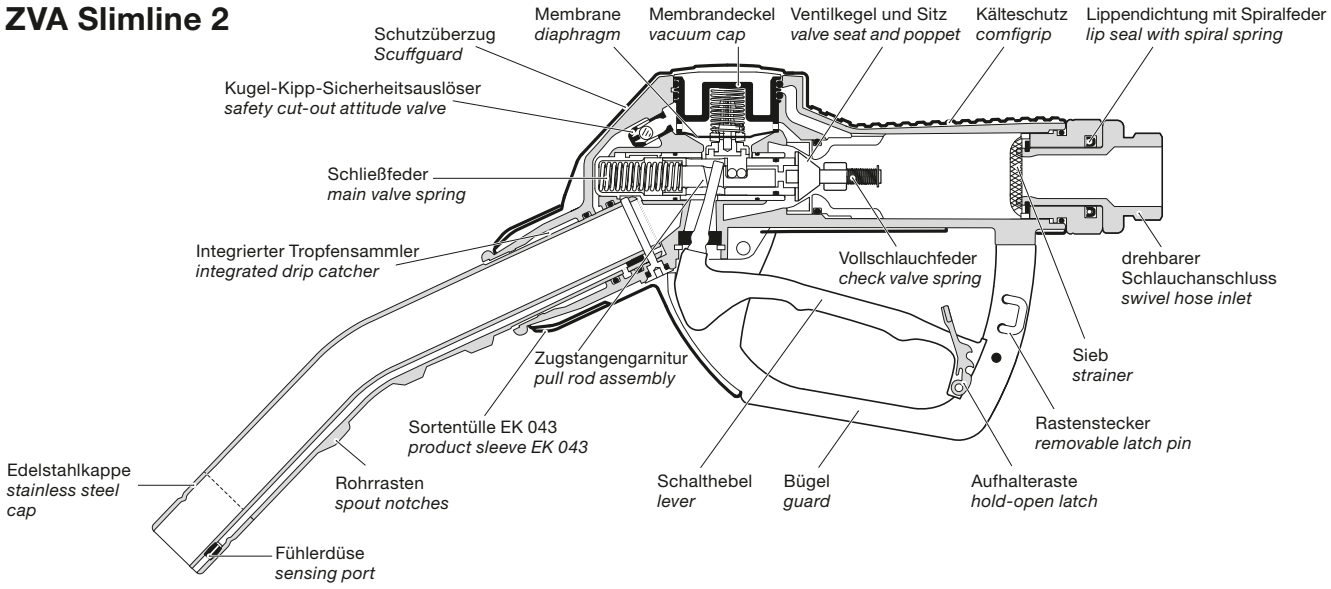

Weiteres Zubehör · *Further Accessories*

1

Product Badges für ZVA-Zapfventile:
Produktplaketten dienen zur Kennzeichnung der Kraftstoffsorte und helfen dabei, Fehlbetankungen zu vermeiden.
> 600 Designs. Auswahl über
badgeselector.elaflex.de

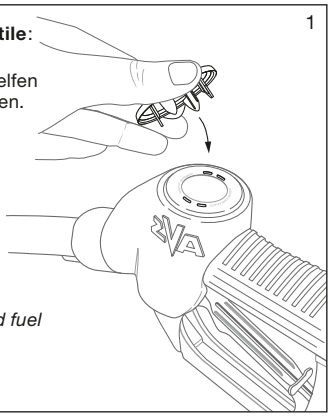

***Product Badges for ZVA nozzles**:*
Product badges display the selected fuel grade and help to prevent misfilling.
> 600 designs. Fast choice:
badgeselector.elaflex.com

2

Flugzeugbetankungs-Zubehör:
Schauglas SG 1" Al
mit Feinsieb ES 239.1 (160 my),
Bügel EG 281.1 AF oder 4 AF,
elektrisch leitfähig,
GKG 19 Gummikappengarnitur,
EKG 1200
Erdungskabelgarnitur

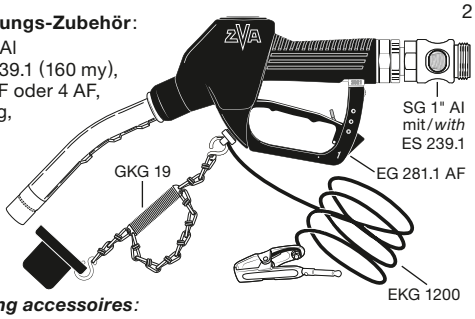

***Aircraft Refuelling accessoires**:*
Sight glass SG 1" Al with strainer ES 239.1 (160 my), Guard EG 281.1 AF or 4 AF, electrically conductive, GKG 19 Dust cap assembly, EKG 1200 ground cable assembly

3

ZVA Slimline für Lösungsmittel und Chemikalien siehe Katalogseite 523. Passende **DG Drehgelenke** aus Messing oder Edelstahl siehe Katalogseite 363.

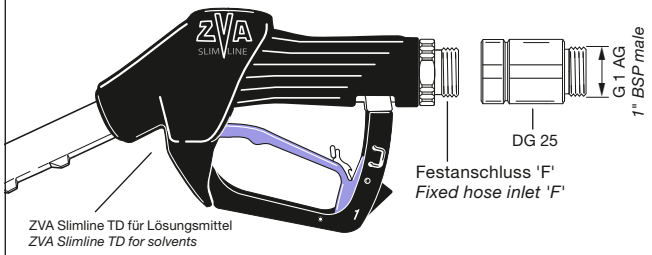

***ZVA Slimline** for solvents and chemicals see catalogue page 523.*
*Suitable **DG swivels** of brass or stainless steel see catalogue page 363.*

4

SG 1" Al, Schaugläser DN 25, EN 13617-1. Verschiedene Gewindegrößen und Typen verfügbar, siehe Katalogseite 531.

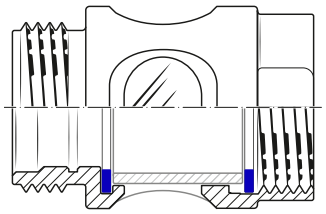

***SG 1" Al**, sight glasses DN 25, EN 13617-1. Various thread sizes and types available, see catalogue page 531.*

AUSFÜHRUNG · WERKSTOFFE VERWENDUNGSBEREICH *Construction Details · Materials Application* Specification	GE-WICHT *Weight* ≈ kg	SCHLAUCH-ANSCHLUSS *Hose Inlet Thread Type + Size*	BESTELL-NUMMER *Part Number* Type
ZVA AdBlue HV: Zapfventil mit automatischer Abschaltung, Rückschlagventil, 3 Stufen-Aufhalteraste mit Rastenstecker EB 280, Kugel-Kippventil u. Grobsieb EK 172. Wahlweise mit festem Schlauchanschluss 'F', Drehgelenk EA 075.0 A oder Abreißkupplung SSB 16 SS aus Edelstahl. Gehäuse Aluminium chemisch vernickelt und kunststoffbeschichtet, Auslaufrohr Aluminium, mit Magnetschalter, Innenteile Edelstahl/Kunststoff. Schlauchanschluss Edelstahl. Schalthebel blau rilsaniert, Schutzüberzug schwarz oder blau und Kälteschutz PVC, Dichtungen NBR/PU. Auslaufrohr mit Magnetschalter. **AdBlue® ist ein eingetragenes Warenzeichen des VDA.** ATEX (Ex II 1 G Ex h IIA Ga) Zertifikat Nr. TPS 19 ATEX 103415 0002 U — ***ZVA AdBlue HV:*** *Nozzle with automatic shut-off and safety cut out ball valve, check valve, 3-speed lever latch with removable latch pin EB 280, and strainer EK 172. Available either with fixed hose inlet 'F', swivel EA 075.0 A or Safety Swivel Break SSB 16 SS of stainless steel:* *Body of aluminium nickel plated and transparent plastic coated, spout aluminium, with magnetic switch, inner parts stainless steel/plastic. Hose inlet of stainless steel. Lever rilsan plated (blue), scuffguard black or blue and comfigrip PVC, seals NBR/PU. Spout with magnet opening.* ***AdBlue® is a registered trademark of VDA.*** *ATEX (Ex II 1G Ex h IIA Ga) certificate no. TPS 19 ATEX 103415 0002 U*	1,05	mit Drehgelenk EA 075.0 A G 1 AG *1" BSP male* *with swivel EA 075.0 A*	ZVA AdBlue HV ...
	1,15	mit Abreißkupplung / integr. Drehgelenk SSB 16 SS G 1 AG *1" BSP male* *with Safety Swivel Break SSB 16 SS*	ZVA AdBlue HV ... SSB
	1,05	mit Festanschluss 'F' EG 173.0 A G 1 AG *1" BSP male* *with fixed inlet 'F' EG 173.0 A*	ZVA AdBlue HV ... F
ELAFIX 40 wird vom Erstausrüster in einem geeigneten Tankeinfüllstutzen, DN 40 oder größer, durch Einschnappen fixiert. Das ZVA AdBlue HV Zapfventil lässt die Befüllung nur in Verbindung mit dem ELAFIX 40 Magnetadapter zu. Das definierte Magnetfeld im Einfüllstutzen öffnet den Magnetschalter im Auslaufrohr. Ein Befüllen anderer Kraftstofftanks mit AdBlue® ist dadurch ausgeschlossen. Auch eine Befüllung des AdBlue® Tanks mit Kraftstoff ist nicht möglich, weil die Benzin- und Dieselrohre nicht in den ELAFIX 40 Magnetadapter passen. Materialien: Gehäuse aus POM, gekammerter Ringmagnet. Gewicht ≈ 65 g — ***ELAFIX 40** is installed by the original equipment manufacturer into a suitable vehicle filler neck (DN 40 or larger).* *Refilling with the ZVA AdBlue HV nozzle is only possible in combination with the ELAFIX 40 magnet adapter. The fixed magnetic field within the filler neck opens the magnet switch in the spout, so misfilling into petrol or Diesel tanks is made impossible. The filling of the AdBlue® tank with fuel is also prevented, because petrol and Diesel spouts do not fit into the ELAFIX 40 magnet adapter. Materials: body of POM, capsulated ring magnet.* *Weight ≈ 65 g*			ELAFIX 40
Sonderausführung mit Diebstahlschutz: Ausführung und Werkstoffe wie ELAFIX 40, jedoch Gehäuse mit Korb, um das Einführen eines Absaugschlauches zu verhindern. Gewicht ≈ 70 g — *Special type with anti-theft device: Construction and materials like ELAFIX 40, but body with basket to prevent the introduction of an exit hose.* *Weight ≈ 70 g*			ELAFIX 40 ANTI-SIPHON

Automatik-Zapfventil ZVA AdBlue HV, aus beschichtetem Aluminium zur Befüllung von LKW mit AdBlue® Harnstofflösung nach ISO 22241-1 (DEF/AUS 32/ARLA 32).

Zum Schutz vor Fehlbetankung ist die Medienabgabe nur möglich mit normkonformem Magnetadapter wie ELAFIX 40, der im Einfüllstutzen des Fahrzeugtanks angebracht ist. Max. Abgabeleistung 40 l/min, Betriebsdruck 0,5–3,5 bar, minimale Pumpenleistung 20 l/min. Betriebstemperatur -5° C bis +55° C; Einsatz bei niedrigen Umgebungstemperaturen in Verbindung mit Heizsystem in den Zapfsäulen.

—

Automatic nozzle ZVA AdBlue HV, of coated aluminium for heavy vehicle refilling with AdBlue® urea solution to ISO 22241-1 (Diesel Exhaust Fluid DEF/AUS 32/ARLA 32).

To avoid misfilling, dispensing is only possible in combination with standard conform magnet adapters as ELAFIX 40 which are incorporated within the filler opening of AdBlue® vehicle tanks. Flow rate up to 40 l/min, working pressure 0,5–3,5 bar, minimum pump output 20 l/min. Operating temperature -5° C up to +55° C. Use at lower temperatures only in conjunction with a suitable heating system within the dispenser.

ZVA AdBlue HV

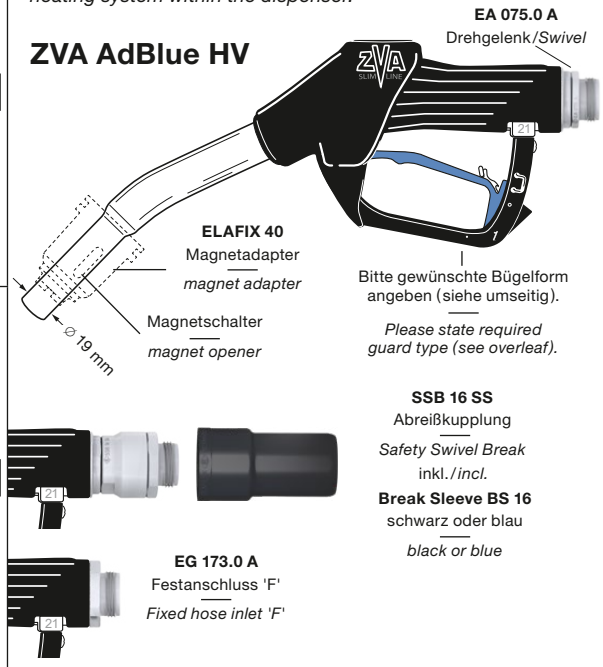

Magnetadapter ELAFIX 40 zum Einbau in Tankeinfüllstutzen ab DN 40, zur verwechslungssicheren Betankung von Harnstofflösung in Verbindung mit ZVA AdBlue HV. Entspricht ISO 22241-4.

—

Magnet adapter ELAFIX 40 for installation in filler necks from DN 40. This adapter allows the refilling of urea solution with ZVA AdBlue HV, without the risk of misfillings. Meets ISO 22241-4.

ELAFIX 40

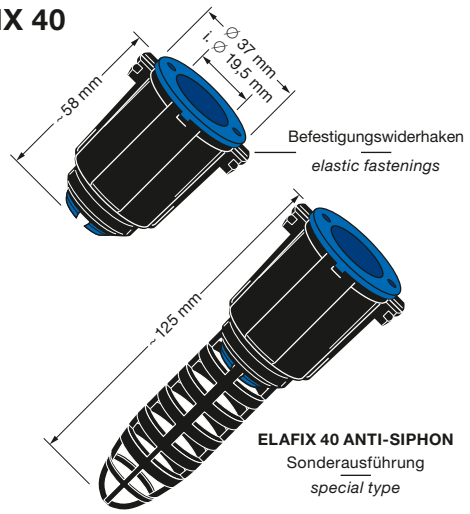

TECHNISCHE ÄNDERUNGEN VORBEHALTEN · NACHDRUCK UND KOPIEN NUR MIT UNSEREM EINVERSTÄNDNIS · Specifications subject to change without notice · Copyright ELAFLEX HIBY

Ersatzteile ZVA AdBlue HV · *Spare Parts ZVA AdBlue HV*

1) Zapfventil-Gehäuse, wird nicht als Ersatzteil geliefert.
2) Drehgelenk-Gehäuse aus Edelstahl/POM, werden nicht als Ersatzteil geliefert.

1) Nozzle body, not available as spare part.
2) Swivel body parts of stainless steel/POM, not available as spare parts.

Montagewerkzeuge/*Assembly Tools*	
EW 2 CV	f. EB 235
EW 3	f. EA 158 A
EW 5 - 3	f. EA 158 A
EW 19/22	f. EG 169.1 A, EK 147
EW 669/2	f. EB 438.1, EB 278
EW J 1	f. EC 231
EW J 29	f. EA 243.4
EW M 36/41	f. EA 075 A, SSB 16 SS, EG 173 A

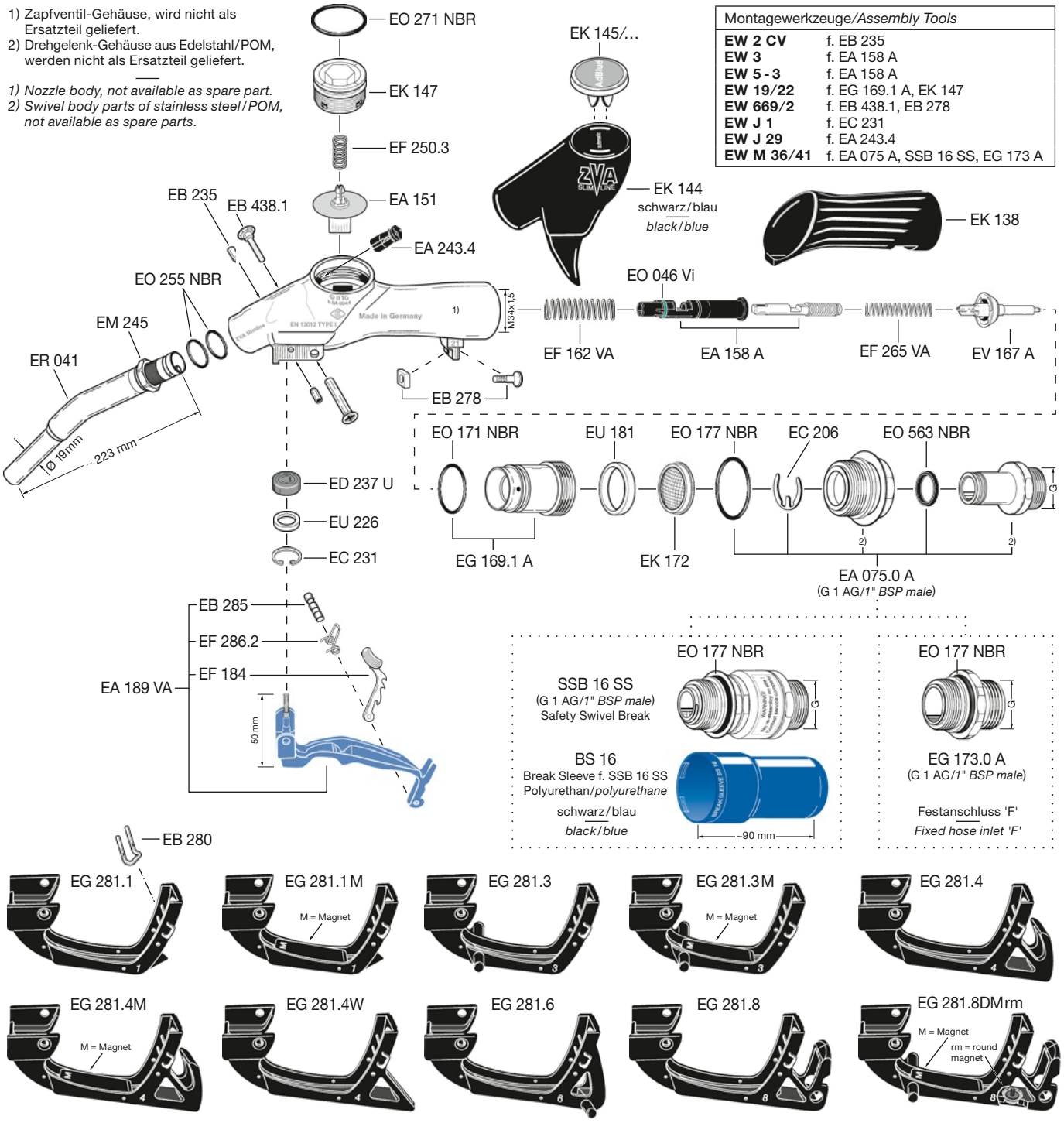

Zusatz-Bestellnummer für Bügel ohne Rastenstecker : ... **D** / *Additional part number for guards without latch pin : ... **D***

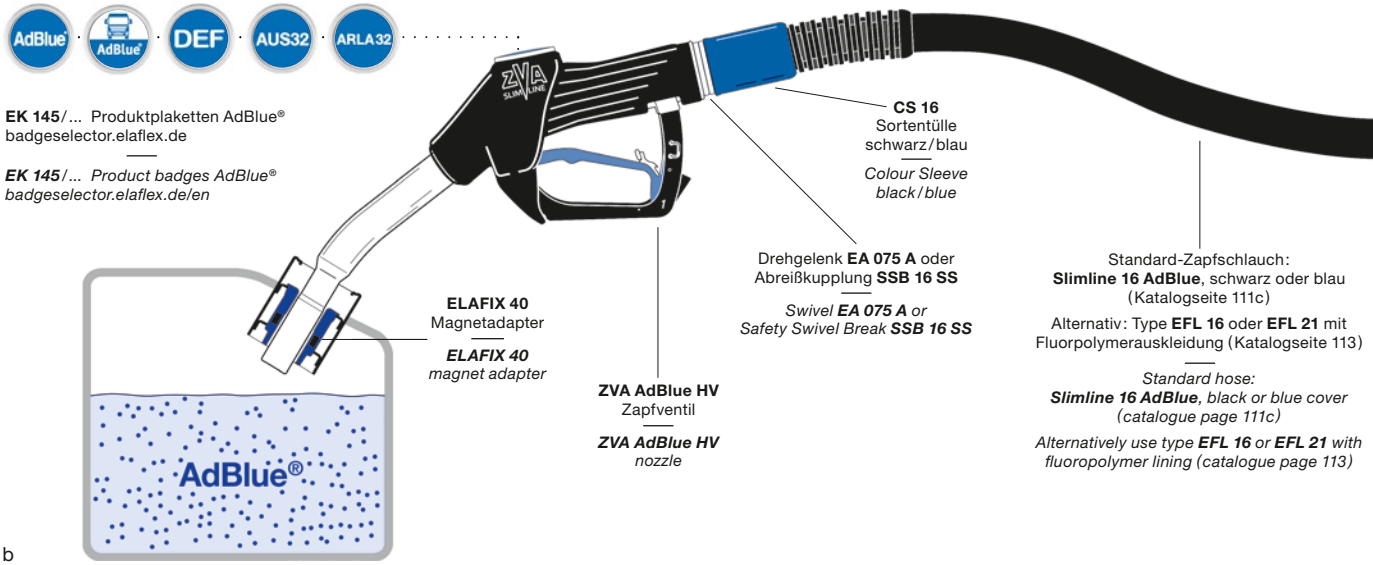

ZVA AdBlue LV:

Zapfventil mit automatischer Abschaltung, Rückschlagventil, 1 Stufen-Aufhalteraste in Verbindung mit Rastenstecker EB 280.

Gehäuse Aluminium chemisch vernickelt und kunststoffbeschichtet. Auslaufrohr faserverstärkter Kunststoff mit integriertem Fehlbetankungsschutz, verhindert auch das Nachtropfen.

Innenteile Edelstahl/POM, Grobsieb EK 172 aus PA. Schalthebel mit Einstellschraube für Durchflusseinstellung und Bügel PA. Schutzüberzug und Kälteschutz PVC, Dichtungen NBR und PU. Lieferung mit EW 22 Prüfadapter.

ZVA AdBlue LV:

Nozzle with automatic shut-off, check valve, 1-speed lever latch with removable latch pin EB 280.

Body aluminium, chemically nickel-plated and plastic-coated. Spout fiber-reinforced composite plastic with integrated misfilling protection, no dripping when removing nozzle from fill point.

Inner parts stainless steel and POM, strainer PA. Lever and guard PA. Scuffguard and comfigrip PVC, seals NBR and PU. Includes EW 22 test adapter.

Automatik-Zapfventil für AdBlue® Harnstofflösung nach ISO 22241-1 (DEF / AUS / ARLA 32), für Fahrzeuge <3,5 t (PKW und Transporter). Mit integriertem Fehlbetankungsschutz, Medienabgabe nur möglich mit Einfüllstutzen nach ISO 22241-5.

Max. Abgabeleistung 10 l / min, empfohlene Abgabeleistung an Tankstellen 4 – 5 l / min. Erforderlicher Betriebsdruck 1,5 – 3,5 bar. Betriebstemperatur -5° C bis +55° C; Einsatz bei niedrigen Umgebungstemperaturen in Verbindung mit Heizsystem in den Zapfsäulen.

Entspricht EN 13012, ATEX-Zulassung für Einbau in MPD-Zapfsäulen.

Automatic nozzle for AdBlue® urea solution to ISO 22241-1 (DEF / AUS / ARLA 32), for light vehicles <3,5 t. With integrated misfilling prevention, dispensing only possible in conjunction with filling points to ISO 22241-5.

Max. flow rate 10 l / min, recommended flow rate at service stations 4 – 5 l / min. Working pressure 1,5 – 3,5 bar. Operating temperature -5° C up to +55° C. Use at lower temperatures only in conjunction with a suitable heating system within the dispenser.

Corresponds to EN 13012, ATEX approved for use in MPD dispensers.

Schlauchanschlüsse mit Volumenstromschalter: ZVA AdBlue LV werden vorzugsweise mit Drehgelenk EA 075.0 LV oder Abreißkupplung SSB 16 LV geliefert. Diese Schlauchanschlüsse haben einen Volumenstromschalter, um die Umschaltung der Durchflussrate zwischen 8 - 10 l/min zur Eichung/Kalibrierung und den empfohlenen 4 - 5 l/min im Betrieb zu ermöglichen. Entsprechen EN 13617-4 (ISO 22241). Material: Edelstahl, POM, Dichtungen NBR. Lieferung mit Prüfschlüssel EW T AdBlue.	1,05	mit Drehgelenk EA 075.0 LV G 1 AG *1" BSP male* *with swivel EA 075.0 LV*	ZVA AdBlue LV ... EA 075 LV
***Hose connections with volume flow switch**: ZVA AdBlue LV is preferably chosen with swivel EA 075.0 LV or Safety Swivel Break SSB 16 LV. These hose connections are equipped with a volume flow switch to choose between flow rates of 8 - 10 l/min (calibration) and the recommended 4 - 5 l/min (daily operation). Correspond to EN 13617-4 (ISO 22241). Material: stainless steel, POM, seals NBR. Includes test key EW T AdBlue.*	1,25	mit Abreißkupplung / integr. Drehgelenk SSB 16 LV G 1 AG *1" BSP male* *with Safety Swivel Break SSB 16 LV*	ZVA AdBlue LV ... SSB 16 LV
Weitere Schlauchanschlüsse: In Abhängigkeit der Zapfsäulenanforderungen können auch das Drehgelenk EA 075.0 A, die Abreißkupplung SSB 16 SS oder ein Festanschluss verwendet werden, um höhere Durchflussraten zu erreichen. Diese Schlauchanschlüsse haben keinen Volumenstromschalter. Sie benötigen zur Eichung eine Einstellmöglichkeit auf 10 l / min an der Zapfsäule. Entsprechen EN 13617-4 (ISO 22241). Material: Edelstahl, POM, Dichtungen NBR.	1,00	mit Drehgelenk EA 075.0 A G 1 AG *1" BSP male* *with swivel EA 075.0 A*	ZVA AdBlue LV ... EA 075 A
***Other hose connections**: Depending on the requirements of the dispenser it is also possible to use swivel EA 075.0 A, Safety Swivel Break SSB 16 SS or fixed hose inlet, in order to obtain higher flow rates. These hose connections are not equipped with a volume flow switch. For calibration purposes the dispenser is required to be set to 10 l / min. Correspond to EN 13617-4 (ISO 22241). Material: stainless steel, POM, seals NBR.*	1,15	mit Abreißkupplung / Drehgelenk SSB 16 SS G 1 AG *1" BSP male* *with Safety Swivel Break SSB 16 SS*	ZVA AdBlue LV ... SSB 16 SS
	1,00	Festanschluss 'F' EG 173.0 A G 1 AG *1" BSP male* *with fixed inlet 'F' EG 173.0 A*	ZVA AdBlue LV ... F

ZVA AdBlue LV

Zusatz-Bestellnummern · *Additional Part Numbers*

Bestellnummern-Erläuterung siehe Information 1.16 D. Einfache Online-Auswahl siehe zapfventilkonfigurator.elaflex.de

Part number breakdown see Information 1.16 E. For an easy online selection see nozzleconfigurator.elaflex.de

Bügelform bitte angeben – verfügbare Typen siehe umseitig *Please state required guard type – available types see overleaf*	Nr. Bügel *No. Guard*
Farbe Schutzüberzug bitte angeben – blau oder schwarz *Please state colour of scuffguard – blue or black*	blau / *blue* EK 144 schwarz / *black*
Ohne Rastenstecker EB 280 (keine Aufhaltefunktion). In einigen Ländern ist Aufhaltefunktion nicht oder nur in Verbindung mit Abreißkupplung erlaubt. *Without latch pin EB 280 (no hold-open function). In some countries latching is not allowed, or only allowed in conjunction with a Safety Break.*	... D

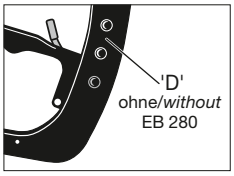

TECHNISCHE ÄNDERUNGEN VORBEHALTEN · NACHDRUCK UND KOPIEN NUR MIT UNSEREM EINVERSTÄNDNIS · Specifications subject to change without notice · Copyright ELAFLEX HIBY

Ersatzteile ZVA AdBlue LV · *Spare Parts ZVA AdBlue LV*

1) Zapfventil-Gehäuse wird nicht als Ersatzteil geliefert.
2) Drehgelenk-Gehäuse aus Edelstahl/POM, werden nicht als Ersatzteil geliefert.

1) Nozzle body not available as spare part.
2) Swivel body parts of stainless steel/POM, not available as spare parts.

Montagewerkzeuge/*Assembly Tools*	
EW 2 CV	f. EB 235
EW 3	f. EA 684
EW 5 - 3	f. EA 684
EW 19/22	f. EK 147
EW 23	f. EK 144
EW 669/2	f. EB 672, EB 673
EW J 1	f. EC 231
EW M 36/41	f. EA 075 LV, SSB 16 LV

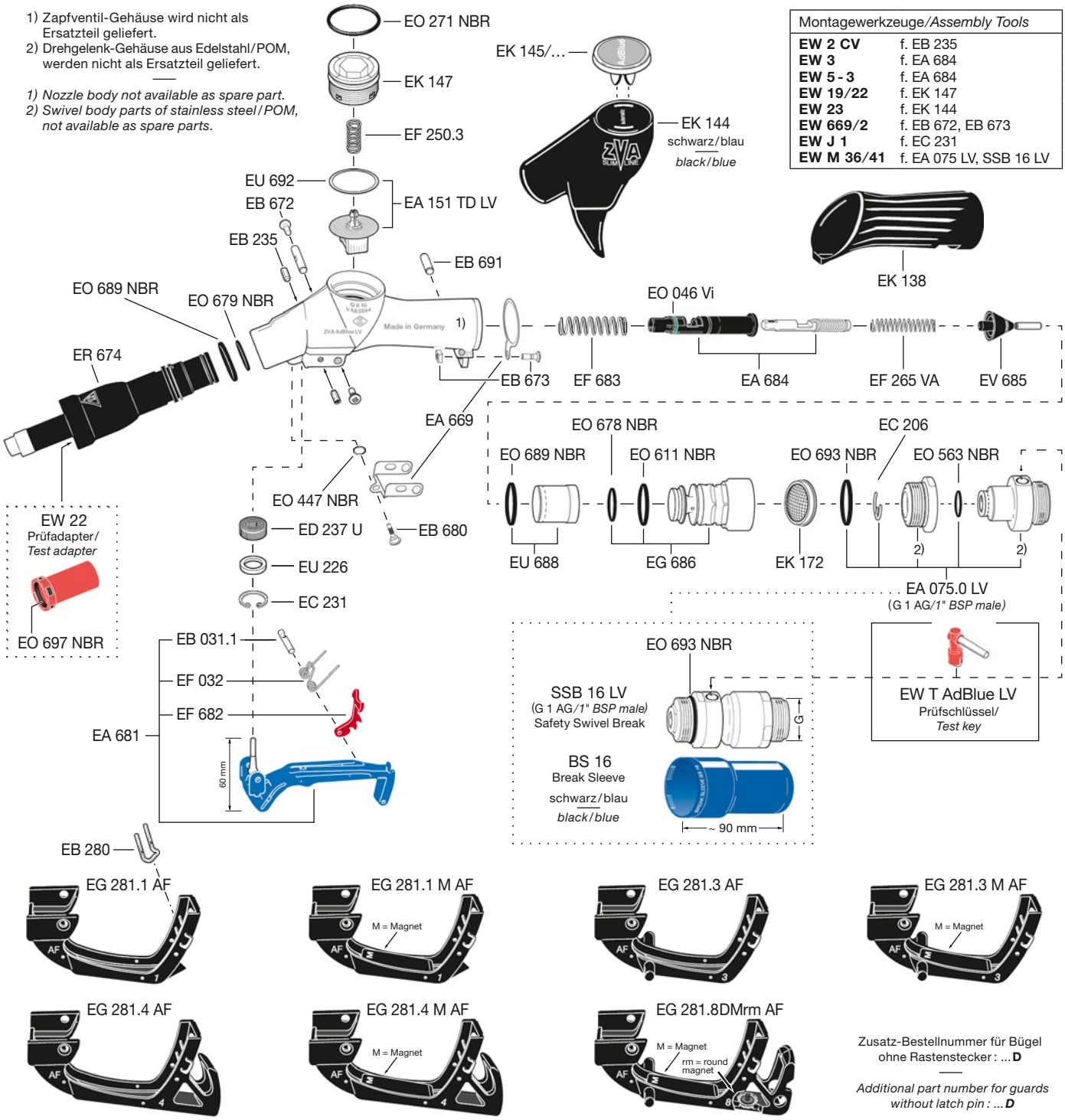

Zusatz-Bestellnummer für Bügel ohne Rastenstecker: ...**D**

*Additional part number for guards without latch pin: ...**D***

EK 145/... Produktplaketten AdBlue®
badgeselector.elaflex.de/

***EK 145**/... Product badges AdBlue®*
badgeselector.elaflex.de/en/

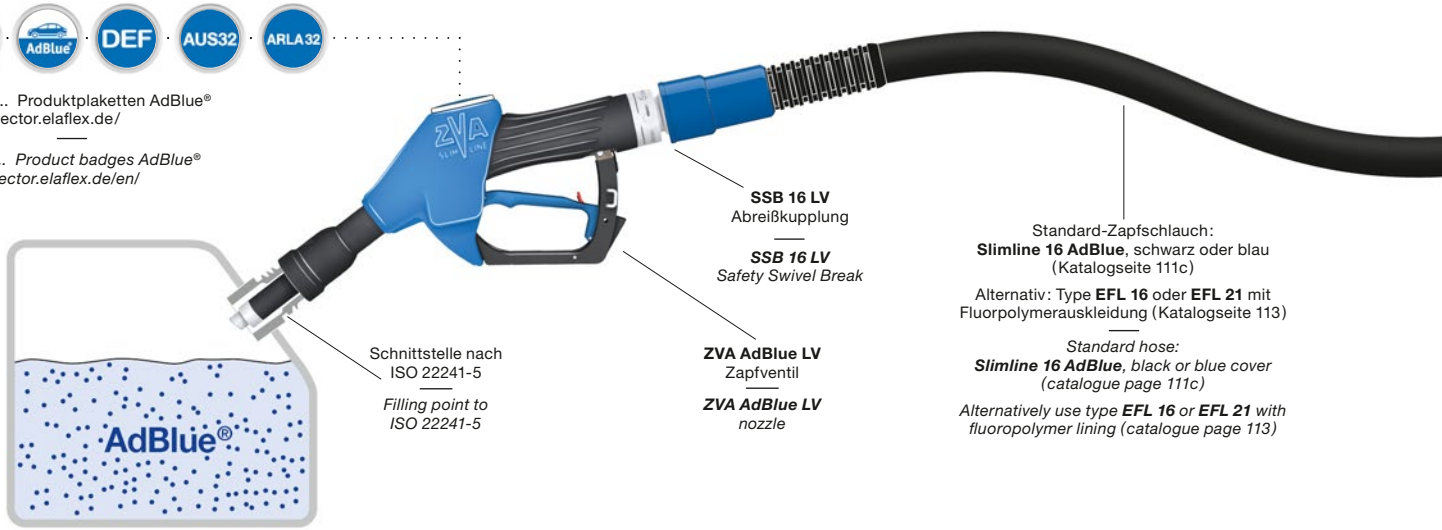

Standard-Zapfschlauch:
Slimline 16 AdBlue, schwarz oder blau (Katalogseite 111c)

Alternativ: Type **EFL 16** oder **EFL 21** mit Fluorpolymerauskleidung (Katalogseite 113)

Standard hose:
***Slimline 16 AdBlue**, black or blue cover (catalogue page 111c)*

*Alternatively use type **EFL 16** or **EFL 21** with fluoropolymer lining (catalogue page 113)*

TECHNISCHE ÄNDERUNGEN VORBEHALTEN · NACHDRUCK UND KOPIEN NUR MIT UNSEREM EINVERSTÄNDNIS · *Specifications subject to change without notice · Copyright ELAFLEX*

Ausführung ähnlich ZVA Slimline mit Abschaltautomatik, Rückschlagventil, 3-Stufen-Aufhalteraste mit herausziehbarem Rastenstecker EB 280, Kugel-Kippventil und Sieb EK 172. Mit festem Schlauchanschluss 'F', optional mit Drehgelenk DG 25 Ms, s. Seite 363. Gehäuse, Innenteile und Schlauchanschluss aus Rotguss Rg 5, Messing, Delrin und Edelstahl, Auslaufrohr Alu eloxiert, Membrane aus PTFE, Schalthebel blau rilsanisiert. Plastik-Schutzüberzug EK 144 und Kälte-schutz EK 138 aus PVC. Dichtungen aus FEP / FFKM.

Nur für Vollschlauch-Druckbetrieb, nicht zur Schwerkraftabgabe geeignet. Für Lösungsmittel und korrodierende Medien wie z. B. Alkohole, Ester, Ketone, Acetate und Äther. Auch für Benzin, Diesel, Superkraftstoffe, Frostschutzmittel und Enteisungsflüssigkeiten sowie für Wasser, Salzlösungen, schwach saure und alkalische Medien. In Zweifelsfällen bitte Beständigkeitsübersicht beachten.

ATEX (Ex II 1G) Zertifikat / *certificate*: TPS 19 ATEX 103415 0002 U.

Construction details similar to ZVA Slimline with automatic shut-off and safety cut out ball valve, check valve, 3-speed lever latch with removable latch pin EB 280 and strainer EK 172. With fixed hose inlet 'F', optional with swivel DG 25 Ms, see page 363. Body, inner parts and hose inlet of bronze, brass, Delrin and stainless steel. Spout aluminum anodised. Diaphragm of PTFE. Lever: rilsan coated. EK 144 and EK 138 of PVC. Seals of FEP / FFKM.

Suitable only for wet hose delivery, not for gravity flow. For solvents and corrosive mediums, like: alcohols, ester, ketone, acetates and ether. Also for petrol, diesel, anti-freezing and defrosting fluids as well as water, salt solutions and fluids with low acid and alkali contents. Please observe resistance chart.

Standard-Ausführung mit Langrohr ER 242.1 und Bügel Nr. 1 (auf Wunsch mit anderen Bügelformen). Dichtungen aus PU*. Gewicht ca. 1,6 kg *Standard specification with long spout ER 242.1 and guard No. 1. Seals of PU*. Weight ~ 1,6 kg*	G 1 AG 1" BSP male	ZVA 1.0 RG TD
	G 1 IG 1" BSP female	ZVA 1.1 RG TD

Automatik-Zapfventil ZVA DN 19 aus Rotguss für Lösungsmittel und korrodierende Medien. Für Abgabeleistungen bis 60 l / min. Für Betriebsdruck 0,5 bis 4 bar.

Automatic nozzle ZVA DN 19, of red bronze (gunmetal), for solvents and corrosive media. Flowrate up to 60 l / min. Working pressure 0,5 to 4 bar.

ZVA-RG

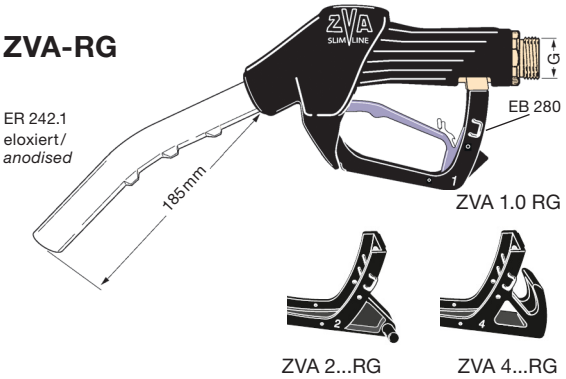

Ausführung ähnlich ZVA Slimline mit Abschaltautomatik, Rückschlagventil, 3-Stufen-Aufhalteraste mit herausziehbarem Rastenstecker EB 280, Kugel-Kippventil und Sieb EK 172. Mit festem Schlauchanschluss 'F', optional mit Drehgelenk DG 25 Ms, s. Seite 363. Gehäuse, Schlauchanschluss aus zinkfreier Bronze GBZ 10. Auslaufrohr Edelstahl. Innenteile aus Edelstahl und Delrin. Membrane aus PTFE. Schalthebel blau rilsanisiert. Kälteschutz und Schutzüberzug aus PVC. Dichtungen aus FEP / FFKM.

Nur für Vollschlauch-Druckbetrieb, nicht zur Schwerkraftabgabe geeignet. Für alle Medien wie ZVA... RG, zusätzl. auch für Trinkwasser und Nahrungs-/ Genussmittel, wie z. B. Trinkalkohol geeignet. Auf Wunsch mit C-Rohr mit verstellbarem Füllhöhenanschlag zum automatischen Nachfüllen von Fässern, z.B. für Cognac.

ATEX (Ex II 1G) Zertifikat / *certificate:* TPS 19 ATEX 103415 0002 U.

Construction details similar to ZVA Slimline with automatic shut-off and safety cut out ball valve, check valve, 3-speed lever latch with removable latch pin EB 280 and strainer EK 172. With fixed hose inlet 'F', optional with swivel DG 25 Ms, see page 363. Body, hose inlet of zinc free bronze GBZ 10. Spout stainless steel. Inner parts of stainless steel and Delrin. Diaphragm PTFE. Lever rilsan coated. EK 144 and EK 138 of PVC. Seals of FEP / FFKM.

Suitable only for wet hose delivery, not for gravity flow. For all mediums as ZVA... RG, additionally for drinking water and foodstuffs, e. g. drinking alcohols. Upon request with C-spout with adjustable arresting device for the automatic filling of barrels, e. g. brandy.

Standard-Type m. Langrohr ER 242.1 VA aus Edelstahl 1.4571 mit Halterasten, Bügel Nr. 1. Gewicht ca. 1,8 kg *Standard type with long spout ER 242.1 VA of stainless steel 1.4571 (AISI 316Ti) with notches. Weight: ~ 1,8 kg*	G 1 AG 1" BSP male	ZVA 1.0 GBZ
	G 1 IG 1" BSP female	ZVA 1.1 GBZ
Sonderausführung mit C-Rohr ER 242 C aus Edelstahl *Special type with C-spout ER 242 C of stainless steel*	G 1 AG 1" BSP male	ZVA 1.0 GBZ-C
	G 1 IG 1" BSP female	ZVA 1.1 GBZ-C

Automatik-Zapfventil ZVA DN 19 aus Gussbronze (GBZ) für Trinkalkohol, Cognac usw. Für Abgabeleistungen bis 60 l / min. Für Betriebsdruck 0,5 bis 4 bar.

Automatic nozzle ZVA DN 19, of cast bronze (GBZ), for drinking alcohol, brandy etc. Flowrate up to 60 l / min. Working pressure 0,5 to 4 bar.

ZVA-GBZ

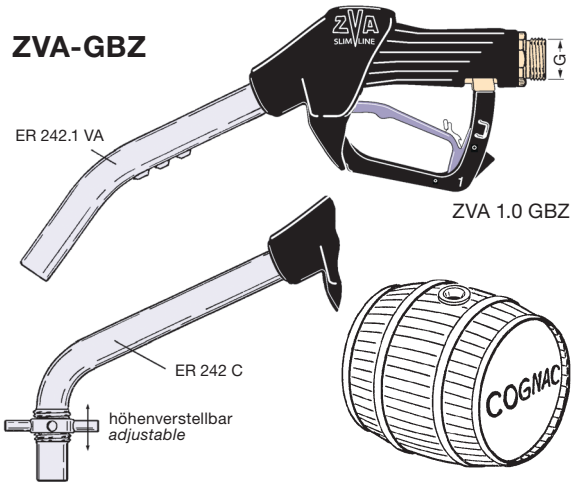

Ausführungen mit abweichenden Dichtungen und festem Schlauchanschluss 'F', optional mit Drehgelenk DG 25, s. Katalogseite 363. Stahlteile ersetzt durch Edelstahl. Schlauchanschluss aus Aluminium. Auslaufrohr ER 242.1 Aluminium. Membrane PTFE. Schalthebel blau rilsanisiert.

Dichtungen: FEP

Specification with changed seals with fixed hose inlet 'F', optional with swivel DG 25, see catalogue page 363. Steel parts replaced by stainless steel. Hose inlet of aluminium. Spout ER 242.1 of aluminium. Diaphragm of PTFE. Lever with blue rilsan plating.

Seals: FEP

	G 1 AG 1" BSP male	ZVA 1.0 TD
	G 1 IG 1" BSP female	ZVA 1.1 TD

Automatik-Zapfventil ZVA DN 19 mit Gehäuse aus Aluminium für Lösungsmittel und Chemikalien gemäß umseitiger Beständigkeitsliste. Abgabeleistung bis 60 l / min. Für Betriebsdruck 0,5 bis 4 bar.

Automatic nozzle ZVA DN 19 with aluminium body, for solvents and chemicals according chemical resistance chart overleaf. Flowrate up to 60 l / min. Working pressure 0,5 to 4 bar.

ZVA Slimline ...TD

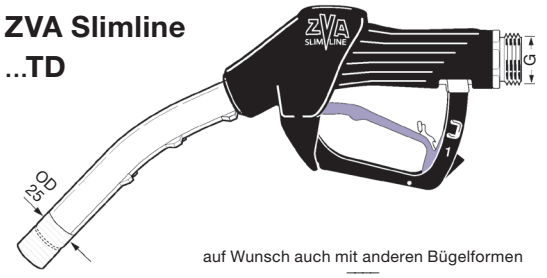

auf Wunsch auch mit anderen Bügelformen

on request also with other guards

Umseitig: ZVA Beständigkeitsliste

Overleaf: ZVA Resistance Chart

Automatik-Zapfventile ZVA DN 19 Sonderausführungen

Automatic Nozzles ZVA DN 19, Special Types

Beständigkeitsübersicht für ZVA Zapfventile · *Chemical Resistance Chart for ZVA Automatic Nozzles*

Medium (bei Raumtemperatur) Bei Gemischen alle Komponenten beachten! / ***Fluid*** *(at ambient temerature)* *All components of mixtures must be considered!*	Type	**ZVA** Standard	**ZVA Slimline** 'TD'	'RG TD'	'GBZ'	**ZVA 25** 'Vi'	'VD'	'EP'	**ZVA 25 GR**
	Gehäuse Body	*Alu*	*Alu*	*Rotguss gunmetal*	*Bronze cast bronze*	*Alu*	*Alu*	*Alu*	*Alu*
Aliphatische Kohlenwasserstoffe: Benzin bis 50 % Aromatenanteil, Diesel, Flugtreibstoffe *Aliphatic hydrocarbons: gasoline, diesel, Jet fuels, Super up to 50 % aromatic content*		A	A	A	A	A	A	C	A
Aromatische Kohlenwasserstoffe: Benzol, Toluol, Xylol, Nitroverdünnung *Aromatic hydrocarbons: benzene, toluene, xylol*		C	A	A	A	A	A	C	A
Chlorierte Kohlenwasserstoffe: Tri-/Perchloräthylen, Tetrachlorkohlenstoff, *Chlorinated hydrocarbons: tri-/per-chloroethylene, carbon tetrachloride*		C	A	A	A	B	B	C	A
Methylenchlorid *Methylene chloride*		C	A	A	A	B	B - C	C	B
Alkohole, technisch: Äthyl-, Butyl-, Isopropyl-, Methylalkohol, Methanol, M 100, Ethanol *Cohols, commercial: ethyl-, butyl-, isopropyl-, methyl alcohol, methanol, M 100, ethanol*		B	A	A	A	B	B	A	B - C
Dünnflüssige Nahrungs- / Genussmittel, Spriritуosen, Trinkwasser *Liquid foodstuffs, spirits, drinking water*		—	—	—	A	—	—	—	—
Ester, Acetate, Äther: Essigester, Äthyl-/Butylacetat, Äthyl-/Dimethyläther, Amine *Ester, acetates, ether: acetic ester, ethyl-/butyl acetate, ethyl-/dimethyl ether, amines*		C	A	A	A	C	A - B	B	C
Ketone, Aldehyde: Aceton, Anon, Methylethylketon, Acet-/Benz-/ Formaldehyd *Ketones, aldehydes: acetone, anone, methyl ethyl ketone, acet-/benz-/ formaldehyde*		C	A	A	A	C	B	A	C
Glykole, Glyzerin, Glysantin, Enteisungsflüssigkeiten, Frostschutzmittel mit Wasser, niedere Alkohole *Glycols, Glycerine, Glysantin, defrosting fluids, anti-freezing fluids containing water*		B	A	A	A	Alu B	A	A	B
Wasser, anorganische Salzlösungen, schwache Laugen, schwach saure Medien *Water, anorganic salt solutions, Weak alkalis, weak acids*		C	Alu B	A	A	Alu B	B	C	B
Säuren, starke Laugen: Mineralsäuren, Oxydationsmittel, Kresol, Phenol, Karbolsäure *Acids and strong alkalis: mineral acids, oxidising agents, cresol, phenol, carbolic acid*		C	Bitte anfragen mit Medium, Konzentration und Druck *Consult ELAFLEX specifying medium, concentration, working pressure*						

A = gut geeignet / good – fluid has little or no effect **B** = geeignet mit Einschränkungen / fair - fluid has minor or moderate effect **C** = nicht geeignet / not suitable

Aufgrund der vielfältigen wirksamen Betriebsparameter im praktischen Einsatz gelten die Angaben zur Beständigkeit nur als Richtwerte.

Beispielsweise können Aluminium-Gehäuse für einige der angegebenen Flüssigkeiten, wie wässrige Lösungen, nur mit Einschränkungen eingesetzt werden.

The data of our resistance chart are references due of the various effective parameters in practical use.

For example, bodies of aluminium can be used only limited for some of specified liquids, like aqueous solutions.

ELAFLEX

AUSFÜHRUNG WERKSTOFFE · GEWICHT *Construction Details Materials · Weight* Specification	BÜGEL-FORM *Guard Style* No.	SCHLAUCH-ANSCHLUSS *Hose Inlet Thread Type + Size* G	BESTELL-NUMMER *Part Number* Type
STANDARD-AUSFÜHRUNG: Venturigesteuerte Abschalt-Automatik. Kugel-Kippventil. Rückschlagventil für Vollschlauchbetrieb. 3-Stufen-Aufhalte-raste mit herausziehbarem Rastenstecker EB 280. Drehbarer Schlauchanschluss DN 25 mit Druckspülung. Grobsieb EK 372 (600 my). Schwarzer Schutzüberzug aus Weich-PVC. Gehäuse und Rohr aus Aluminium, Auslaufrohr mit Edelstahlkappe, Bügel aus Kunststoff, Innenteile und drehbarer Schlauchanschluss: Edelstahl, Rotguss und Messing, Stahlteile verzinkt und chromatiert. Dichtungen NBR/Polyurethan/FKM. Gewicht ≈ 1,5 kg Entspricht EN 13012 und den gültigen Sicherheits- und Eichvorschriften. Ⓔx II 1 G Ex h IIA Ga TPS 19 ATEX 103415 0002 U TÜV Zulassung P-TÜ7-00512.	1	G 1 AG *1" BSP male*	ZVA 25.1
	2	G 1 AG *1" BSP male*	ZVA 25.2
	3	G 1 AG *1" BSP male*	ZVA 25.3
	3M	G 1 AG *1" BSP male*	mit Blockmagnet ZVA 25.3M *with block magnet*
	4	G 1 AG *1" BSP male*	ZVA 25.4
		G 1 IG *1" BSP female*	ZVA 25.41
		1" NPT IG *1" NPT female*	(ZVA 25.45)
STANDARD SPECIFICATION: Patented venturi type automatic shut-off with safety cut-out attitude valve. Built-in check valve. 3-speed lever latch with removable latch pin EB 280. Swivel hose inlet DN 25 with pressure flushing. Strainer EK 372 (25 mesh). Black cover of soft PVC. Body and spout of aluminium, spout with tip of stainless steel. Guard of composite material. Internal parts and swivel: stainless steel, gunmetal and brass, steel parts galvanised and chromated. Seals of NBR/polyurethane/FKM. Weight ≈ 1,5 kg *Meets EN 13012. Fulfils the requirements of safety and Weights and Measures.* *Ⓔx II 1 G Ex h IIA Ga TPS 19 ATEX 103415 0002 U TÜV approval P-TÜ7-00512.*	4M	G 1 IG *1" BSP female*	mit Blockmagnet ZVA 25.4M1 *with block magnet*
	6	G 1 IG *1" BSP female*	ZVA 25.61
	6B	G 1 AG *1" BSP male*	ZVA 25.6B
	8	G 1 AG *1" BSP male*	ZVA 25.8
	8DMrm	G 1 AG *1" BSP male*	mit Blockmagnet ZVA 25.8DM rm *with block magnet*
	ZVA 25 m. Spezialrohr ER 381.9 für enge/kritische Einfüllstutzen *ZVA 25 + special spout ER 381.9 for narrow/problematic filler necks*		ZVA 25 ... ER 381.9

Hochleistungs-Automatik-Zapfventil DN 25 (1") für Abgabeleistung bis 140 l/min, Betriebsdruck 0,5–3,5 bar*). Temperaturbereich -20 °C bis +55 °C. Für Benzin, Diesel, Heizöl EL, Petroleum, AVGAS und JET A-1. Nicht geeignet für dickflüssige Öle und Wasser (Korrosion).

HIFLO automatic nozzle DN 25 (1"), flow rate up to 140 l/min. Working pressure 0,5–3,5 bar). Temperature range -20 °C up to +55 °C. For gasoline, diesel, fuel oil, petroleum, AVGAS and JET A-1. Not suitable for viscous oils and water (corrosion).*

ZVA 25

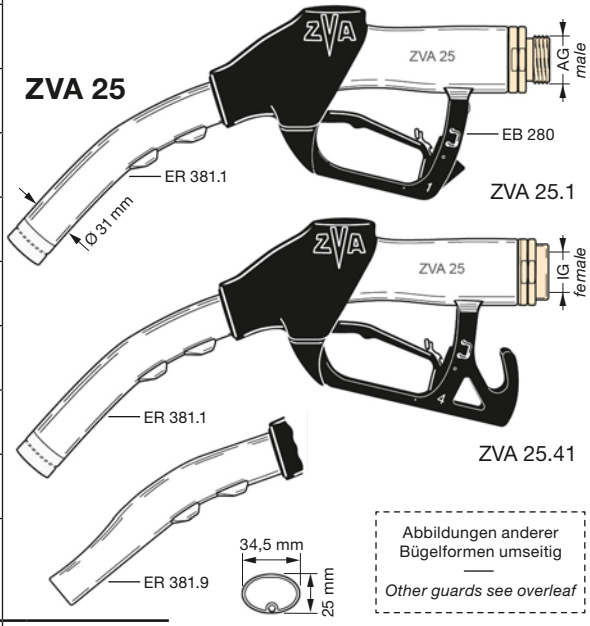

Abbildungen anderer Bügelformen umseitig

Other guards see overleaf

Spezialausführungen/Zusatzausstattungen · *Special Types/Accessories*

*) Mit verstärkter Schließfeder EF 362.6 VA für max. Betriebsdruck 5 bar. *With stronger main valve spring EF 362.6 VA for max. W. P. 5 bar.*		ZVA 25 ... 5 bar
Bügel mit Blockmagneten 'M' für Reed-Kontakte. *Guard additionaly with block magnet for Reed contacts.*		ZVA 25 ... M
Totmann-Type ohne Rastenstecker EB 280. *Deadman type without latch pin EB 280.*		ZVA 25 ... D
Mit Abreißkupplung SSB 25 und Break Sleeve BS 21 (schwarz oder farbig). *With Safety Swivel Break SSB 25 and Break Sleeve BS 21 (black or coloured).*	G 1 AG *1" BSP male*	ZVA 25 ... + SSB 25
	G 1 IG *1" BSP female*	ZVA 25 ... + SSB 25.1
Optional: auch als nicht wiederverwendbare Ausführung lieferbar. *Optionally: also available as non reusable type.*		ZVA 25 ... + SSB 25 ... NR
Niedrigtemperatur-Type für Umgebungstemperaturen bis -55 °C (Medientemperaturen -40 °C bis +40 °C), mit Membrangarnitur EA 151 TD, EO 271 PU LT und ED 237 U LT aus Polyurethan. *Low Temperature type, for ambient temperatures down to -55°C (media temperatures -40 °C to +40 °C), with diaphragm assembly EA 151 TD, EO 271 PU LT and ED 237 U LT of polyurethane.*		ZVA 25 ... LT
'Lösungsmittel'-Ausführungen: Stahlteile ersetzt durch rostfreien Stahl, Schalthebel blau rilsaniert, Membrane aus PTFE. Mit Festanschluss 'F' EG 373.0 G 1 AG Ms oder Spezial-Drehgelenk DG (s. Seite 363). *Special types f. solvents + other chemicals: Steel parts replaced by stainless steel. Lever: blue rilsan coated. Diaphragm: PTFE. With fixed hose inlet 'F' or special swivel DG (see page 363).*	Dichtungen aus FKM *Seals of FKM*	ZVA 25 ... Vi
	Dichtungen Polyurethan *Seals of polyurethane*	ZVA 25 ... VD
	Dichtungen aus EPDM *Seals of EPT*	ZVA 25 ... EP
Spezialausführung: Buntmetallfreies JET A-1/AVGAS Oberflügel-Zapfventil *Special type: Overwing refuelling nozzle, free of non-ferrous metals*		ZVA 25 ... AF
Auslaufrohr mit JET A-1 Formstück *Spout with JET A-1 modification*		ER 381 JET
Gummikappengarnitur: NBR/Messing. Für Rohr ZVA 25 (31 mm Ø) *Dust cap assembly: NBR/brass. For spout ZVA 25 (31 mm OD)*		GKG 25 **)
Erdungskabelgarnitur: Ms mit plastikummanteltem Kabel. 1200 mm lg *Ground cable assembly with brass clamp, wire plastic coated. 1200 mm lg*		EKG 1200 **)
Schauglas SG 1" aus Alu beschichtet u. schlagzähem Kunststoffglas, mit Feinsieb 160 my (ES 239.1) aus Edelstahl (s. Seite 532). *Sight Glass SG 1" of alu coated and impact-resistant synthetic glass, with strainer 100 mesh (ES 239.1) of stainless steel (s. page 532).*		SG 1" 1 x 0 Al + ES 239.1

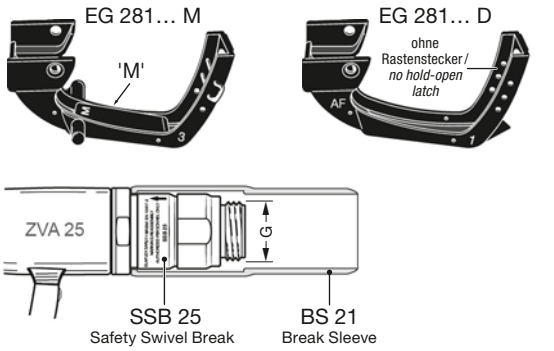

f. Aircraft Refuelling ZVA 25 AF

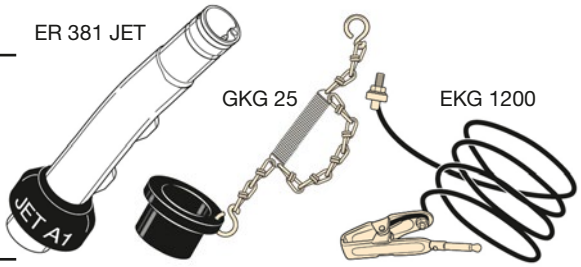

**) Zur Befestigung von GKG und EKG am ZVA 25 ist ein Loch von 6,2 mm Ø im Bügel erforderlich (siehe Seite 537). Leitfähigen Bügel EG 281.... AF verwenden.

*) *A hole of 6,2 mm dia. is necessary to fasten the GKG and EKG on ZVA 25 (see page 537). Use guard EG 281.... AF.*

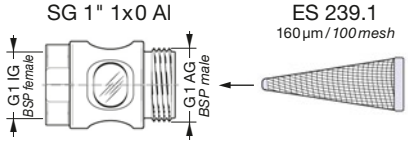

TECHNISCHE ÄNDERUNGEN VORBEHALTEN · NACHDRUCK UND KOPIEN NUR MIT UNSEREM EINVERSTÄNDNIS · Specifications subject to change without notice · Copyright ELAFLEX HIBY

Produktkonfigurator für Zapfventile:
zapfventilkonfigurator.elaflex.de

Product configurator for nozzles:
nozzleconfigurator.elaflex.de

Automatik-Zapfventil ZVA 25

Automatic Nozzle ZVA 25 (1")

Leistungsvergleich

von ELAFLEX-Automatik-Zapfventilen DN 16 bis DN 32 mit Drehgelenk/Sieb

Flow Chart

for ELAFLEX ZVA Automatic Nozzles DN 16 to DN 32 with swivel/strainer

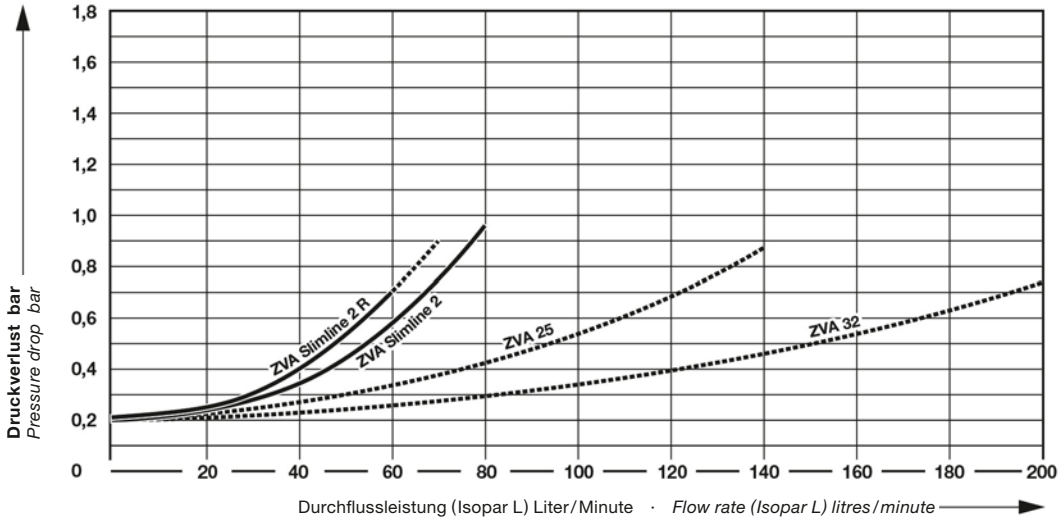

Ersatzteile ZVA 25

1) Zapfventil- und Swivel-Gehäuse werden nicht als Ersatzteil geliefert
2) Für AF-Type (buntmetallfrei), für Flugzeugbetankung
3) Bügel für Flugzeugbetankung (leitfähig, mit Bohrung für EKG/GKG)
4) Für LT-Version, Zusatzinformationen siehe Information 4.14 D
5) Sonderdichtungen EP, Vi, VD auf Anfrage

Spare Parts ZVA 25

1) Nozzle and swivel body are not supplied as spare parts.
2) For AF-Type (free of non-ferrous metal), for aircraft refuelling
3) Guards for aircraft refuelling (electrically conductive, with hole for EKG/GKG)
4) For LT version, additional information see Information 4.14 E
5) Special seals EP, Vi, VD on request

Montagewerkzeuge/*Assembly Tools*	
EW 2 CV	f. EB 235
EW 3	f. EA 158.2
EW 5 - 3	f. EA 158.2
EW 19/22	f. EK 147
EW 27/32	f. EG 377, EG 377 AF
EW 669/2	f. EB 438.1, EB 278
EW J 1	f. EC 231
EW J 29	f. EA 243.4
EW M 41/46	f. Schlauchanschlüsse/ *hose inlets*

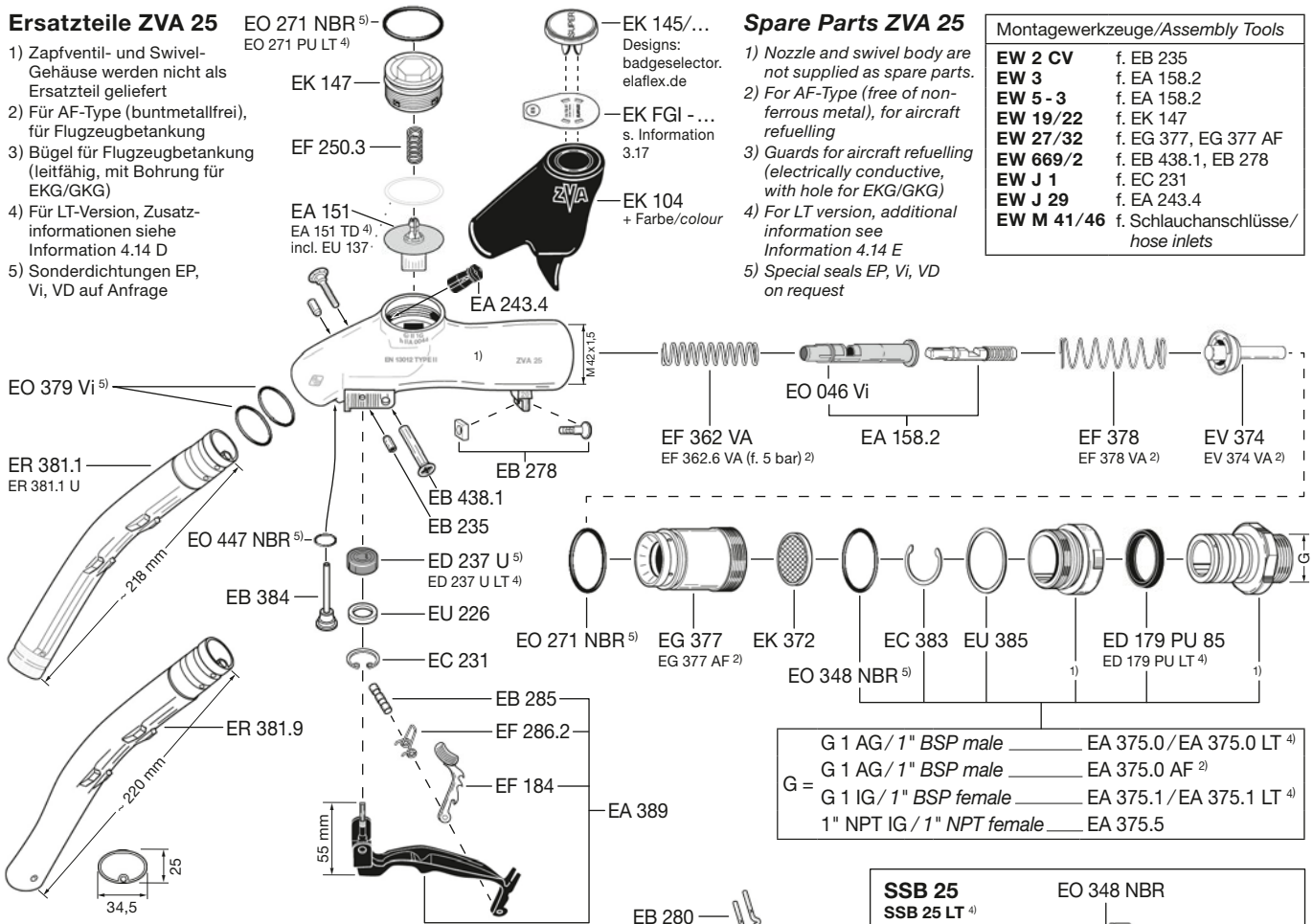

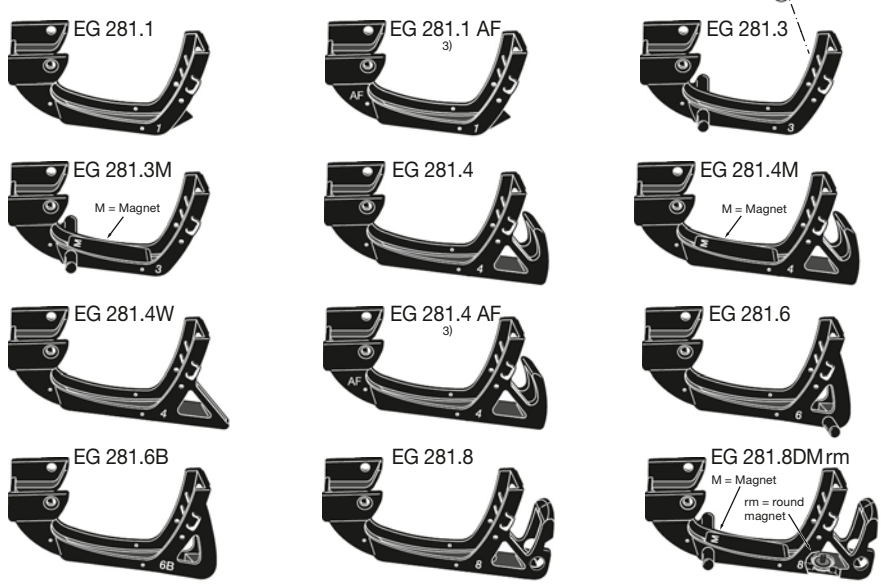

SSB 25
SSB 25 LT 4)
Safety Swivel Break

EO 348 NBR

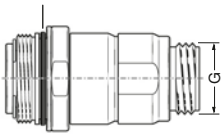

BS 21
Break Sleeve Polyurethane f. SSB 25
+ Farbe/*colour*

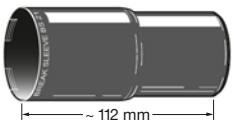

ZVA 25 GR
s. Information 3.06

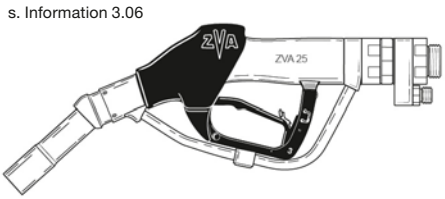

Ersatzteile auf Anfrage/*Spare parts on request*

 Zusatz-Bestellnummer für Bügel ohne Rastenstecker: ...**D** / *Additional part number for guards without latch pin: ...**D***

AUSFÜHRUNG WERKSTOFFE · GEWICHT
Construction Details Materials · Weight
Specification

BÜGEL-FORM
Guard Style
No.

SCHLAUCH-ANSCHLUSS
Hose Inlet Thread Type + Size
G

BESTELL-NUMMER
Part Number
Type

ELAFLEX

STANDARD-AUSFÜHRUNG:
Venturigesteuerte Abschalt-Automatik. Kugel-Kipp-Sicherheitsauslöser. Rückschlagventil für Vollschlauchbetrieb. 3-Stufen-Aufhaltraste mit herausziehbarem Rastenstecker EB 280. Drehbarer, kugelgelagerter Schlauchanschluss DN 32. Schutzüberzug aus Weich-PVC. Gehäuse, Rohr und Bügel Aluminium. Innenteile und Drehgelenk aus Rotguss und Messing. Stahlteile verzinkt und chromatiert. Ventilkegel aus Delrin. Dichtungen NBR/Polyurethan.

Gewicht ≈ 2,5 kg

Entspricht EN 13012, ATEX (Ex II 1G Ex h IIA Ga) Zertifikat Nr. TPS 19 ATEX 103415 0002 U und allen europäischen Eichvorschriften. TÜV-Zulassung P-TÜ7-00512

STANDARD SPECIFICATION:
Patented venturi type automatic shut-off with safety cut-out valve. Built-in check valve. 3-speedlever latch with removable latch pin EB 280. Swivel hose inlet DN 32 with ball bearing. Scuffguard of PVC. Body, spout and guard of aluminium. Internal parts and swivel of bronze and hot stamped brass. Steel parts galvanised and chromated. Poppet of acetal resin. Seals of NBR/polyurethane.

Weight ≈ 2,5 kg

Meets requirements of EN 13012, ATEX (Ex II 1G Ex h IIA Ga) Certificate No. TPS 19 ATEX 103415 0002 U and all European regulations for weights and measures. TÜV approval: P-TÜ7-00512

No.	G	Type
1	R 1½" AG *1½" BSP male*	ZVA 32.1
	R 1¼" IG *1¼" BSP female*	ZVA 32.14RM
2	R 1½" AG *1½" BSP male*	ZVA 32.2
	R 1¼" IG *1¼" BSP female*	ZVA 32.24RM
3	R 1½" AG *1½" BSP male*	ZVA 32.3
	R 1½" AG *1½" BSP male*	mit Blockmagnet ZVA 32.3M *with block magnet*
	R 1¼" IG *1¼" BSP female*	ZVA 32.34RM
4	R 1½" AG *1½" BSP male*	ZVA 32.4
	R 1½" AG *1½" BSP male*	mit Blockmagnet ZVA 32.4M *with block magnet*
	R 1¼" IG *1¼" BSP female*	ZVA 32.44RM
6	R 1½" AG *1½" BSP male*	ZVA 32.6
	R 1¼" IG *1¼" BSP female*	ZVA 32.64RM
6B	R 1½" AG *1½" BSP male*	ZVA 32.6 B
	R 1¼" IG *1¼" BSP female*	ZVA 32.6 B 4RM

Hochleistungs-Automatik-Zapfventil Nennweite 32, für Abgabeleistung bis 200 l/min., für Betriebsdruck von 1,5 bis 6 bar. Für Diesel, Heizöl, Petroleum, Avgas und Jet-A1. **Nicht** geeignet für dickflüssige Öle, Wasser + Lösungsmittel.

*HIFLO-Automatic nozzle DN 32 (1¼"), flowrate up to 200 l/min. Working pressure 1,5 to 6 bar. For diesel, light fuel oil, petroleum, Avgas and Jet-A1. **Not** suitable for viscous oils, water or solvents.*

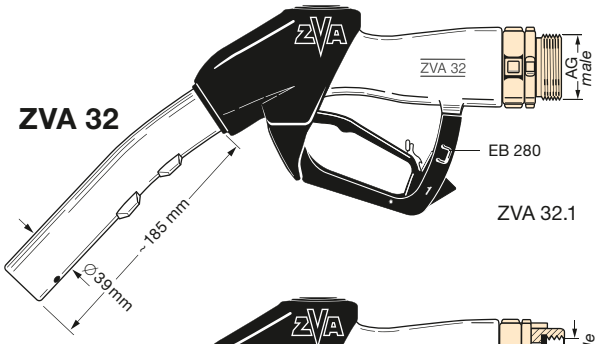

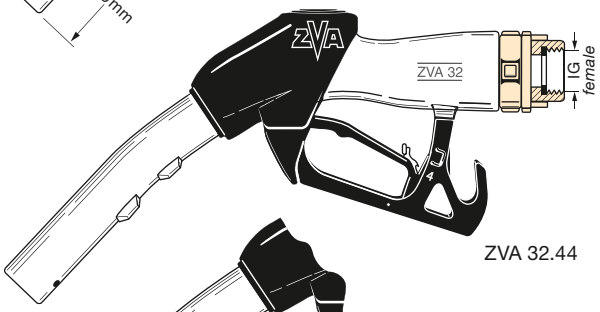

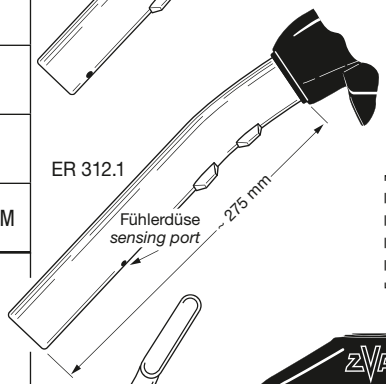

Abbildungen anderer Bügelformen umseitig.
Other guards see overleaf.

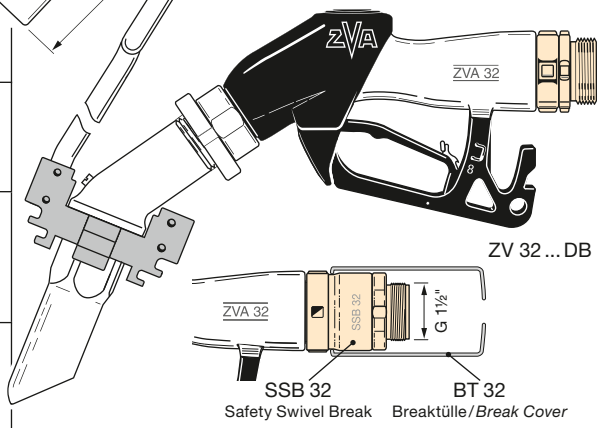

Spezialausführungen/Zusatzausstattungen · *Additional Part Numbers/Accessories*

ZVA 32 mit verlängertem Rohr ER 312.1 zur problemloseren Betankung von Hubschraubern, Dieselloks, Kettenfahrzeugen und Bussen. Schaumbildung wird verringert, ein höherer Füllstand erzielt. *ZVA 32 with extended spout ER 312.1 for easier refuelling of helicopters, diesel locomotives, tracked vehicles and busses. Foaming is reduced and a higher filling level can be achieved.*	ZVA 32 ... ER
ZVA 32 in Sonderausführung für kalte Regionen, mit Membrangarnitur EA 151 TD, EO 271 LT und ED 237 U-LT aus Polyurethan. *ZVA 32 special type for cold regions, with diaphragm assembly EA 151 TD, EO 271 LT and ED 237 U-LT of polyurethane.*	ZVA 32 ... LT
ZV 32 (ZVA 32 **ohne** automatische Abschaltung) in Sonderausführung Deutsche Bahn AG mit drehbarer Renk-Kupplung zur Betankung von Lokomotiven. *ZV 32 (ZVA 32 **without** automatic shut-off) in special version with 'Renk' coupling for the refuelling of railroad locomotives.*	(ZV 32 ... DB)
ZV 32 DB, Ausführung wie oben, zusätzlich mit Abreißkupplung SSB 32 und BT 32 Breaktülle. *ZV 32 DB, as mentioned above, additionally with Safety Break SSB 32 and BT 32 break cover.*	(ZV 32 ... DB + SSB)
Einbau-Feinsieb 160 my aus Nylon für Flugbenzin, Jet-A1 (muss für Flugzeugbetankung mit bestellt werden). *Screen 100 mesh, polyamide, for aviation fuel and Jet-A1 (must be ordered for aircraft refuelling).*	ES 316.1
Gummikappen-Garnitur aus NBR mit Knotenkette, S-Haken und Zugfeder aus Messing, passend für Rohre ZVA 32 (39 Ø). *Dust cap assembly: NBR / brass. For spout ZVA 32 (39 mm OD).*	GKG 32 *)
Erdungskabel-Garnitur. Schwere Pressmessing-Krokodilklemme mit Klinkenstecker. Kabel nichtrostend mit Plastik-Mantel, 1200 mm lg. *Ground cable assy. with brass clamp, wire plastic coated. 1200 mm lg.*	EKG 1200 *)
Auslaufrohr mit Jet-A1-Formstück. *Spout with Jet-A1 adapter.*	ER 312 JET

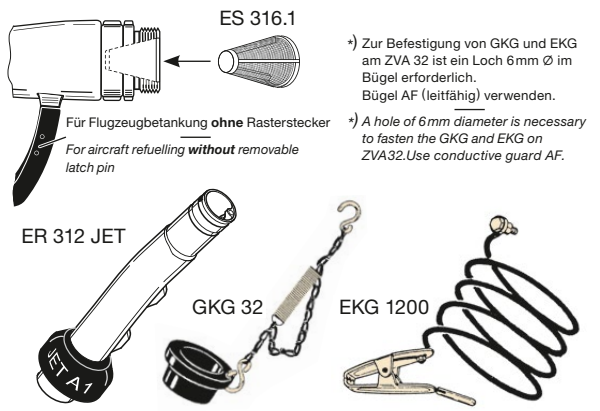

*) Zur Befestigung von GKG und EKG am ZVA 32 ist ein Loch 6 mm Ø im Bügel erforderlich. Bügel AF (leitfähig) verwenden.

*) *A hole of 6 mm diameter is necessary to fasten the GKG and EKG on ZVA32. Use conductive guard AF.*

TECHNISCHE ÄNDERUNGEN VORBEHALTEN · NACHDRUCK UND KOPIEN NUR MIT UNSEREM EINVERSTÄNDNIS · *Specifications subject to change without notice · Copyright ELAFLEX*

Produktkonfigurator für Zapfventile:
zapfventilkonfigurator.elaflex.de

Product configurator for nozzles:
nozzleconfigurator.elaflex.de

Automatik-Zapfventil ZVA 32

HIFLO-Automatic Nozzle ZVA 32 (1¼")

ZVA 32

Druckverlustkurven siehe Seite 526

Flowrates see page 526

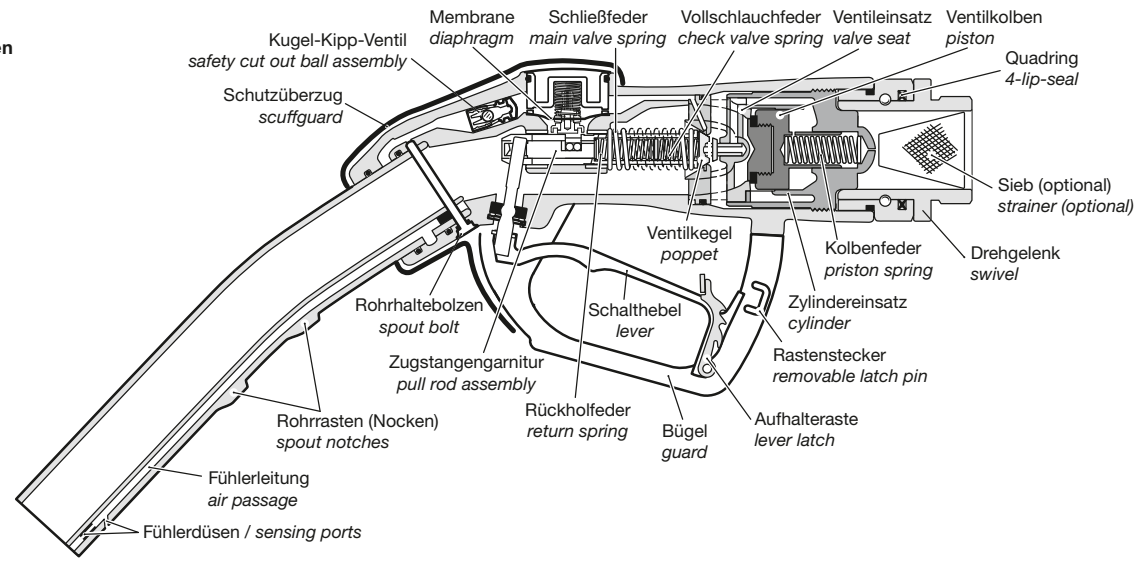

Ersatzteile ZVA 32

1) Zapfventil- und Swivel-Gehäuse werden **nicht** als Ersatzteil geliefert.
2) Für Flugzeugbetankung: Spezialtypen EG 281.1 AF und EG 281.4 AF (ableitfähig, mit Bohrung für EKG/GKG).
3) Für LT-Version, Zusatzinformationen siehe Ersatzteil-Preisliste, S. 24 und Information 4.14 D.
4) Weitere Montagewerkzeuge s. ELAFLEX Ersatzteil-Preisliste.

Beständigkeit und chemischer Einsatzbereich siehe Beständigkeitsübersicht auf Seite 524.

Spare Parts ZVA 32

*1) Nozzle and swivel body are **not** supplied as spare parts.*
2) For aircraft refuelling: special types EG 281.1 AF and EG 281.4 AF (electr. dissipative, with hole for EKG/GKG).
3) For LT version, additional information see page 24 in spare parts price list and Information 4.14 E.
4) Other necessary assembly tools see ELAFLEX spare parts price list.

Chemical resistance and operating limits see chemical resistance chart page 524.

Lieferbare Produkt-Plaketten siehe Übersicht auf Seite 512 a

Available ZVA product badges see page 512 a

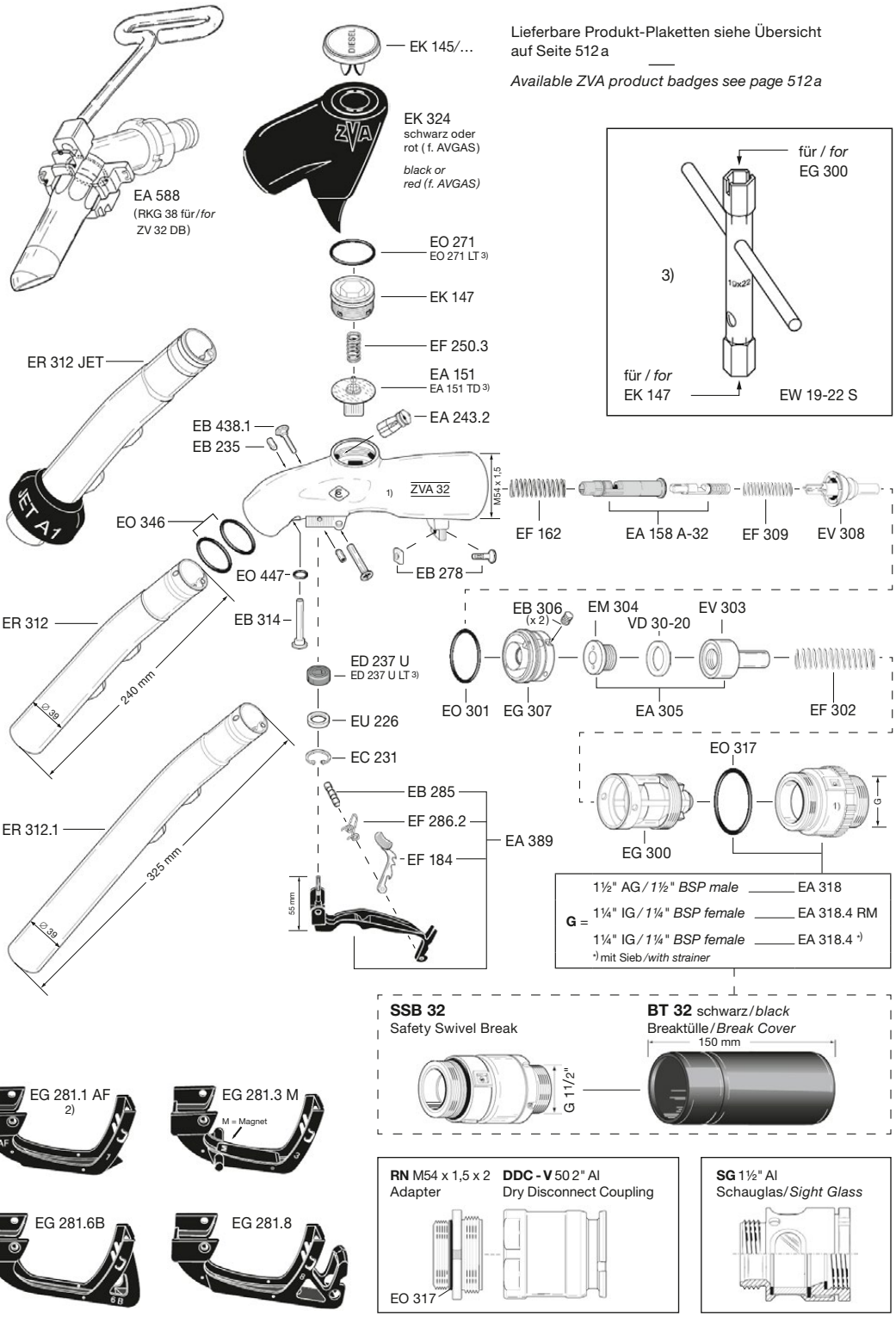

GE-WICHT Weight Approx. ≈ kg	ABMESSUNGEN Dimensions ≈ mm L	D	GEWINDE ART + GRÖSSE Thread Type + Size G_1 *)	G_2 *)	BESTELL-NUMMER Part Number Type
0,094	70	43	M 34 x 1,5 IG/*female*	M 34 x 1,5 AG/*male*	SG 1" M 34 AI
0,075	59	39	G 1 IG *1" BSP female*	¾" NPT IG *¾" NPT female*	SG 1" 1 x 3 AI
0,071	62		G 1 IG *1" BSP female*	¾" NPT AG *¾" NPT male*	SG 1" 1 x 8 AI
0,065	58		G 1 IG *1" BSP female*	G 1 AG *1" BSP male*	SG 1" 1 x 0 AI
0,081	65		G 1 IG *1" BSP female*	1" NPT IG *1" NPT female*	SG 1" 1 x 5 AI
0,072	65		1" NPT IG *1" NPT female*	1" NPT AG *1" NPT male*	SG 1" 5 x 9 AI

SG 1": Geeignet für ZVA Slimline 2, ZVA Slimline (alt) oder Zapfventile anderer Hersteller. Einbau zwischen Drehgelenk und Schlaucharmatur (SG 1" M 34 AI zwischen Zapfventilgehäuse und Drehgelenk), Anwendungsbeispiele umseitig. Einbau in beiden Flussrichtungen möglich. Gehäuse aus Aluminium beschichtet, Schauglas aus schlagzähem Kunstglas, Dichtungen aus Polyurethan und NBR.
Markierung: ELAFLEX · SG 1" AI · EN 13617-1 · Datum-Code.

***SG 1"**: Suitable for ZVA Slimline 2, ZVA Slimline (old) or nozzles of other manufacturers. Installation between swivel and hose fitting (SG 1" M 34 AI between nozzle body and swivel), application examples see overleaf. Installation in both flow directions possible. Body of coated aluminium, insert of impact-resistant synthetic glass, seals of polyurethane and NBR. Marking: ELAFLEX · SG 1" AI · EN 13617-1 · Date Code.*

0,306	111	43	G 1 AG *1" BSP male*	M 34 x 1,5 AG/*male*	SG-SSB 16.0
0,297	107		G 1 IG *1" BSP female*		SG-SSB 16.1
0,311	107		¾" NPT IG *¾" NPT female*		SG-SSB 16.3
0,308	107		G ¾ IG *¾" BSP female*		SG-SSB 16.4
0,300	108		1" NPT IG *1" NPT female*		SG-SSB 16.5

Wiederverwendbare, selbstschließende Abreißkupplung mit integriertem Drehgelenk und Schauglas aus schlagzähem Kunstglas. Inkl. BS 16. Weitere Informationen siehe S. 533b.

Reusable, self-closing Safety Swivel Break with integrated insert of impact-resistant synthetic glass. Incl. Break Sleeve BS 16. Additional information see page 533b.

0,192	106	43	G 1 IG *1" BSP female*	G 1 AG *1" BSP male*	SG-PSB 16.1x0
0,165	106		¾" NPT AG *¾" NPT male*	G 1 IG *1" BSP female*	SG-PSB 16.8x1
0,188	106		¾" NPT AG *¾" NPT male*	¾" NPT IG *¾" NPT female*	SG-PSB 16.8x3

Wiederverwendbare, beidseitig-selbstschließende '**Pump Safety Break**' Abreißkupplung mit integriertem Schauglas aus schlagzähem Kunstglas. Weitere Informationen siehe S. 533d.

*Reusable, double closing '**Pump Safety Break**' with integrated insert of impact-resistant synthetic glass. Additional information see page 533d.*

Zusatz-Bestellnummer · *Additional Part Number*

Optional **mit Propeller**: Jedes SG kann zusätzlich mit integriertem Propeller zur Visualisierung des Durchflusses geliefert werden. Propeller-Baugruppe aus Edelstahl, POM und Messing. Der Propeller ist auch z. nachträglichen, einfachen Einbau als separate Baugruppe EA 655 lieferbar. Hinweis: Einbau nur in Flussrichtung $G_1 \rightarrow G_2$.
Zusatzgewicht: ca. + 2,5 g.

*Optionally **with Propeller**: All SG are also available with an integrated propeller to visualize the flow. Propeller assembly of stainless steel, POM and brass. The propeller assembly is also available as separate spare part EA 655 for easy retrofitting. N.B. installation only in flow direction $G_1 \rightarrow G_2$. Additional weight: approx. + 2,5 g.*

SG ... Propeller

0,105	70,5	43	M 34 x 1,5 IG/*female*	M 34 x 1,5 AG/*male*	SG - COAX AI

SG-COAX: Geeignet für ZVA Slimline 2 GR, ZVA Slimline 200 GR (alt) oder Gasrückführungs-Zapfventile anderer Hersteller. Einbau zwischen Zapfventilgehäuse und Zapfschlauch-Drehgelenk, Anwendungsbeispiel umseitig.
Gehäuse aus Aluminium beschichtet, Schauglas aus schlagzähem Kunstglas, Gasstutzen und Innenteile aus POM. Dichtungen aus Polyurethan, FKM und NBR.
Markierung: ELAFLEX · SG-COAX AI · EN 13617-1 · Datum-Code.

***SG-COAX**: Suitable for ZVA Slimline 2 GR, ZVA Slimline 200 GR (old) or vapour recovery nozzles of other manufacturers. Installation between nozzle body and swivel of hose assembly, application example see overleaf.*
Body of coated aluminium, insert of impact-resistant synthetic glass, vapour hose tail and inner parts of POM. Seals of polyurethane, FKM and NBR.
Marking: ELAFLEX · SG-COAX AI · EN 13617-1 · Date Code.

Schaugläser SG, DN 25, zur Verwendung zwischen Tankstellen-Zapfventil und Zapfschlauch oder zum Einbau an der Zapfsäule. Einsatz zur visuellen Überprüfung der blasenfreien Kraftstoffabgabe und der Kraftstoff-Farbe (z. B. bei Premium-Kraftstoff).

Geeignet für alle normgerechten Otto- und Dieselkraftstoffe nach EN 228 und EN 590, einschließlich Beimischungen von Ethanol oder Biodiesel, sowie AVGAS und JET A-1. Erfüllen EN 13617-1, gemäß TÜV-Typprüfungsbescheinigung. Max. Betriebsdruck 10 bar. Temperaturbereich -25° bis +55° C.

***Sight Glasses SG**, DN 25, for installation between petrol station nozzle and hose assembly, or mounting on the dispenser. For the visual control of bubble-free dispensing and fuel colour (e. g. for premium fuels).*

Suitable for all standardised gasoline and diesel fuels according EN 228 + EN 590, including ethanol or biodiesel content, also AVGAS and JET A-1. Fulfill EN 13617-1, acc. to TÜV type approval. Max. working pressure 10 bar. Temperature range -25° up to +55° C.

SG 1" Propeller

Weitere Anschlussmaße auf Anfrage.
*) *Other thread sizes on request.*

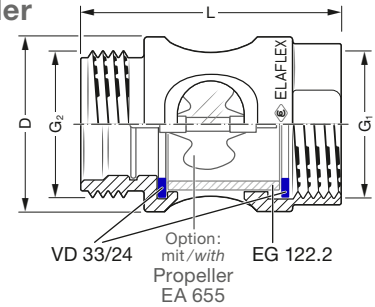

SG-SSB 16 Propeller

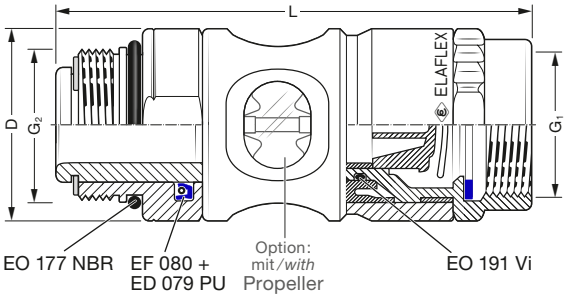

SG-PSB 16 Propeller

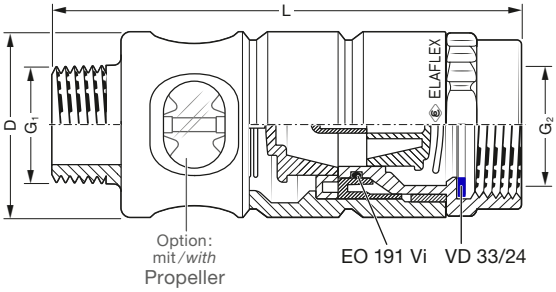

SG-COAX AI

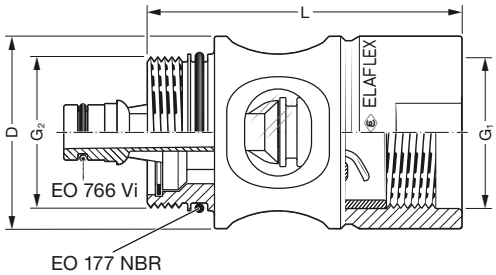

TECHNISCHE ÄNDERUNGEN VORBEHALTEN · NACHDRUCK UND KOPIEN NUR MIT UNSEREM EINVERSTÄNDNIS · *Specifications subject to change without notice · Copyright ELAFLEX HIBY*

Sicherheitshinweis: Regelmäßige Sichtkontrolle des Schauglases notwendig. Bei sichtbaren Beschädigungen/Einschränkungen der Transparenz des Glaseinsatzes Bauteil austauschen.

***Safety instruction**: Regular visual inspection of the sight glass is necessary. In case of visible damage/restrictions of the transparency of the glass insert, replace component.*

Druckverlust
mit Schaugläsern

Pressure Drop
with Sight Glasses

Leistungsvergleich Standard/mit Schauglas *Comparison Standard/with Sight Glass*	**SG 1" AI**	**SG 1" AI ... Propeller**	**SG–COAX AI**
	ZVA Slimline 2	ZVA Slimline 2	ZVA Slimline 2 GR
25 l/min	≈ 10 mbar	≈ 20 mbar	≈ 20 mbar
40 l/min	≈ 15 mbar	≈ 25 mbar	≈ 40 mbar
80 l/min	≈ 30 mbar	≈ 50 mbar	–

Diese Werte wurden mit Isopar L bei Raumtemperatur ermittelt
These values have been determined with Isopar L at ambient temperatures

Anwendungsbeispiele Schaugläser SG 1" · *Application Examples Sight Glasses SG 1"*

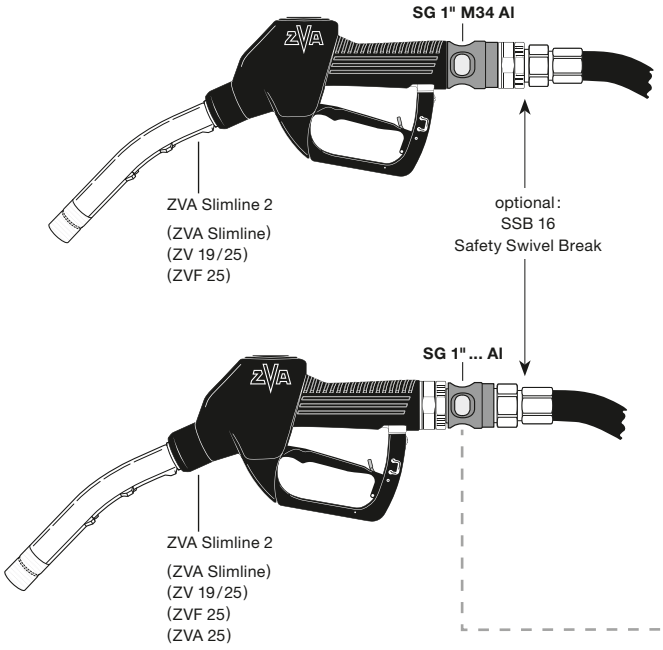

SG 1" M 34 AI eignet sich durch seinen beidseitig metrischen Gewindeanschluss universell zum Anschluss zwischen Zapfventil und vorhandenem Drehgelenk. Unabhängig von Schlauch-Gewindeanschluss ist es daher auch bei Nachrüstung immer passend.

—

SG 1" M 34 AI*, having a metric thread on both sides, is installed between nozzle and existing swivel. Independent of the thread type of the hose assembly it will always match, also for retrofitting.*

SG 1"... AI eignet sich zum Einbau zwischen Drehgelenk und Schlauchanschluss.

Alternativ kann das Schauglas auch an der Zapfsäule montiert werden.

—

SG 1"... AI *is installed between swivel and hose coupling.*

Alternatively, the Sight Glass can also be mounted directly on the dispenser.

Zapfsäule/*Dispenser*

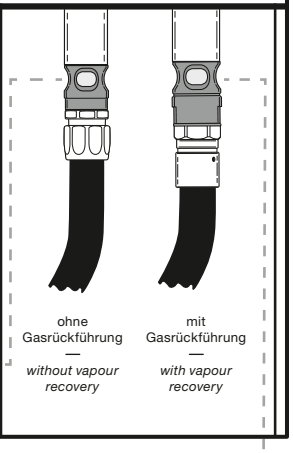

SG-COAX AI eignet sich zum Einbau zwischen Gasrückführungs-Zapfventil und drehbarem COAX-Schlauchanschluss. Alternativ kann das Schauglas auch an der Zapfsäule montiert werden.

—

SG-COAX AI *is installed between vapour recovery nozzle and the COAX hose swivel. Alternatively, it can also be mounted directly on the dispenser.*

Spezialanwendung Flugzeugbetankung · *Special Application Aircraft Refuelling*

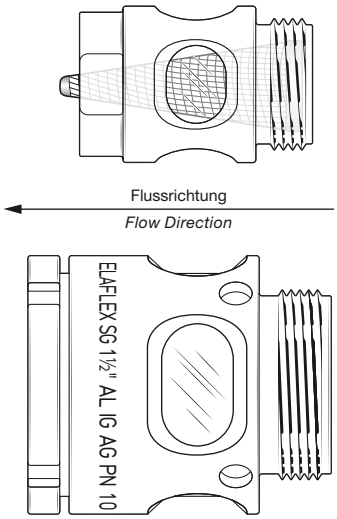

SG 1" 1 x 0 AI (G 1 IG x G 1 AG) **mit Feinsieb ES 239.1** (Spitzsieb) 160 my aus Edelstahl eignet sich für die Flugzeugbetankung mit den Zapfventilen ZVA 25 AF, ZVF 25 und ZVA Slimline/ZVA Slimline 2.

—

SG 1" 1 x 0 AI *(1" BSP female x 1" BSP male)* ***with fine strainer ES 239.1*** *(cone shaped) 100 mesh of stainless steel, suitable for aircraft refuelling version of nozzles like ZVA 25 AF, ZVF 25 and ZVA Slimline/ZVA Slimline 2.*

SG 1½" AI (G 1½ IG x G 1½ AG) aus Aluminium für das Hochleistungs-Automatik-Zapfventil ZVA 32. Für die Flugzeugbetankung muss ein **Einbau-Feinsieb ES 316.1** 160 my aus Nylon mit bestellt werden (siehe Katalogseite 529).

—

SG 1½" AI *(1½" BSP female x 1½" BSP male) of aluminium for the HIFLO automatic nozzle ZVA 32. For aviation fuelling must be ordered a* ***fine strainer ES 316.1*** *100 mesh of polyamide (see catalogue page 529).*

GE-WICHT Weight Approx. ≈ kg	ABMESSUNGEN Dimensions ≈ mm L	D	GEWINDE ART + GRÖSSE Thread Type + Size G_2 *)	G_1 *)	BESTELL-NUMMER Part Number Type

Geeignet für alle normgerechten Otto- und Dieselkraftstoffe nach EN 228 und EN 590, einschließlich Beimischung von Ethanol oder Biodiesel sowie AVGAS und JET A-1. Trennung bei Axial- und Winkelbelastung zwischen 800 N (80 kg) und 1500 N (150 kg). Max. Betriebsdruck 3,5 bar. Temperaturbereich -20° C bis +55° C. Durchflussrate bis zu 80 l/min. Weitere technische Daten siehe Montage- und Bedienungsanleitung SSB 16.
Inkl. Break Sleeve BS 16 zum Schutz des Ausreißteils.
Gehäuse aus Aluminium, Swivel-Mutter aus Edelstahl, Innenteile aus kraftstoffbeständigen Kunststoffen. Dichtungen aus PU und NBR. Stückgeprüft, mit Serien-Nr. und Data-Matrix-Code (DMC) für Zugriff auf Informationen in der ELAFLEX Product ID App.

Suitable for all standardised gasoline and diesel fuels to EN 228 and EN 590, also including ethanol content or biodiesel content, as well as AVGAS and JET A-1. Separates at a pull force between 800 N (80 kg) and 1500 N (150 kg) in an axial or angular direction. Max. working pressure 3,5 bar. Temperature range -20° C bis +55° C. Flow rate up to 80 l/min. Technical data see Installation and Operating Manual SSB 16.
Incl. Break Sleeve BS 16 to protect the breakaway part.
Body of aluminium, swivel nut of stainless steel, inner parts of fuel resistant plastics, seals of PU and NBR. Factory tested, with serial no. and Data Matrix Code (DMC) to access information within the ELAFLEX Product ID App.

0,22	81,5	43	M 34 x 1,5 AG / *male*	G 1 AG *1" BSP male*	SSB 16.0
0,21	77,5			G 1 IG *1" BSP female*	SSB 16.1
0,23	77,5			¾" NPT IG *¾" NPT female*	SSB 16.3
0,22	77,5			G ¾ IG *¾" BSP female*	SSB 16.4
0,20	78,5			1" NPT IG *1" NPT female*	SSB 16.5

Zusatz-Bestellnummern · *Additional Part Numbers*

Nicht wiederverwendbare Ausführung. Unautorisierte Wiedermontage wird so verhindert. Mit Sondermarkierung 'NR'. ***Non reusable** breakaway coupling. Against unauthorized reassembly. With special marking 'NR'.*	... NR
Niedrigtemperatur-Type für Umgebungstemperaturen bis -55° C (Medientemperaturen -40° bis +40° C), siehe Information 4.14. Mit Lippendichtung ED 079 PU LT. *Low Temperature type 'LT' for ambient temperature down to -55° C (media temperatures -40° C to +40° C), see Information 4.14 E. With lip seal ED 079 PU LT.*	... LT
Sonderausführung für Gebiete mit besonders flüchtigen und aggressiven Kraftstoffqualitäten. Mit EO 758 Vi. *Special type for regions with particularly volatile and aggressive fuel qualities. With EO 758 Vi.*	... Vi
Sonderausführung mit Ausreißkräften zwischen 800 N (80 kg) und 1200 N (120 kg) nach australischer Norm AS2229. *Special type with a separation force between 800 N (80 kg) and 1200 N (120 kg), to Australian Standard AS2229.*	... AS
Sonderausführung mit besonders einfacher Drehgelenk-Rotation, siehe Information 3.20. *Special type with Easy Rotating Swivel. See Information 3.20.*	... ERS
Sonderausführung zur Erfüllung länderspezifischer Vorschriften: beidseitig schließende Abreißkupplungen (Double Closing Safety Breaks) Type 'DC'. Bei Trennung der Abreißkupplung wird der Kraftstofffluss beidseitig unterbrochen. Damit werden die ohnehin sehr geringen Restauslaufmengen der Standardausführungen deutlich reduziert. Entspricht der EN 13617-2 sowie INMETRO Portaria Nr. 17. Abmessungen: L ≈ 96 mm, D ≈ 43 mm. Gewicht: ≈ 230 g. Siehe Information 9.19 *Special type to comply with country specific regulations: Double Closing Safety Break 'DC'. After separation of the safety break the flow of fuel is stopped both sides. The already negligible residues of the standard versions are therefore significantly reduced. Corresponds to EN 13617-2 and INMETRO Portaria No. 17.* *Dimensions: L ≈ 96 mm, D ≈ 43 mm. Weight: ≈ 230 g.* *See Information 9.19*	... DC
Break Sleeve **BS 16** aus Polyurethan zum Schutz des Ausreißteils vor Beschädigungen, Teil des Lieferumfangs. *Break Sleeve **BS 16** of polyurethane is an integral part of SSB 16 to protect the breakaway part against external damage.*	BS 16 — schwarz / *black*, blau / *blue*, grün / *green*, gelb / *yellow*, rot / *red*

Wiederverwendbare, selbstschließende Abreißkupplung mit Drehgelenk nach EN 13617-2. Schützt Fahrzeuge und Zapfsäule bei Wegfahrunfällen. Unterbricht Kraftstofffluss auf der Zapfsäulenseite bei Abriss. Einbau des 'Nozzle Break' direkt am Zapfventil. Geeignet für ZVA Slimline 2, ZVA Slimline (alt) und weitere Zapfventile.

***Reusable, self-closing Safety Swivel Break to EN 13617-2.** Designed to protect dispenser, hose assembly and car against damage caused by drive-off incidents. Stops the flow of fuel on the hose end at separation. The 'Nozzle Break' is directly fitted into the nozzle. Suitable for ZVA Slimline 2, ZVA Slimline (old) and other nozzles.*

SSB 16
Safety Swivel Break

*) Weitere Anschlussmaße auf Anfrage.
Other thread sizes on request.

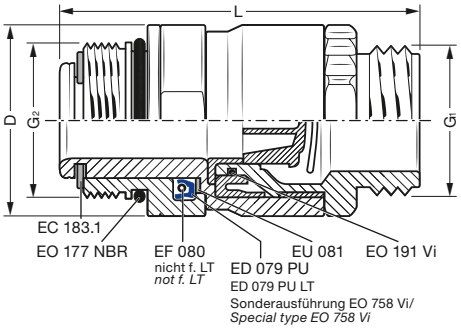

SSB 16 DC
Double Closing Safety Break

BS 16
Break Sleeve

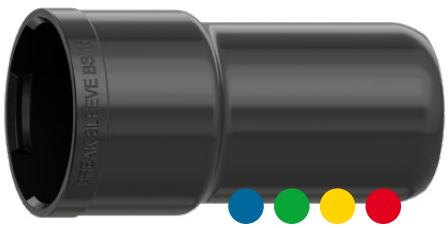

TECHNISCHE ÄNDERUNGEN VORBEHALTEN · NACHDRUCK UND KOPIEN NUR MIT UNSEREM EINVERSTÄNDNIS · *Specifications subject to change without notice · Copyright ELAFLEX HIBY*

SG-SSB 16 Propeller

1

Wiederverwendbare, selbstschließende Abreißkupplung mit integriertem Drehgelenk und **Schauglas** aus schlagzähem Kunstglas. Ermöglicht visuelle Überprüfung der blasenfreien Kraftstoffabgabe und der Kraftstoff-Farbe (z. B. bei Premium-Kraftstoff). Inkl. BS 16.
Abmessungen: L ≈ 107 mm, D ≈ 43 mm, Gewicht: 0,28 kg, Gewinde: s. SSB 16 S. 533 a
Optional mit **Propeller** zur Visualisierung des Durchflusses. Zusatzgewicht: ≈ 2,5 g.

*Reusable, self-closing Safety Swivel Break with integrated **Sight Glass** of impact-resistant synthetic glass. For the visual control of bubble-free dispensing and fuel colour (e.g. for premium fuels). Incl. Break Sleeve BS 16.*
Dimensions: L ≈ 107 mm, D ≈ 43 mm. Weight: 0,28 kg. Threads: s. SSB 16 p. 553 a
*Optionally with **Propeller** to visualise the flow. Additional weight: ≈ 2,5 g.*

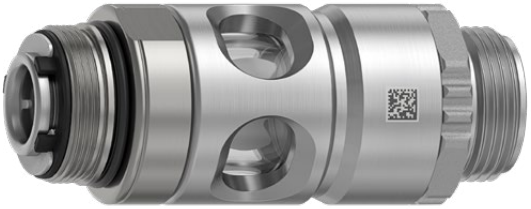

SSB 16 SS

2

Wiederverwendbare, selbstschließende Abreißkupplung mit integriertem Drehgelenk für **ZVA AdBlue LV** oder **ZVA AdBlue HV**, nach EN 13617-2. Geeignet für AdBlue® nach EN ISO 22241-1. Durchflussrate bis zu 40 l/min. Gehäuse und Swivel-Mutter aus Edelstahl, Innenteile aus AdBlue®-beständigen Kunststoffen. Dichtungen aus FKM und NBR. Inkl. Break Sleeve BS 16.
Abmessungen: L ≈ 77 mm, D ≈ 43 mm. Gewicht: ≈ 0,365 kg.
G 1 Außengewinde, Zapfventil-Anschlussgewinde M 34 x 1,5.

*Reusable, self-closing Safety Swivel Break for **ZVA AdBlue LV** or **ZVA AdBlue HV** to EN 13617-2. Suitable for AdBlue® to EN ISO 22241-1. Flow rates up to 40 l/min. Body and swivel nut of stainless steel, inner parts Adblue® resistant plastics, seals of FKM and NBR. Incl. Break Sleeve BS 16.*
Dimensions: L ≈ 77 mm, D ≈ 43 mm. Weight: ≈ 0,365 kg.
1" BSP male, nozzle connection thread M 34 x 1,5.

SSB 16 LV

3

Sonderausführung für **ZVA AdBlue LV**, mit integrierten Volumenstromschalter zur Kalibrierung der Zapfsäule. Geeignet für AdBlue® nach EN ISO 22241-1. Durchflussrate bis zu 10 l/min. Gehäuse und Swivel-Mutter aus Edelstahl, Innenteile aus AdBlue®-beständigen Kunststoffen. Dichtungen aus FKM und NBR. Inkl. Break Sleeve BS 16.
Zur Eichung und Kalibrierung von Zapfsäulen: Durchflussrate von 8 – 10 l/min erforderlich (Einstellung 10 l/min wählen). Durchflussrate im Betrieb: 4 – 5 l/min, um alle Fahrzeuge problemlos zu betanken (Standardeinstellung ist 5 l/min). Daher ZVA AdBlue LV vorzugsweise mit Abreißkupplung SSB 16 LV (oder Drehgelenk EA 075 LV) erhältlich.
Abmessungen: L ≈ 92 mm, D ≈ 43 mm. Gewicht: ≈ 0,41 kg.
G 1 Außengewinde, Zapfventil-Anschlussgewinde M 34 x 1,5.

*Special type for **ZVA AdBlue LV**, with integrated volume flow switch for calibration of the dispenser. Suitable for AdBlue® to EN ISO 22241-1. Suitable for flow rate up to 10 l/min. Body and swivel nut of stainless steel, inner parts of Adblue® resistant plastics, seals of FKM and NBR. Incl. Break Sleeve BS 16.*
For the calibration of the dispenser only, a flow rate of 8 – 10 l/min is required (choose setting 10 l/min). For daily operation, the flow rate should be 4 – 5 l/min in order to fill all current vehicles without problems (standard setting is 5 l/min). Therefore the ZVA AdBlue LV is preferably supplied with Safety Swivel Break SSB 16 LV (or Swivel EA 075 LV).
Dimensions: L ≈ 92 mm, D ≈ 43 mm. Weight: ≈ 0,41 kg.
1" BSP male, nozzle connection thread M 34 x 1,5.

SSB 25 / SSB 25 DC

4

Wiederverwendbare, selbstschließende Abreißkupplung mit integriertem Drehgelenk für **ZVA 25** inkl. Break Sleeve BS 21 (s. S. 533 c). Geeignet für Benzin, Diesel, Heizöl, Petroleum, AVGAS und JET A-1. Durchflussrate bis zu 140 l/ min. Sonderausführungen, Material, Temperatur- und Belastungsangaben wie SSB 16. Weitere technische Daten siehe Montage- und Bedienungsanleitung SSB 25.
Abmessungen: L ≈ 93 mm, D ≈ 48 mm. Gewicht: ≈ 0,275 kg.
G 1 Außengewinde*), Zapfventil-Anschlussgewinde M 42 x 1,5.
Auch als Sonderausführung zur Erfüllung länderspezifischer Vorschriften erhältlich: beidseitig schließende Abreißkupplungen (Double Closing Safety Breaks) Type 'DC'.
Abmessungen: L ≈ 110 mm, D ≈ 43 mm. Gewicht: ≈ 290 g. Siehe Information 9.19.

*Reusable, self-closing Safety Swivel Break for **ZVA 25** incl. Break Sleeve BS 21 (s. p. 533 c). Suitable for gasoline, diesel, fuel oil, petroleum, AVGAS and JET A-1. Flow rate up to 140 l/min. Special types, material, temperature and further performance specifications analogue SSB 16. Technical data see Installation and Operating Manual SSB 25.*
Dimensions: L ≈ 93 mm, D ≈ 48 mm. Weight: ≈ 0,275 kg.
1" BSP male), nozzle connection thread M 42 x 1,5.*
Available also as special type to comply with country specific regulations: Double Closing Safety Break 'DC'. Dimensions: L ≈ 110 mm, D ≈ 43 mm. Weight: ≈ 290 g. See Information 9.19.

*) Weitere Anschlussmaße auf Anfrage.
Other thread sizes on request.

High-Flow Abreißkupplung mit Drehgelenk · *High Flow Safety Swivel Break*

SSB 32

5

Wiederverwendbare, selbstschließende Abreißkupplung mit integriertem Drehgelenk für **ZVA 32** inkl. Breaktülle BT 32 (s. S. 530). Geeignet für Benzin, Diesel, Heizöl, Petroleum, AVGAS und JET A-1. Durchflussraten bis zu 200 l/min. Temperatur- und Belastungsangaben wie SSB 16. Weitere technische Daten s. Montage- und Bedienungsanleitung SSB 32.
Abmessungen: L ≈ 97 mm, D ≈ 67 mm. Gewicht: ≈ 1,035 kg.
G 1½ Außengewinde, Zapfventil-Anschlussgewinde M 54 x 1,5.

*Reusable, self-closing Safety Swivel Break for **ZVA 32** incl. Break Cover BT 32 (see page 530). Suitable for gasoline, diesel, fuel oil, petroleum, AVGAS and JET A-1. Flow rate up to 200 l/min. Temperature and performance specifications analogue SSB 16. Technical data see Installation and Operating Manual SSB 32.*
Dimensions: L ≈ 97 mm, D ≈ 67 mm. Weight: ≈ 1,035 kg.
1½" BSP male, nozzle connection thread M 54 x 1,5.

GRUPPE 5 *Section*	GE-WICHT *Weight Approx.* ≈ kg	ABMESSUNGEN *Dimensions ≈ mm* L	D	GEWINDE ART + GRÖSSE *Thread Type + Size* G_1	G_2	BESTELL-NUMMER *Part Number* Type
	0,13	89,5	43	M 34 x 1,5 IG / *female*	M 34 x 1,5 AG / *male*	CSB 21

Geeignet für alle normgerechten Ottokraftstoffe, einschließlich Beimischung von Ethanol bis E85. Trennung bei Axial- und Winkelbelastung zwischen 800 N (80 kg) und 1500 N (150 kg). Max. Betriebsdruck 3,5 bar. Temperaturbereich -20° C bis +55° C. Geeignet für Durchflussraten bis zu 45 l/min. Weitere technische Daten siehe Montage- und Bedienungsanleitung CSB 21.

Inkl. Break Sleeve BS 21 zum Schutz des Ausreißteils.

Gehäuse aus beschichtetem Aluminium, Innenteile aus kraftstoffbeständigen Kunststoffen. Dichtungen aus FKM und NBR. Stückgeprüft, mit Serien-Nr. und Data-Matrix-Code (DMC) für Zugriff auf Informationen in der ELAFLEX Product ID App.

Suitable for all standardised gasoline fuels, also including ethanol content. Separates at a pull force between 800 N (80 kg) and 1500 N (150 kg) in an axial or angular direction. Max. working pressure 3,5 bar. Temperature range -20° C bis +55° C. Suitable for flow rates up to 45 l/min. Technical data see Installation and Operating Manual CSB 21.

Incl. Break Sleeve BS 21 to protect the breakaway part.

Body of coated aluminium, inner parts of fuel resistant plastics, seals of FKM and NBR. Factory tested, with serial no. and Data Matrix Code (DMC) to access information within the ELAFLEX Product ID App.

Zusatz-Bestellnummern · *Additional Part Numbers*

Nicht wiederverwendbare Ausführung. Unautorisierte Wiedermontage wird so verhindert. Mit Sondermarkierung 'NR'. ***Non reusable** breakaway coupling. Against unauthorized reassembly. With special marking 'NR'.*	... NR
Sonderausführung mit Ausreißkräften zwischen 800 N (80 kg) und 1200 N (120 kg) nach australischer Norm AS2229. *Special type with a separation force between 800 N (80 kg) and 1200 N (120 kg), to Australian Standard AS2229.*	... AS
Sonderausführung zur Erfüllung länderspezifischer Vorschriften: beidseitig schließende Abreißkupplungen (Double Closing Safety Breaks) Type 'DC'. Bei Trennung der Abreißkupplung wird der Kraftstofffluss beidseitig unterbrochen. Damit werden die ohnehin sehr geringen Restauslaufmengen der Standardausführungen deutlich reduziert. Entspricht der EN 13617-2 sowie INMETRO Portaria Nr. 17. Abmessung: L ≈ 96 mm, D ≈ 43 mm. Gewicht: ≈ 77 g. Gehäuse aus Edelstahl, sonst wie CSB 21. Siehe Information 9.19 *Special type to comply with country specific regulations: Double Closing Safety Break 'DC'. After separation of the safety break the flow of fuel is stopped both sides. The already negligible residues of the standard versions are therefore significantly reduced. Corresponds to EN 13617-2 and INMETRO Portaria No. 17.* *Dimensions: L ≈ 96 mm, D ≈ 43 mm. Weight: ≈ 77 g.* *Body from stainless steel, others like CSB 21.* *See Information 9.19*	... DC
Wiederverwendbare, selbstschließende Abreißkupplung mit integriertem Schauglas aus schlagzähem Kunstglas. Ermöglicht visuelle Überprüfung der blasenfreien Kraftstoffabgabe und der Kraftstoff-Farbe (z.B. bei Premium-Kraftstoff). Abmessung: L ≈ 116 mm. Gewicht: ≈ 0,16 kg *Reusable, self-closing breakaway coupling with integrated sight glass of impact-resistant synthetic glass. For the visual control of bubble-free dispensing and fuel colour (e.g. for premium fuels). Dimensions: L ≈ 116 mm. Weight: ≈ 0,16 kg*	SG ...
Optional mit Propeller zur Visualisierung des Durchflusses. Zusatzgewicht: ≈ 2,5 g. *Optionally with integrated Propeller to visualise the flow. Additional weight: ≈ 2,5 g.*	SG ... Propeller
Break Sleeve **BS 21** aus Polyurethan zum Schutz des Ausreißteils vor Beschädigungen, Teil des Lieferumfangs. *Break Sleeve **BS 21** of polyurethane is an integral part of CSB 21 to protect the breakaway part against external damage.*	BS 21 — schwarz / *black*, blau / *blue*, grün / *green*, gelb / *yellow*, rot / *red*

Wiederverwendbare, selbstschließende Abreißkupplung nach EN 13617-2 für Stage II Gasrückführungssysteme. Schützt Fahrzeuge und Zapfsäule bei Wegfahrunfällen. Unterbricht Kraftstofffluss auf der Zapfsäulenseite bei Abriss. Einbau des 'Nozzle Break' direkt am Zapfventil. Geeignet für ZVA Slimline 2 GR/GRV/GRVP und weitere Gasrückführungszapfventile.

***Reusable, self-closing COAX Safety Break to EN 13617-2** for Stage II Vapour Recovery Systems. Designed to protect dispenser, hose assembly and car against damage caused by drive-off incidents. Stops the flow of fuel on the hose end at separation. The 'Nozzle Break' is directly fitted into the nozzle. Suitable for ZVA Slimline 2 GR/GRV/GRVP or other Stage II Vapour Recovery nozzles.*

CSB 21
COAX Safety Break

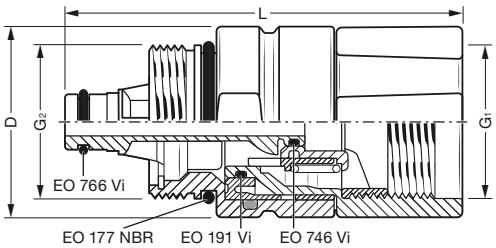

CSB 21 DC

SG-CSB 21

SG-CSB 21 Propeller

BS 21
Break Sleeve

TECHNISCHE ÄNDERUNGEN VORBEHALTEN · NACHDRUCK UND KOPIEN NUR MIT UNSEREM EINVERSTÄNDNIS · *Specifications subject to change without notice · Copyright ELAFLEX HIBY*

NEU mit Data-Matrix-Code (DMC)
für Zugriff auf Informationen in der ELAFLEX Product ID App

NEW with Data-Matrix-Code (DMC)
to access information within the ELAFLEX Product ID App

Abreißkupplungen: PSB 16 + f. alternative Kraftstoffe · *Safety Breaks: PSB 16 + f. Alternative Fuels*

1

Geeignet für alle normgerechten Otto- und Dieselkraftstoffe nach EN 589 und EN 590, einschließlich Beimischung von Ethanol oder Biodiesel sowie AVGAS und JET A-1. Trennung bei Axial- und Winkelbelastung zwischen 800 N (80 kg) und 1500 N (150 kg). Betriebsdruck bis 3,5 bar. Temperaturbereich -20° C bis +55° C. Geeignet für Durchflussraten bis zu 80 l/min. Weitere technische Daten siehe Montage- und Bedienungsanleitung PSB 16.

Inkl. Break Sleeve BS 16 (s. S. 533a) zum Schutz des Ausreißteils.

Gehäuse aus Aluminium, Innenteile aus kraftstoffbeständigen Kunststoffen, Dichtungen aus FKM und NBR. Stückgeprüft, mit Serien-Nr. und Data-Matrix-Code (DMC) für Zugriff auf Informationen in der ELAFLEX Product ID App.

Abmessungen: L ≈ 80,5 mm, D ≈ 43 mm. Gewicht: ≈ 0,135 kg.

Suitable for all standardised gasoline and diesel fuels to EN 589 and EN 590, also including ethanol content or biodiesel content, also AVGAS and JET A-1. Separates at a pull force between 800 N (80 kg) and 1500 N (150 kg) in an axial or angular direction. Max. working pressure 3,5 bar. Temperature range -20° C bis +55° C. Suitable for flow rates up to 80 l/min. Technical data see Installation and Operating Manual PSB 16.

Incl. Break Sleeve BS 16 (See Page 533a) to protect the breakaway part.

Body of aluminium, inner parts of fuel resistant plastics, seals of FKM and NBR. Factory tested, with serial no. and Data Matrix Code (DMC) to access information within the ELAFLEX Product ID App.

Dimensions: L ≈ 80,5 mm, D ≈ 43 mm. Weight: ≈ 0,135 kg.

GEWINDEART + GRÖSSE *Thread Type + Size*		BESTELLNR. *Part Number*
G_1 *)	G_2 *)	Type
G 1 AG / *1" BSP male*	G 1 IG / *1" BSP female*	PSB 16.0x1
G 1 IG / *1" BSP female*	G 1 AG / *1" BSP male*	PSB 16.1x0
G 1 IG / *1" BSP female*	¾" NPT IG / *¾" NPT female*	PSB 16.1x3
G 1 IG / *1" BSP female*	1" NPT IG / *1" NPT female*	PSB 16.1x5
G ¾ IG / *¾" BSP female*	G ¾ IG / *¾" BSP female*	PSB 16.4x4
1" NPT IG / *1" NPT female*	1" NPT IG / *1" NPT female*	PSB 16.5x5
G ¾ AG / *¾" BSP male*	G ¾ IG / *¾" BSP female*	PSB 16.7x4
¾" NPT AG / *¾" NPT male*	G 1 IG / *1" BSP female*	PSB 16.8x1
¾" NPT AG / *¾" NPT male*	¾" NPT IG / *¾" NPT female*	PSB 16.8x3
¾" NPT AG / *¾" NPT male*	G ¾ IG / *¾" BSP female*	PSB 16.8x4
1" NPT AG / *1" NPT male*	1" NPT IG / *1" NPT female*	PSB 16.9x5
G 1 IG / *1" BSP female*	G 1 AG / *1" BSP male*	SG-PSB 16.1x0
¾" NPT AG / *¾" NPT male*	G 1 IG / *1" BSP female*	SG-PSB 16.8x1
¾" NPT AG / *¾" NPT male*	¾" NPT IG / *¾" NPT female*	SG-PSB 16.8x3

Wiederverwendbare, selbstschließende Abreißkupplung mit integriertem Schauglas aus schlagzähem Kunstglas. Ermöglicht visuelle Überprüfung der blasenfreien Kraftstoffabgabe und der Kraftstoff-Farbe (z.B. bei Premium-Kraftstoff). Abmessungen: L ≈ 107 mm, D ≈ 43 mm. Gewicht: 0,175 kg

Optional mit Propeller zur Visualisierung des Durchflusses.

Zusatzgewicht: ≈ 2,5 g. Type SG-PSB 16 Propeller

Reusable, self-closing breakaway coupling with integrated sight glass of impact-resistant synthetic glass. For the visual control of bubble-free dispensing and fuel colour (e.g. for premium fuels). Dimensions: L ≈ 107 mm, D ≈ 43 mm. Weight: 0,175 kg

Optionally with integrated propeller to visualise the flow. Additional weight: ≈ 2,5 g. Type SG-PSB 16 Propeller

Wiederverwendbare, beidseitig-selbstschließende 'Pump Safety Break' Abreißkupplung nach EN 13617-2. Schützt Fahrzeuge und Zapfsäule bei Wegfahrunfällen. Unterbricht beidseitig den Kraftstofffluss bei Abriss. Einbau direkt am oberen Ausgang der Zapfsäule oder zwischen zwei Schlauchleitungen als 'Hose Break'. Geeignet für 'High Hose' Zapfsäulen.

Reusable, double closing Pump Safety Break to EN 13617-2. *Designed to protect dispenser, hose assembly and car against damage caused by drive-off incidents. Stops the flow of fuel on both ends at separation. The Pump Safety Break is directly fitted to the rigid pipe of the dispenser or between two hose assemblies as a 'Hose Break'. Suitable for 'High Hose' dispensers.*

PSB 16

Pump Safety Break

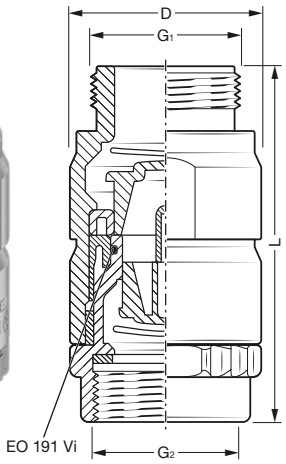

*) Weitere Anschlussmaße auf Anfrage.
Other thread sizes on request.

SG-PSB 16 Propeller

Abreißkupplungen für alternative Kraftstoffe · *Breakaway Couplings for Alternative Fuels*

2

Type **ARK 19** (f. LPG) s. Seite/*page* 563, Type **SB-LNG** s. Seite/*page* 579 c, Type **SB-CNG** s. Seite/*page* 581 c

ARK 19 / ARK 19 SS **SB-LNG** **SB-CNG**

TECHNISCHE ÄNDERUNGEN VORBEHALTEN · NACHDRUCK UND KOPIEN NUR MIT UNSEREM EINVERSTÄNDNIS · *Specifications subject to change without notice · Copyright ELAFLEX*

STANDARD-AUSFÜHRUNG: mit Rückschlagventil für Vollschlauchbetrieb, **festem** Schlauchanschluss, Aufhalteraste / Rastenstecker *) und festem Auslaufrohr. Gehäuse, Rohr und Schlauchanschluss aus Aluminium, Bügel aus Aluminium oder PA, Innenteile Delrin, Dichtungen NBR.

*) Für Benzin muss der Rastenstecker EB 280 entfernt werden. Zapfventil muss beim Loslassen selbsttätig schließen ('Totmann-Sicherung').

*STANDARD SPECIFICATION: With check valve for wet hose dispensing, **fixed** hose inlet, lever latch with removable latch pin *) and fixed spout. Body, spout and hose inlet of aluminium, guard of aluminium or PA, inner parts acetal resin, seals NBR.*

*) *For gasoline: safety regulations may restrict the use of the hold open latch = deadman device (Pull out EB 280).*

	GE-WICHT ≈ kg	SCHLAUCH-ANSCHLUSS G	BESTELL-NUMMER Type
Bügel *guard* 1	0,7	G 1 AG *1" BSP male*	ZV 19.10 F mit/*with* ER 127.2
Bügel *guard* 2	0,7	G 1 AG *1" BSP male*	ZV 19.20 F mit/*with* ER 127.2
Bügel *guard* 4	0,7	G 1 AG *1" BSP male*	ZV 19.40 F mit/with ER 127.1
	0,7	G 1 IG *1" BSP female*	ZV 19.41 F mit/*with* ER 127.1
	0,7	¾" NPT IG *¾" NPT female*	ZV 19.43 F mit/*with* ER 127.1
	0,7	G ¾ IG *¾" BSP female*	ZV 19.44 F mit/*with* ER 127.1
Bügel *guard* 8	0,7	G 1 IG *1" BSP female*	ZV 19.81 F mit/*with* ER 127.1

Zapfventil ZV 19, nicht automatisch, Größe ¾", für Diesel, Heizöl, Petroleum, Öle (auch Pflanzenöle) bis max. 100 l/min., max. Betriebsdruck 3,5 bar, mit stärkerer Schließfeder EF 362.6 für max. Betriebsdruck 5 bar.

ZV 19

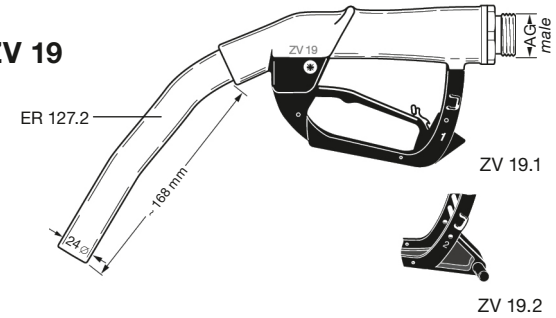

ZV 19 manually operated dispensing nozzle, DN 19 (¾"), for diesel, fuel oil, petroleum and oils (also vegetable oils) up to 100 ltr./min. Max. working pressure 3,5 bar (50 psi), with stronger spring EF 362.6 max. working pressure 5 bar.

Spezial-Typen:

Special types:

Leerschlauch-Ausführung *without check valve for dry hose delivery*	ZV 19...L	
ohne Aufhalteraste und Rastenstecker *without lever latch, latch pin (dead man's handle)*	ZV 19...D	
mit stärkerer Schließfeder EF 362.6 bis 5 bar *with stronger valve spring EF 362.6 up to 5 bar*	ZV 19...5 bar	

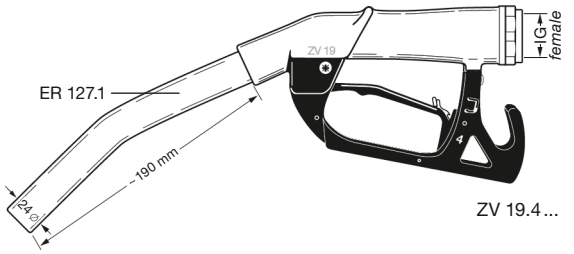

Stahlteile ersetzt durch rostfreien Edelstahl. Schalthebel blau rilsanisiert. Festanschluss Aluminium. Ventileinsatz aus Rotguss.

Steel parts replaced by stainless steel. Lever rilsan coated. Fixed hose inlet aluminium. Valve seat of bronze

Universaldichtungen: PTFE *universal seals: PTFE*	ZV 19...TD	Für Lösungsmittel gemäß umseitiger Beständigkeitsübersicht *for solvents as per chemical resistance chart overleaf*
mit Sieb 400 my (EK 172 / EU 181) *with strainer 400 mesh (EK 172 / EU 181)*	ZV 19...EK 172	
L-Type für Wasser-Dichtungen NBR *dry hose delivery for water-seals NBR*	ZV 19...W L	Für Wasser *for water*

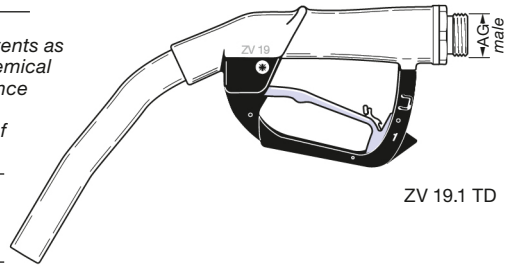

Type 'ZL': Ausführung mit Kugelhahn, ohne Rückschlagventil. Für alle offenen Umfüllvorgänge (z. B. Befüllung von Fässern und IBC). Alle medienberührten Bauteile aus Edelstahl / PTFE. Mit Außengewinde 2" bzw. 3" (EN ISO 228).

Type 'ZL-VK': wie ZL, zusätzlich mit Tankwagen VK-Kupplung (EN 14420-6), Edelstahl.

Type 'ZL': *Ball valve type nozzle, without check valve. For open media transfer (e. g. filling of barrels and IBC). All parts in contact with media of stainless steel / PTFE. With male thread 2" or 3" (EN ISO 228).*

Type 'ZL-VK': *with TW-coupling adapter VK (EN 14420-6) stainless steel.*

	GE-WICHT ≈ kg	SCHLAUCH-ANSCHLUSS G	BESTELL-NUMMER Type
DN 50 OD = 53	3,8	G 2 AG *2" BSP male*	ZL 2" SS
	4,0	G 3 AG *3" BSP male*	ZL 3" SS
DN 50 OD = 53	4,2	VK 50 SS (2")	ZL-VK 50 SS
	4,8	VK 80 SS (3")	ZL-VK 80 SS

Leerschlauch-Zapfhähne ZL aus Edelstahl für den universellen Einsatz in der Chemie- und Mineralölindustrie. Durchflussrate bis zu 900 l/min., max. Betriebsdruck 10 bar.

ZL

Dry hose delivery nozzle of stainless steel, for universal use in the chemical and oil industry. Flowrate up to 900 ltr./min. Max. working pressure 10 bar.

ZL-VK

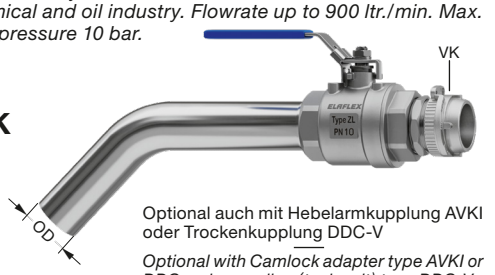

Optional auch mit Hebelarmkupplung AVKI oder Trockenkupplung DDC-V

Optional with Camlock adapter type AVKI or DDC male coupling (tank unit) type DDC-V

Beständigkeitsübersicht für ZV + ZL · *Chemical Resistance Chart for Manual Nozzles ZV + ZL*

Medium (bei Raumtemperatur) Bei Gemischen alle Komponenten beachten! ***Fluid*** *(at ambiente temerature)* *All components of mixtures must be considered!*	Type Dichtungen · *seals* Gehäuse · *body*	**ZV 19** Standard NBR Alu	 'TD' PTFE Alu	**ZV 25** 'Vi' Viton® Alu	 'VD' PU Alu	 'EP' EPDM Alu	**ZV 400** (ZV 500, ZVF 40, ZVF 50) Standard NBR/VD Alu	 'Vi' Viton® Alu	 'VD' PU Alu	 'EP' EPDM Alu	**ZL** PTFE SS
Aliphatische Kohlenwasserstoffe: Benzin, Diesel, Heizöl EL, Petroleum, M 15, Flugtreibstoffe, Super bis 50 % Aromatenanteil *Aliphatic hydrocarbons: gasoline, diesel, fuel oil, crude oil, petroleum, M 15, jet fuels, super up to 50 % aromatic content*		A	A	A	A	C	A*)	A	A	C	A
Aromatische Kohlenwasserstoffe: Benzol, Toluol, Xylol, Nitroverdünnung *Aromatis hydrocarbons: benzene, toluene, xylol*		C	A	A	A - B	C	C	A	A - B	C	A
Chlorierte Kohlenwasserstoffe: Tri-/ Perchloräthylen, Tetrachlorkohlenstoff *Chlorinated hydrocarbons: tri-/perchloroethylene, carbon tetrachloride*		C	A	A	B	C	C	A	B	C	A
Methylenchlorid / *methylene chloride*		C	A	B	C	C	C	B	C	C	A
Alkohole, technisch: Äthyl-, Butyl-, Isopropyl-, Methylalkohol, Methanol, M 100, Ethanol *Alcohols, technical: ethyl-, butyl-, isopropyl-, methyl alcohol, methanol, M 100, ethanol*		B	A	B - C	B	A	B*)	B - C	B	A	A
dünnflüssige Nahrungs- / Genussmittel, Spirituosen, Trinkwasser *fluid foodstuffs, alcohols, drinking water*		–	Bitte anfragen mit Medium, Konzentration und Druck *Consult Elaflex specifying medium, concentration, working pressure*								
Ester, Acetate: Essigester, Äthylacetat, Butylacetat *ester, acetates: acetic ester, ethyl acetate, butyl acetate*		C	A	C	B	B	C	C	B	B	A
Äther: Äthyläther, Dimetyläther, Amine *Ether: ethyl ether, dimethyl ether, amines*		C	A	C	B	B	C	C	B	B	A
Ketone: Aceton, Anon, Methylethylketon MEK *Ketones: acetone, anone, methyl ethyl ketone*		C	A	C	B	A	C	C	B	A	A
Aldehyde: Acetaldehyd, Benzaldehyd, Formaldehyd *Aldehydes: acetaldehyde, benzaldehyde, formaldehyde*		C	A	C	B	A	C	C	B	A	A
Enteisungsflüssigkeiten, Frostschutzmittel mit Wasser, niedere Alkohole *Defrosting fluids, anti-freezing fluids, containing water*		B	A	B	A	A	B	B	A - B	A	A
Wasser, anorganische Salzlösungen, schwache Laugen / Säuren *Water, anorganic salt solutions, weak alkalis, acids*		C	A	B	B - C	Gehäuse Alu C Body Alu	C	B	B - C	C	A
Säuren und Laugen: Mineralsäuren, Oxidationsmittel, Carbolsäure, starke Laugen *Acids and alkalis: mineral acids, oxidising agents, carbolic acid, strong alkalis*		C	Bitte anfragen mit Medium, Konzentration und Druck *Consult Elaflex specifying medium, concentration, working pressure*								

A = gut geeignet / *good – fluid has little or no effect* **B** = geeignet mit Einschränkungen / *fair – fluid has minor or moderate effect* **C** = nicht geeignet / *not suitable*

*) Alkoholhaltige Treibstoffe: Kunststoff-Schauglas EG 467 durch Schauglas EG 466 ersetzen / *Fuel containing alcohol: replace plastic sight glass EG 467 with sight glass EG 466.*

Leistungsvergleich

von **nicht** automatischen ELAFLEX-Zapfventilen

Flow Chart

of ELAFLEX manual nozzles

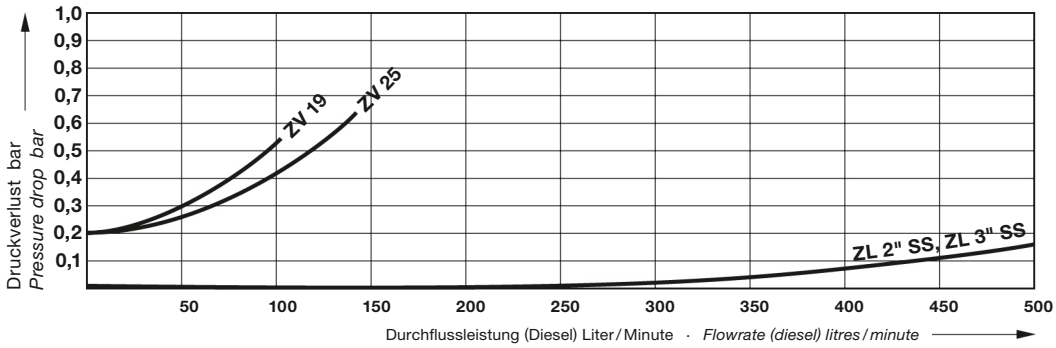

Ersatzteile ZV 19

1) Zapfventil- und Drehgelenk-Gehäuse werden **nicht** als Ersatzteil geliefert.
2) Standarddichtungen NBR und PU. Bestellnummern für Dichtungen aus EPDM, Viton®, PU und PTFE auf Anfrage.
3) Sonderteile aus Edelstahl verfügbar.
4) Zum Einkleben des Rohres Zweikomponentenkleber EW-UHU 300 verwenden.

Spare Parts ZV 19

1) *Nozzle and swivel body are **not** delivered as a spare parts.*
2) *Standard seals of NBR and PU. Seals of EPDM (EPT), Viton® (FKM), Polyurethane and PTFE on request.*
3) *Spare parts also available of stainless steel.*
4) *To fix the spout use the two components adhesive EW-UHU 300.*

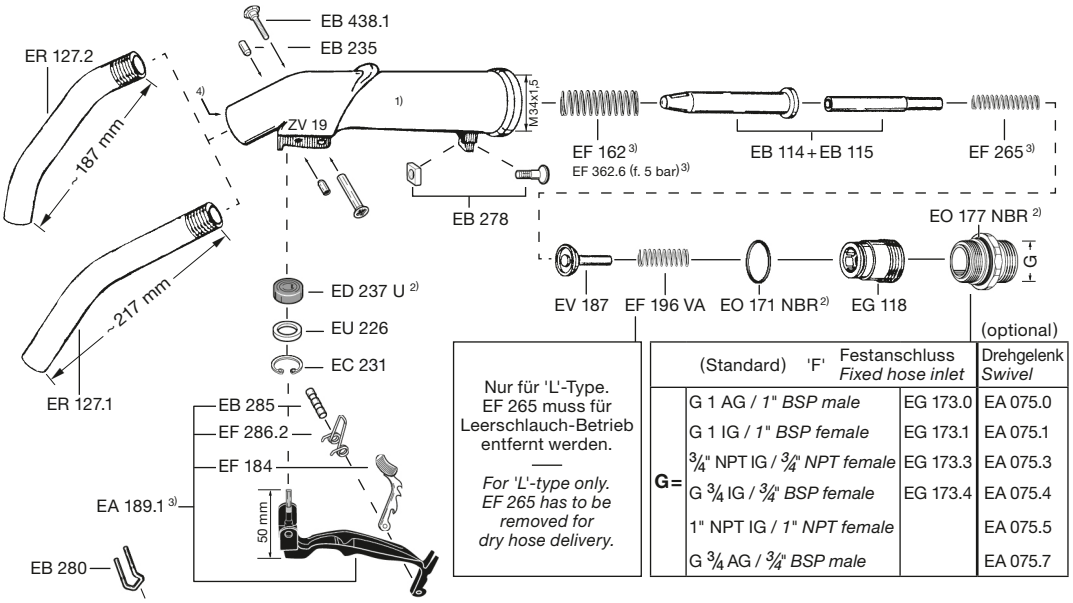

Nur für 'L'-Type. EF 265 muss für Leerschlauch-Betrieb entfernt werden.

For 'L'-type only. EF 265 has to be removed for dry hose delivery.

	(Standard)	'F' Festanschluss *Fixed hose inlet*	(optional) Drehgelenk *Swivel*
G=	G 1 AG / *1" BSP male*	EG 173.0	EA 075.0
	G 1 IG / *1" BSP female*	EG 173.1	EA 075.1
	¾" NPT IG / *¾" NPT female*	EG 173.3	EA 075.3
	G ¾ IG / *¾" BSP female*	EG 173.4	EA 075.4
	1" NPT IG / *1" NPT female*		EA 075.5
	G ¾ AG / *¾" BSP male*		EA 075.7

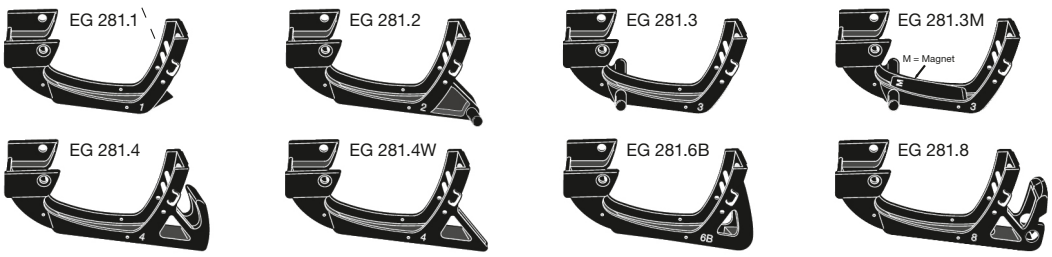

Zusatz-Bestellnummer für Bügel ohne Rastenstecker: ... **D**

*Additional part number for guards without latch pin: ... **D***

AUSFÜHRUNG WERKSTOFFE · GEWICHT *Construction Details Materials · Weight* Specification	BÜGEL-FORM *Guard Style* No.	SCHLAUCH-ANSCHLUSS *Hose Inlet Thread Type + Size* G	BESTELL-NUMMER *Part Number* Type
STANDARD-AUSFÜHRUNG: Mit Rückschlagventil für Vollschlauchbetrieb, Drehgelenk, Aufhalteraste/Rastenstecker*) und festem Auslaufrohr. Gehäuse, Rohr aus Alu, Drehgelenk aus Alu/Edelstahl, Bügel aus PA. Innenteile Delrin, Rotguss und Stahl. Dichtungen aus NBR und PU. Gewicht ≈ 0,9 kg *) Für Benzin muss der Rastenstecker EB 280 entfernt werden. Zapfventil muss beim Loslassen selbsttätig schließen ('Totmann-Sicherung'). *STANDARD SPECIFICATION: With check valve for wet hose delivery, swivel hose inlet, 3-speed lever latch with removable latch pin*), fixed spout. Body, spout of aluminum, swivel of aluminium/stainless steel, guard of PA. Inner parts acetal resin, bronze and steel. Seals of NBR and PU. Weight ≈ 0,9 kg* *) *For gasoline: safety regulations may restrict the use of the hold open latch = deadman device (Pull out EB 280).*	1	G 1 AG *1" BSP male*	ZV 25.10
		G 1 IG *1" BSP female*	ZV 25.11
	2	G 1 AG *1" BSP male*	ZV 25.20
		G 1 IG *1" BSP female*	ZV 25.21
	4	G 1 AG *1" BSP male*	ZV 25.40
		G 1 IG *1" BSP female*	ZV 25.41
		1" NPT IG *1" NPT female*	(ZV 25.45)
	6	G 1 IG *1" BSP female*	ZV 25.61
	8	G 1 IG *1" BSP female*	ZV 25.81
Vereinfachte Ausführung ohne Drehgelenk *Simplified type without swivel*	mit Festanschluss aus Alu *with fixed hose inlet of aluminium*		ZV 25 ... F
Sonderausführungen *Special types*	Leerschlauch-Ausführung *without check valve for dry hose delivery*		ZV 25 ... L
	ohne Aufhalteraste und Rastenstecker *without lever latch, latch pin (dead man's handle)*		ZV 25 ... D
	mit stärkerer Schließfeder EF 362.6 bis 5 bar *with stronger valve spring EF 362.6 up to 5 bar*		ZV 25 ... 5bar
	Niedrigtemperatur-Ausführung für kalte Regionen, bis - 40°C *Low Temperature type for cold regions, down to - 40°C*		ZV 25 ... LT
Lösungsmittel-Ausführung nur mit festem Schlauchanschluss 'F'. Stahlteile aus Edelstahl. Schalthebel blau rilsaniert. Beständigkeit siehe Seite 536. *Special type for solvents: Steel parts replaced by stainless steel, blue coated lever. Chemical resistance see page 536.*	Dichtungen: FKM *Seals: FKM*		ZV 25 ... Vi
	Dichtungen: Polyurethan *Seals: Polyurethane*		ZV 25 ... VD
	Dichtungen: EPDM *Seals: EPDM*		ZV 25 ... EP
Zur Flugzeug- und Hubschrauber-Betankung, **buntmetallfrei** mit Feinsieb 160 µm (ES 336.1) aus Edelstahl. Gewindetrennung G 1¼ und lösbarem Auslaufrohr zur leichten Siebkontrolle. Mit Befestigungsloch im Bügel für GKG + EKG. Mit Rückschlagventil für Vollschlauchbetrieb und Drehgelenk. Totmann-Type ohne Rastenstecker. Bügel aus ableitfähigem PA. Innenteile Delrin, Edelstahl, Dichtungen NBR. Gewicht ≈ 1,3 kg *For aircraft and helicopter fuelling, **free of non-ferrous metals** with strainer 100 mesh (ES 336.1) of stainless steel. Spout assembly with threading for easy strainer control. With hole in the guard to fasten GKG and EKG. With check valve for wet hose delivery and swivel hose inlet. Deadman lever type without hold open latch. Guard of conductive PA. Inner parts acetal resin, stainless steel, seals of NBR. Weight ≈ 1,3 kg.*	1 AF D	G 1 AG *1" BSP male*	ZVF 25.1AF0
		G 1 IG *1" BSP female*	ZVF 25.1AF1
		1" NPT IG *1" NPT female*	ZVF 25.1AF5
		G 1 AG *1" BSP male*	ZVF 25.1AF0 **5bar**
		G 1 IG *1" BSP female*	ZVF 25.1AF1 **5bar**
		1" NPT IG *1" NPT female*	ZVF 25.1AF5 **5bar**
Niedrigtemperatur-Ausführung für kalte Regionen, bis - 40°C *Low Temperature type for cold regions, down to - 40°C*	mit EA 075 ... LT, ED 237 U LT *with EA 075 ... LT, ED 237 U LT*		ZVF 25 ... LT
Auslaufrohr mit JET A-1 Formstück *Spout with JET A-1 modification*			ER 339 JET
Gummikappengarnitur: NBR/Ms mit Knotenkette, S-Haken, Zugfeder für Rohr 30/31 mm OD *Dust cap assembly: NBR/brass for spout 30/31 mm OD*			GKG 25
Erdungskabelgarnitur: Stabile Krokodilklemme aus Messing mit Klinkenstecker. Kabel nicht rostend mit Kunststoffmantel. Länge 1200 mm *Ground cable assembly with solid brass clamp and bolt. Cable with plastic coating. Length 1200 mm*			EKG 1200 EKG 2000
Schauglas SG 1" aus Alu beschichtet u. schlagzähem Kunststoffglas, mit Feinsieb 160 µm (ES 239.1) aus Edelstahl (s. Seite 532). *Sight Glass SG 1" of alu coated and impact-resistant synthetic glass, with strainer 100 mesh (ES 239.1) of stainless steel (s. page 532).*			SG 1" 1 x 0 Al + ES 239.1

ELAFLEX

Hochleistungs-Zapfventile, ohne automatische Abschaltung, DN 25 (1") für Benzin, Diesel, Heizöl, Petroleum, Motorenöle, AVGAS und JET A-1 bis 140 l/min. Max. Betriebsdruck 3,5 bar, mit stärkerer Schließfeder EF 362.6 für max. Betriebsdruck 5 bar.

HIFLO nozzles without automatic shut-off. Size DN 25 (1"). For gasoline, diesel, fuel oil, petroleum, motor oils, AVGAS and JET A-1 up to 140 l/min. Max. working pressure 3,5 bar (50 psi), with stronger spring EF 362.6 max. working pressure 5 bar.

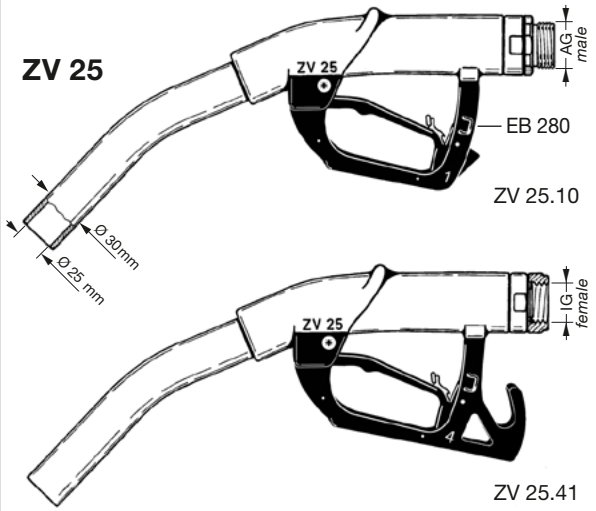

Abbildungen anderer Bügelformen umseitig

Other guards see overleaf

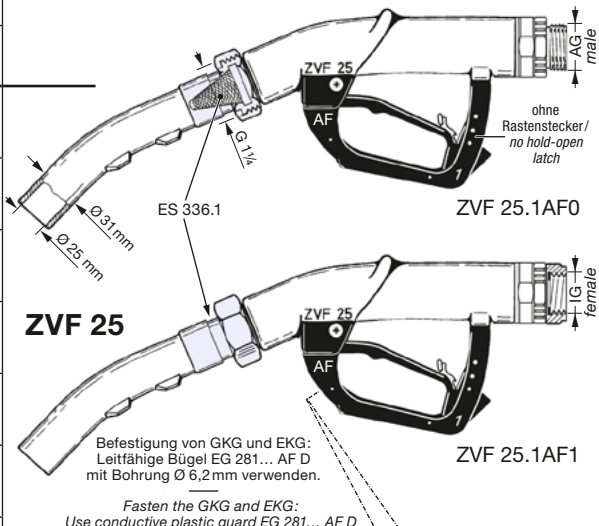

Befestigung von GKG und EKG: Leitfähige Bügel EG 281... AF D mit Bohrung Ø 6,2 mm verwenden.

Fasten the GKG and EKG: Use conductive plastic guard EG 281... AF D with a hole of 6,2 mm diameter.

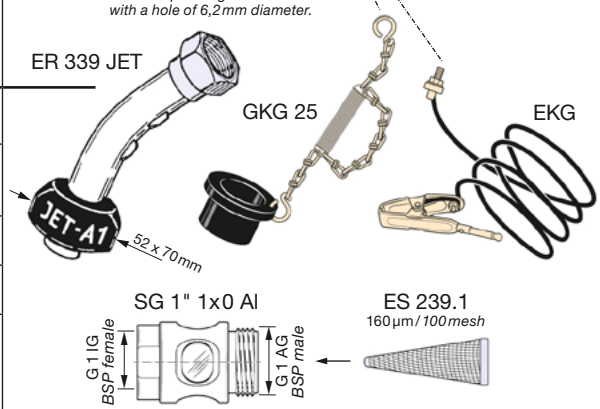

TECHNISCHE ÄNDERUNGEN VORBEHALTEN · NACHDRUCK UND KOPIEN NUR MIT UNSEREM EINVERSTÄNDNIS · *Specifications subject to change without notice · Copyright ELAFLEX HIBY*

Produktkonfigurator für Zapfventile:
zapfventilkonfigurator.elaflex.de

Product configurator for nozzles:
nozzleconfigurator.elaflex.de

Hochleistungs-Zapfventile ZV 25 + ZVF 25

HIFLO Nozzles ZV 25 + ZVF 25

Leistungsvergleich

von ELAFLEX-Zapfventilen
DN 19 bis DN 25
(mit Diesel gemessen)

Flow Chart

of ELAFLEX Nozzles
DN 19 to DN 25
(with diesel)

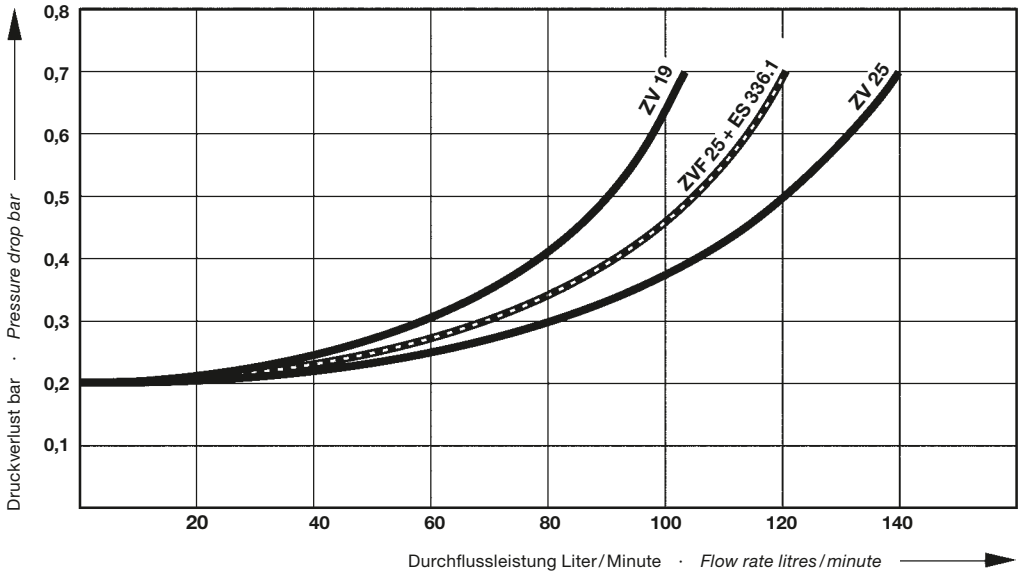

Ersatzteile ZV 25/ZVF 25

1) Zapfventil- und Drehgelenk-Gehäuse werden nicht als Ersatzteil geliefert
2) Dichtungen für Sonderausführungen Vi, VD und EP verfügbar
3) Sonderteile aus Edelstahl verfügbar
4) UHU Plus Endfest 300 zur Gewindesicherung verwenden
5) Bügel für Flugzeugbetankung (leitfähig, mit Bohrung für EKG/GKG)
6) Für Niedrigtemperaturausführung (LT)
7) Für ZVF 25

Spare Parts ZV 25/ZVF 25

1) Nozzle and swivel body are not delivered as spare parts
2) Seals for special types Vi, VD and EP available
3) Stainless steel parts available
4) Use UHU Plus Endfest 300 to secure thread
5) Guards for aircraft refuelling (electrically conductive, with hole for EKG/GKG)
6) For Low Temperature Type (LT)
7) For ZVF 25

Montagewerkzeuge/*Assembly Tools*	
EW 2 CV	f. EB 235
EW 19/22	f. EG 118
EW 669/2	f. EA 438.1, EB 278
EW J 1	f. EC 231
EW M 36/41	f. Schlauchanschlüsse/*hose inlets*

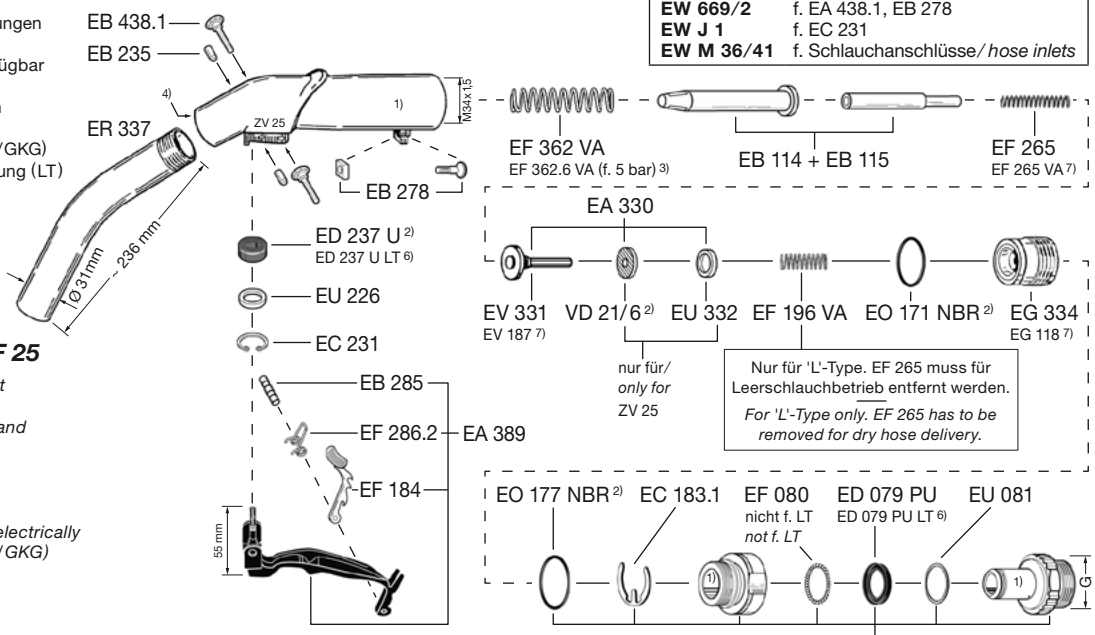

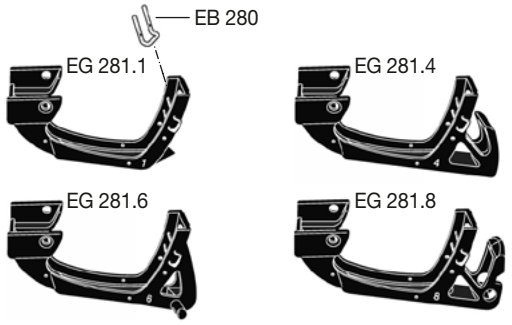

Zusatz-Bestellnummer für Bügel ohne Rastenstecker: ... **D** /
*Additional part number for guards without latch pin: ... **D***

Festanschluss *Fixed hose inlet*	(optional)
G = G 1 AG *1" BSP male*	EG 173.0 3)
G = G 1 IG *1" BSP female*	EG 173.1 3)
G = ¾" NPT IG *¾" NPT female*	EG 173.3
G = G ¾ IG *¾" BSP female*	EG 173.4

Optional mit / *with* EK 172 (+ EU 181)

Drehgelenk *Swivel hose inlet*	(Standard)
G = G 1 AG *1" BSP male*	EA 075.0 ED 075.0 LT 6)
G = G 1 IG *1" BSP female*	EA 075.1 ED 075.1 LT 6)
G = ¾" NPT IG *¾" NPT female*	EA 075.3 ED 075.3 LT 6)
G = G ¾ IG *¾" BSP female*	EA 075.4 ED 075.4 LT 6)
G = 1" NPT IG *1" NPT female*	EA 075.5 ED 075.5 LT 6)
G = G ¾ AG *¾" BSP male*	EA 075.7 ED 075.7 LT 6)

Optional mit / *with* EK 172 (400 µm/*40 mesh*)

Ersatzteile für ZVF 25 (Flugzeugbetankung)
Spare parts for ZVF 25 (Aircraft Refuelling)

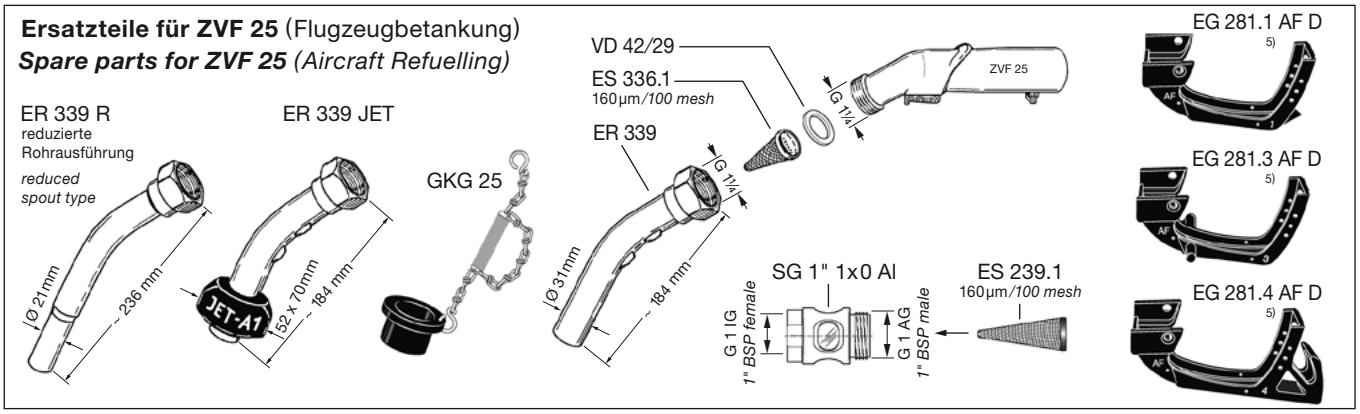

GRUPPE 5 *Section*	GE-WICHT *Weight Approx.* ≈ kg	AUSFÜHRUNG WERKSTOFFE *Construction Details Materials* Specification	SCHLAUCH-ANSCHLUSS *Hose Inlet Thread Type + Size* G	BESTELL-NUMMER *Part Number* Type
	2,6	Vollschlauch-Ausführung mit Rückschlagventil. Gehäuse Aluminium, Innenteile Edelstahl, PEEK und Delrin. Schalthebel, LeverAssist® (3-Stufen-Aufhaltehilfe) und Bügel aus glasfaserverstärktem PA, Leichtgang-Drehgelenk aus beschichtetem Aluminium, Protektoren aus TPU rot oder schwarz, Dichtungen PU / NBR. Vollständig buntmetallfrei. Mit konischem Feinsieb 160 my aus Edelstahl / PA. **Zapfrohr-Verbindung durch Schraubgewinde (SIC).** Zapfrohre sind separat zu bestellen. Entspricht den Anforderungen der JIG. —— *Wet hose type with check valve. Body of aluminium, inner parts stainless steel, PEEK and acetal resin. Lever, LeverAssist® (3-speed lever aid) and guard of reinforced polyamide, easy rotating swivel of coated aluminium, protectors of TPU red or black, seals polyurethane and NBR. Completely free of non-ferrous metals. With conical 100 mesh strainer of stainless steel.* ***Screw-In-Connection (SIC) for spouts.*** *Spouts to be ordered separately. In alignment with the requirements of the JIG document.*	R 1½" AG *1½" BSP male*	ZVF 50 JET.1 SIC ZVF 50 AVGAS.1 SIC
	2,6		R 2" AG *2" BSP male*	ZVF 50 JET.2 SIC ZVF 50 AVGAS.2 SIC
	2,6		R 1½" IG *1½" BSP female*	ZVF 50 JET.3 SIC ZVF 50 AVGAS.3 SIC
	2,5		R 2" IG *2" BSP female*	ZVF 50 JET.4 SIC ZVF 50 AVGAS.4 SIC
	2,6		1½" NPT IG *1½" NPT female*	ZVF 50 JET.5 SIC ZVF 50 AVGAS.5 SIC
	2,5		2" NPT IG *2" NPT female*	ZVF 50 JET.7 SIC ZVF 50 AVGAS.7 SIC
	Zusatz-Bestellnummern · *Additional Type Numbers*			
	–	Leerschlauchausführung ohne Rückschlagventil – Rücksaugen möglich. —— *Without check valve, suitable for defuelling or gravity flow (dry hose delivery).*	Option	... L
	–	Mit integriertem Schauglas im Gehäuse. —— *With integrated sight glass in nozzle body.*	Option	... SG
	0,26	Aluminium Zapfrohr, Schraubverbindung (SIC) —— *Aluminium spout, Screw-In-Connection (SIC)*	DN 19 OD 25 f. 100 Ltr./Min.	ER 494
	0,20		DN 32 OD 38 f. 250 Ltr./Min.	ER 495
	0,27		DN 38 OD 44 f. 400 Ltr./Min.	ER 583
	0,28		JET A1 nach/*to* SAE AS 1852 f. 400 Ltr./Min.	ER 587 JET
	0,70	Rücksaugerohr (elektr. leitendes Flexrohr 32 mm ID) aus NBR, mit Saugsieb 600 my (EK 367) und Protektor. **Direkte Anbringung an 2" IG des Zapfventil-Gehäuses.** Nur für ZVF 50 in Leerschlauchausführung 'L'. —— *Defuelling spout (conductive NBR rubber spout) with flat strainer 25 mesh (EK 367) and protector.* ***Direct attachment to 2" female thread of nozzle body.*** *Only for ZVF 50 ... 'L'.*	Länge *length* 600 mm	SRG 32-600 ZVF 50
	1,00		Länge *length* 1200 mm	SRG 32-1200 ZVF 50
	0,08	Gummikappen-Garnitur aus NBR mit Knotenkette, S-Haken und Zugfeder aus Messing. —— *Dust cap assembly. Cap NBR, chain and spring brass and bronze.*	für *for* ER 494	GKG 19 ER
	0,10		für *for* ER 495	GKG 32
	0,10		für *for* ER 583	GKG 38
	0,10		für *for* ER 587 JET	GKG 38-J
	0,15	Erdungskabel-Garnitur. Schwere Krokodilklemme aus Pressmessing mit Klinkenstecker. Kabel nichtrostend mit Kunststoffmantel. —— *Ground cable assembly with solid heavy brass clamp and bolt. Wire non-corrosive with plastic coating.*	Länge *length* 1200 mm	EKG 1200
	0,20		Länge *length* 2000 mm	EKG 2000

ELAFLEX

Flugzeug-Zapfventil, nicht automatisch, zur Oberflügelbetankung mit JET- und AVGAS-Flugtreibstoffen bis zu 400 Ltr./Minute (höhere Durchflussraten möglich). Nennweite DN 50. Max. Betriebsdruck 10 bar. Temperaturbereich -40°C bis +55°C. **Mit Schraubverbindung für Zapfrohre.**

——

Manual aviation fuelling nozzle for overwing service. For AVGAS and JET fuels. Flowrate up to 400 ltr. / min. (85 IGM – higher flowrates are possible). Size DN 50. Max. Working Pressure 10 bar (140 psi). Temperature range -40°C up to +55°C. ***With Screw-In-Connection for spouts.***

ZVF 50 JET.4 SIC

ZVF 50

ZVF 50 AVGAS.2 SIC

LeverAssist®

ER 583

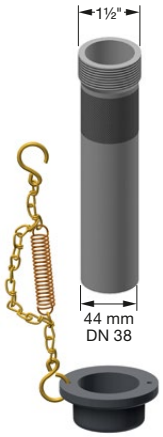

GKG 38

SRG 32...ZVF 50

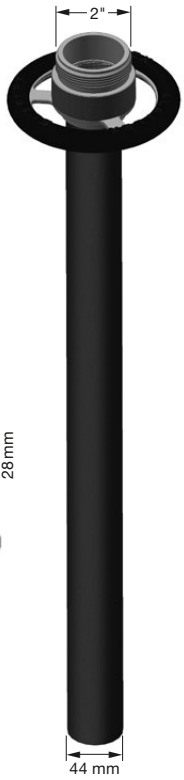

ER 587 JET

GKG 38-J

EKG

TECHNISCHE ÄNDERUNGEN VORBEHALTEN · NACHDRUCK UND KOPIEN NUR MIT UNSEREM EINVERSTÄNDNIS · *Specifications subject to change without notice* · *Copyright ELAFLEX*

Produktkonfigurator für Zapfventile:
zapfventilkonfigurator.elaflex.de

——

Product configurator for nozzles:
nozzleconfigurator.elaflex.de

Flugzeug-Zapfventil ZVF 50 SIC
mit Schraubverbindung für Zapfrohre

Aviation Fuel Nozzle ZVF 50 SIC
with Screw-In-Connection for spouts

Leistungs-vergleich

ZVF 50

Flow Chart

ZVF 50

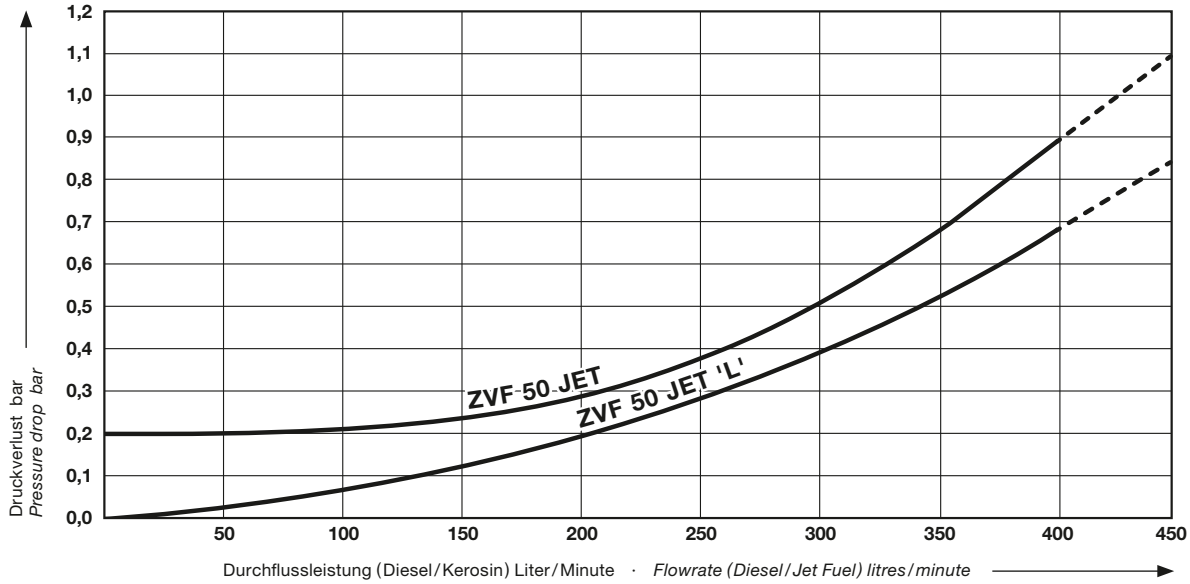

Bestellnummern-Aufbau

Part Number Breakdown

Option : Schauglas / Sight Glass

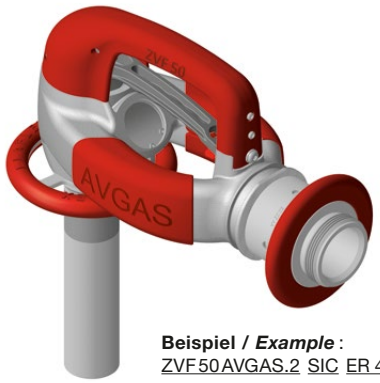

Beispiel / *Example*:
ZVF 50 JET. 4 PTL SG ER 587 JET PTL

Beispiel / *Example*:
ZVF 50 AVGAS.2 SIC ER 495

Ausführung ***Body***	**Schlauch-Anschluss** ***Hose Inlet***	**Auslaufrohr-Anschluss** ***Spout Connection***	**L-Type** ***L-Type***	**Schauglas** ***Sight Glass***	**Auslaufrohr** ***Spout***	**Gummi-Kappen-Garnitur** ***Dust Cap Assembly***	**Erdungs-Kabel-Garnitur** ***Ground Cable Assembly***
ZVF 50 JET (schwarz/*black*)	R 1½" AG *1½" BSP male* = .1	Schraub-verbindung *Screw-In-Connection* = SIC	Standard = [-]	Ohne *None* = [-]	DN 19 für/*for* SIC = ER 494	Ohne *None* = [-]	Ohne *None* = [-]
ZVF 50 AVGAS (rot/*red*)	R 2" AG *2" BSP male* = .2			Mit *With* = SG	DN 19 für/*for* PTL = ER 494 PTL	GKG 19 ER = GKG 19 ER	EKG 1200 = EKG 1200
ZVF 50 UL (grün/*green*)	R 1½" IG *1½" BSP female* = .3	Schnell-Steck-verbbindung Push-Twist-Lock = PTL	L-Type auch für Rücksaugung geeignet *L-Type also suitable for defuelling* = L		DN 32 für/*for* SIC = ER 495	GKG 32 = GKG 32	EKG 2000 = EKG 2000
	R 2" IG *2" BSP female* = .4				DN 32 für/*for* PTL = ER 495 PTL	GKG 38 = GKG 38	
	1½" NPT IG *1½" NPT female* = .5				DN 38 für/*for* SIC = ER 583	GKG 38-J = GKG 38-J	
	2" NPT IG *2" NPT female* = .7				DN 38 für/*for* PTL = ER 583 PTL		
	1¼" NPT IG *1¼" NPT female* = .10				JET, OD 68x28 für/*for* SIC = ER 587 JET		
					JET, OD 68x28 für/*for* PTL = ER 587 JET PTL		
					Flexrohrgarnitur L 600 *Flex spout assembly L 600* = SRG 600 ZVF 50		
					Flexrohrgarnitur L 1200 *Flex spout assembly L 1200* = SRG 1200 ZVF 50		
					ohne Auslaufrohr *without spout* = [-]		

[-] keine Nennung in Bestellbezeichung
left blank in order number

GRUPPE 5 *Section*	GE-WICHT *Weight Approx.* ≈ kg	AUSFÜHRUNG WERKSTOFFE *Construction Details Materials* Specification	SCHLAUCH-ANSCHLUSS *Hose Inlet Thread Type + Size* G	BESTELL-NUMMER *Part Number* Type
	2,6	Vollschlauch-Ausführung mit Rückschlagventil. Gehäuse Aluminium, Innenteile Edelstahl, PEEK und Delrin. Schalthebel, LeverAssist® (3-Stufen-Aufhaltehilfe) und Bügel aus glasfaserverstärktem PA, Leichtgang-Drehgelenk aus beschichtetem Aluminium, Protektoren aus TPU rot oder schwarz, Dichtungen PU / NBR. Vollständig buntmetallfrei. Mit konischem Feinsieb 160 my aus Edelstahl / PA. **Zapfrohr-Verbindung durch Schnell-Steckverbindung (PTL).** Zapfrohre sind separat zu bestellen. Entspricht den Anforderungen der JIG. —— *Wet hose type with check valve. Body of aluminium, inner parts stainless steel, PEEK and acetal resin. Lever, LeverAssist® (3-speed lever aid) and guard of reinforced polyamide, easy rotating swivel of coated aluminium, protectors of TPU red or black, seals polyurethane and NBR. Completely free of non-ferrous metals. With conical 100 mesh strainer of stainless steel.* ***Push-Twist-Lock-Connection (PTL) for spouts****. Spouts to be ordered separately. In alignment with the requirements of the JIG document.*	R 1½" AG *1½" BSP male*	ZVF 50 JET.1 PTL ZVF 50 AVGAS.1 PTL
	2,6		R 2" AG *2" BSP male*	ZVF 50 JET.2 PTL ZVF 50 AVGAS.2 PTL
	2,6		R 1½" IG *1½" BSP female*	ZVF 50 JET.3 PTL ZVF 50 AVGAS.3 PTL
	2,5		R 2" IG *2" BSP female*	ZVF 50 JET.4 PTL ZVF 50 AVGAS.4 PTL
	2,6		1½" NPT IG *1½" NPT female*	ZVF 50 JET.5 PTL ZVF 50 AVGAS.5 PTL
	2,5		2" NPT IG *2" NPT female*	ZVF 50 JET.7 PTL ZVF 50 AVGAS.7 PTL
	Zusatz-Bestellnummern · *Additional Type Numbers*			
	–	Leerschlauchausführung ohne Rückschlagventil – Rücksaugen möglich. —— *Without check valve, suitable for defuelling or gravity flow (dry hose delivery).*	Option	... L
	–	Mit integriertem Schauglas im Gehäuse. —— *With integrated sight glass in nozzle body.*	Option	... SG
	0,45	Aluminium Zapfrohr, Schnell-Steckverbindung (PTL) —— *Aluminium spout, Push-Twist-Lock Connection (PTL)*	DN 19 OD 25 f. 100 Ltr./Min.	ER 494 PTL
	0,39		DN 32 OD 38 f. 250 Ltr./Min.	ER 495 PTL
	0,46		DN 38 OD 44 f. 400 Ltr./Min.	ER 583 PTL
	0,47		JET A1 nach/*to* SAE AS 1852 f. 400 Ltr./Min.	ER 587 JET PTL
	0,70	Rücksaugerohr (elektr. leitendes Flexrohr 32 mm ID) aus NBR, mit Saugsieb 600 my (EK 367) und Protektor. **Direkte Anbringung an 2" IG des Zapfventil-Gehäuses.** Nur für ZVF 50 in Leerschlauchausführung 'L'. —— *Defuelling spout (conductive NBR rubber spout) with flat strainer 25 mesh (EK 367) and protector.* ***Direct attachment to 2" female thread of nozzle body.*** *Only for ZVF 50 ... 'L'.*	Länge *length* 600 mm	SRG 32-600 ZVF 50
	1,00		Länge *length* 1200 mm	SRG 32-1200 ZVF 50
	0,08	Gummikappen-Garnitur aus NBR mit Knotenkette, S-Haken und Zugfeder aus Messing. —— *Dust cap assembly. Cap NBR, chain and spring brass and bronze.*	für *for* ER 494 PTL	GKG 19 ER
	0,10		für *for* ER 495 PTL	GKG 32
	0,10		für *for* ER 583 PTL	GKG 38
	0,10		für *for* ER 587 JET PTL	GKG 38-J
	0,15	Erdungskabel-Garnitur. Schwere Krokodilklemme aus Pressmessing mit Klinkenstecker. Kabel nichtrostend mit Kunststoffmantel. —— *Ground cable assembly with solid heavy brass clamp and bolt. Wire non-corrosive with plastic coating.*	Länge *length* 1200 mm	EKG 1200
	0,20		Länge *length* 2000 mm	EKG 2000

ELAFLEX

Flugzeug-Zapfventil, nicht automatisch, zur Oberflügelbetankung mit JET- und AVGAS-Flugtreibstoffen bis zu 400 Ltr./Minute (höhere Durchflussraten möglich). Nennweite DN 50. Max. Betriebsdruck 10 bar. Temperaturbereich -40°C bis +55°C.
Mit Schnell-Steckverbindung für Zapfrohre.

——

Manual aviation fuelling nozzle for overwing service. For AVGAS and JET fuels. Flowrate up to 400 ltr. / min. (85 IGM – higher flowrates are possible). Size DN 50. Max. Working Pressure 10 bar (140 psi). Temperature range -40°C up to +55°C.
With Push-Twist-Lock spout connection.

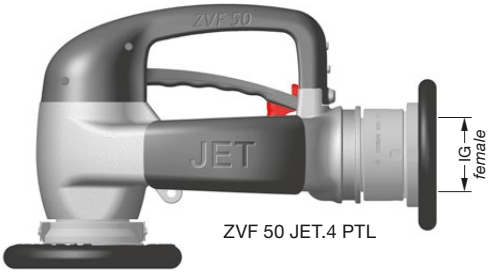

ZVF 50 JET.4 PTL

ZVF 50

ZVF 50 AVGAS.2 PTL

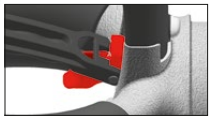
LeverAssist®

ER 583 PTL

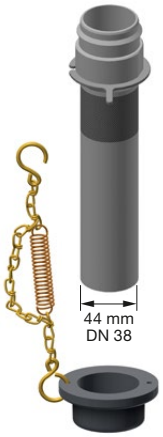

GKG 38

SRG 32...ZVF 50

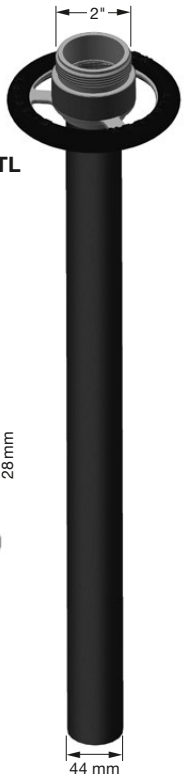

ER 587 JET PTL

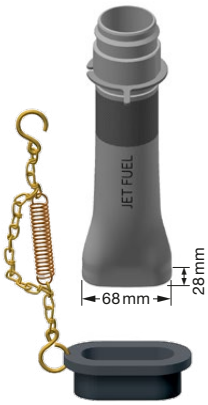

GKG 38-J

EKG

TECHNISCHE ÄNDERUNGEN VORBEHALTEN · NACHDRUCK UND KOPIEN NUR MIT UNSEREM EINVERSTÄNDNIS · *Specifications subject to change without notice · Copyright ELAFLEX*

Produktkonfigurator für Zapfventile:
zapfventilkonfigurator.elaflex.de

——

Product configurator for nozzles:
nozzleconfigurator.elaflex.de

Flugzeug-Zapfventil ZVF 50 PTL
mit Schnell-Steckverbindung für Zapfrohre

Aviation Fuel Nozzle ZVF 50 PTL
with Push-Twist-Lock connection for spouts

Ersatzteile ZVF 50 · *Spare Parts ZVF 50*

1) Gehäuse nicht als Ersatzteil lieferbar
2) Option zu EG 944 :
Schauglas mit Stützscheibe
3) 'L'-Type (Leerschlauch-Version)
ohne EK 413 und EF 411

1) Body not available as spare part
2) Option to EG 944 :
sight glass with washer
3) 'L'-Type (dry hose version)
without EK 413 and EF 411

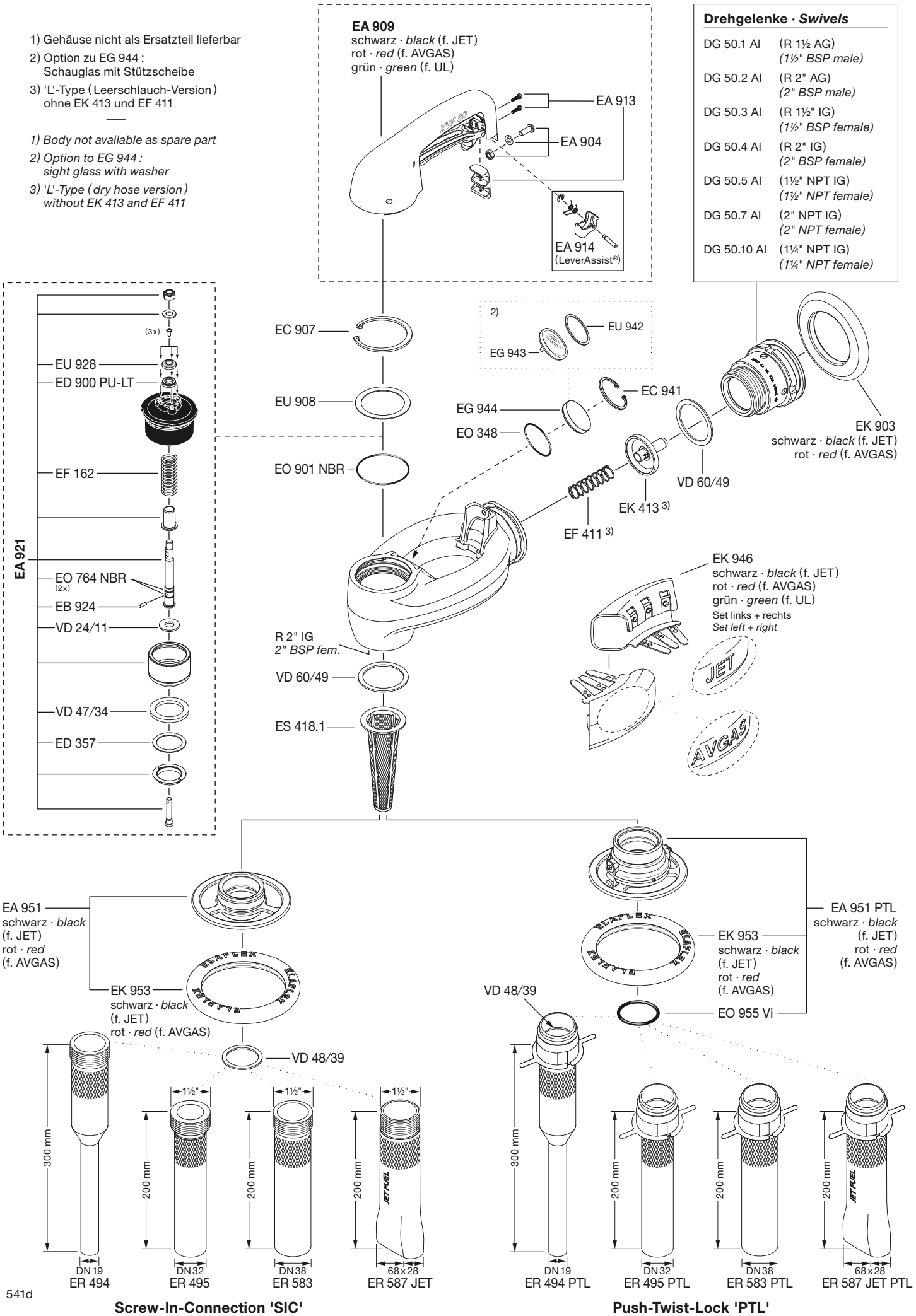

541d

ELAFLEX

AUSFÜHRUNG WERKSTOFFE *Construction Details Materials* Specification	ROHR-GRÖSSE *Spout Size* mm	GE-WICHT *Weight* ≈ kg	SCHLAUCH-ANSCHLUSS *Hose Inlet Size* G	BESTELL-NUMMER *Part Number* Type
STANDARD-AUSFÜHRUNG: Mit Rückschlagventil für Vollschlauchbetrieb, 3-Stufen-Aufhalteraste zur Einhandbedienung, Schnellschlusssystem mit automatischer Druckschlagdämpfung (braucht nicht einjustiert zu werden). Mit Kunststoff-Schauglas (nicht geeignet für alkoholhaltige Medien). Gehäuse und Rohr aus Aluminium, Innenteile aus Edelstahl rostfrei und Delrin, Schlauchanschluss 'DG' aus Messing, Faltenbalg und Flachdichtungen aus Polyurethan, O-Ring aus NBR. — *STANDARD SPECIFICATION: With check valve for wet hose delivery, 3-position latch, plastic sight glass (not suitable for alcoholic containing media), dual poppet design. Dash pot for slow shockless closure. Body and spout: aluminum, inner parts: stainless steel and acetal resin, hose inlet 'DG': brass, seals: nitrile and polyurethane.*	ID = 32 OD = 38 (1¼")	2,8	drehbar *swivel* G 1½ AG *1½" BSP male*	ZV 432.1
		2,5	fest *fixed* G 1½ AG *1½" BSP male*	ZV 432.1 F
		2,6	drehbar *swivel* G 1½ IG *1½" BSP fem.*	ZV 432.3
		2,4	fest *fixed* G 1½ IG *1½" BSP fem.*	ZV 432.3 F
	ID = 38 OD = 44 (1½")	2,8	drehbar *swivel* G 1½ AG *1½" BSP male*	ZV 438.1
		2,5	fest *fixed* G 1½ AG *1½" BSP male*	ZV 438.1 F
		2,8	drehbar *swivel* G 2 AG *2" BSP male*	ZV 438.2
		2,5	fest *fixed* G 2 AG *2" BSP male*	ZV 438.2 F
		2,6	drehbar *swivel* G 1½ IG *1½" BSP fem.*	ZV 438.3
		2,4	fest *fixed* G 1½ IG *1½" BSP fem.*	ZV 438.3 F
	ID = 50 OD = 56 (2")	3,0	drehbar *swivel* G 2 AG *2" BSP male*	ZV 550.2
		2,7	fest *fixed* G 2 AG *2" BSP male*	ZV 550.2 F
		2,7	fest *fixed* G 2 IG *2" BSP fem.*	ZV 550.4 F
Sonderausführungen ZV 400 + ZV 500 *Special types*	Leerschlauchausführung ohne Rückschlagventil, geeignet zum Abfüllen ohne Pumpendruck und zum Rücksaugen. — *Without check valve, for dry hose delivery and suction.*			ZV . . . L
	Öl-Ausführung (mit EG 407 Öl), ohne automatische Druckschlag-Dämpfung, damit das Zapfventil schneller schließt. Für dickflüssige Motoren- und Schmieröle. — *Oil type (with EG 407 Oil), without dash pot, for quick closure for viscous motor and lubricating oils.*			ZV . . . Öl
	Schnellwechselsystem mit Festanschluss und selbstschließender Kupplung DDC-V 50-2" Al — *Quick change system with fixed connection and self locking coupling DDC-V 50-2" Al*			ZV . . . DDC
	Federn Edelstahl, Schauglas aus Spezialglas. Lieferbar mit festem Schlauchanschluss. Optional mit Drehgelenk DG-SS o. DG-Ms (s. Katalogseite 363). — *Springs of stainless steel. Sight glass of special-purpose glass. Available with fixed hose inlet. Optionally swivel with DG-SS or DG-Ms (see catalogue page 363).*		Dichtungen FKM — *Seals FKM*	ZV . . . Vi
			Dichtungen PU — *Seals polyurethane*	ZV . . . VD
			Dichtungen EPDM — *Seals EPDM (EPT)*	ZV . . . EP
Type DG: Schlauch-Drehgelenke aus Pressmessing, neue Konstruktion mit gekammertem Kugellager und PTFE-Gleitlagerung. Gewindedichtung aus PU. — *Type DG: Swivel hose inlets of hot stamped brass, new construction with capsulated ball bearing and PTFE bearings. Captive seal of PU.*	Für Zapfventiltypen — *For nozzle types* ZV 400 ZV 500 ZH 50	1,0	G 2 AG x G 1½ AG *2" BSP male x 1½" BSP male*	DG 50.1 Ms
		1,1	G 2 AG x G 2 AG *2" BSP male x 2" BSP male*	DG 50.2 Ms
		1,1	G 2 AG x G 1½ IG *2" BSP male x 1½" BSP fem.*	DG 50.3 Ms
		0,9	G 2 AG x G 2 IG *2" BSP male x 2" BSP fem.*	DG 50.4 Ms
		1,1	G 2 AG x 1½ NPT IG *2" BSP male x 1½" NPT fem.*	DG 50.5 Ms

ZV 400 Rohr *Spout* DN 32 — 300 l/min (18 m³/h)

ZV 400 Rohr *Spout* DN 38 — 500 l/min (30 m³/h)

ZV 500 Rohr *Spout* DN 50 — 700 l/min (42 m³/h)

Hochleistungs-Zapfventile mit festem Rohr, ohne automatische Abschaltung, für Diesel, Heizöl EL, Gasöl, Petroleum. Max. Betriebsdruck 10 bar. — *High performance dispensing nozzles without automatic shut-off, with fixed spout for Diesel, heating oil, gasoil, petroleum. Max. working pressure 10 bar.*

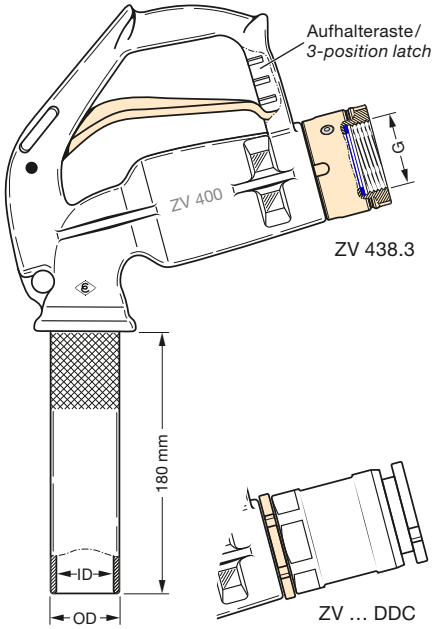

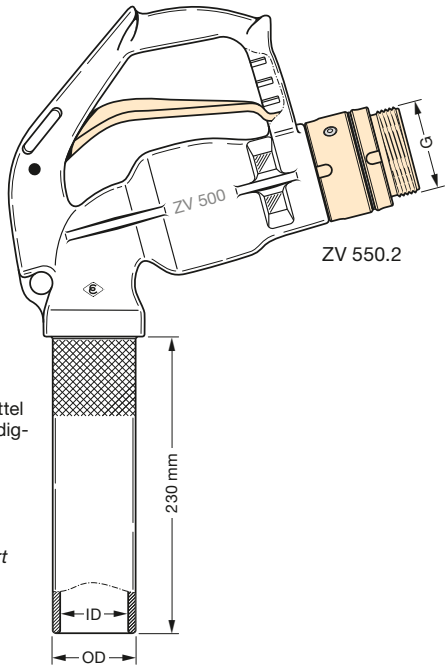

Für Lösungsmittel gemäß Beständigkeitsübersicht auf Seite 536 — *For solvents as per chemical resistance chart on page 536*

Schlauch-Drehgelenke 'DG'. Max. Betriebsdruck 25 bar. — *Swivel hose inlets 'DG'. Max. working pressure 25 bar.*

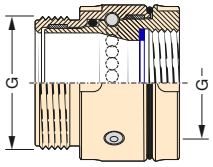

DG 50.3 Ms

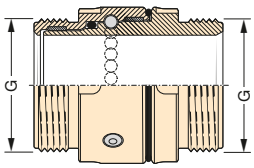

DG 50.2 Ms

Type DG

Weitere Ausführungen Type DG s. Seite 363 — *Other types DG see page 363*

TECHNISCHE ÄNDERUNGEN VORBEHALTEN · NACHDRUCK UND KOPIEN NUR MIT UNSEREM EINVERSTÄNDNIS · *Specifications subject to change without notice · Copyright ELAFLEX HIBY*

Leistungsvergleich

von ELAFLEX-Zapfventilen DN 40 und DN 50 in Standard-Vollschlauchausführung.

—

Flow Chart

of ELAFLEX nozzles DN 40 and DN 50 in the standard wet hose specification.

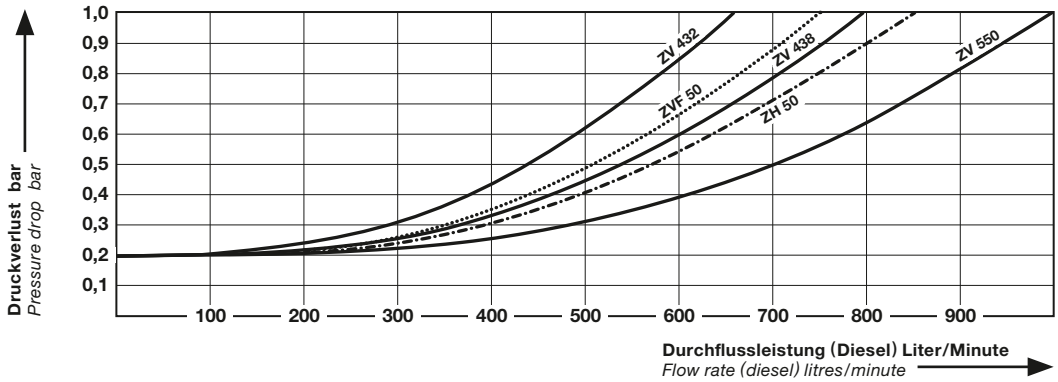

Ersatzteile ZV 500 + ZV 400

1) Zapfventil- und Drehgelenk-Gehäuse werden nicht als Ersatzteil geliefert.
2) Diese Teile sind auch aus lösungsmittelbeständigen und korrosionsfesten Materialien lieferbar.
3) Mit dem Schraubdorn EW 6 wird die Montage und Demontage des Sprengringes EC 408 erleichtert.
4) Bei Montage der Ringmutter EM 551 den Kolben EV 402 mit Dorn EW 907 kontern.
5) Beim Einsetzen von EB 401 muss Faltenbalg EK 415 mit seinem Dichtbund rundherum in die Nut im Ventilgehäuse einrasten.
6) Zum Einschrauben von Rohr- und Schlauchanschluss das Gewinde im Aluminiumgehäuse leicht einfetten.
7) Mit VK 50 Ms siehe Seite 549.

Spare Parts ZV 500 + ZV 400

1) Nozzle and swivel body are not delivered as spare parts.
2) These parts are also available in materials which are resistant to solvents and corrosion.
3) For easier assembling of circlip EC 408 eliminate spring tension by inserting screw spanner EW 6..
4) For assembling of ring nut EM 551 lock piston EV 402 with mandrel EW 907.
5) At insertion of EB 401 ensure that bellow EK 415 is efficiently locked in the groove of the valve body.
6) For screwing the spout and the swivel into the nozzle please slightly grease the thread of the alu body.
7) With VK 50 Ms see page 549.

Montagewerkzeuge/*Assembly Tools*	
EW 6	f. EB 405
EW 907	f. EV 402
EW GH 60/90	f. DG
EW J 2	f. EC 408
EW J 21	f. EB 551

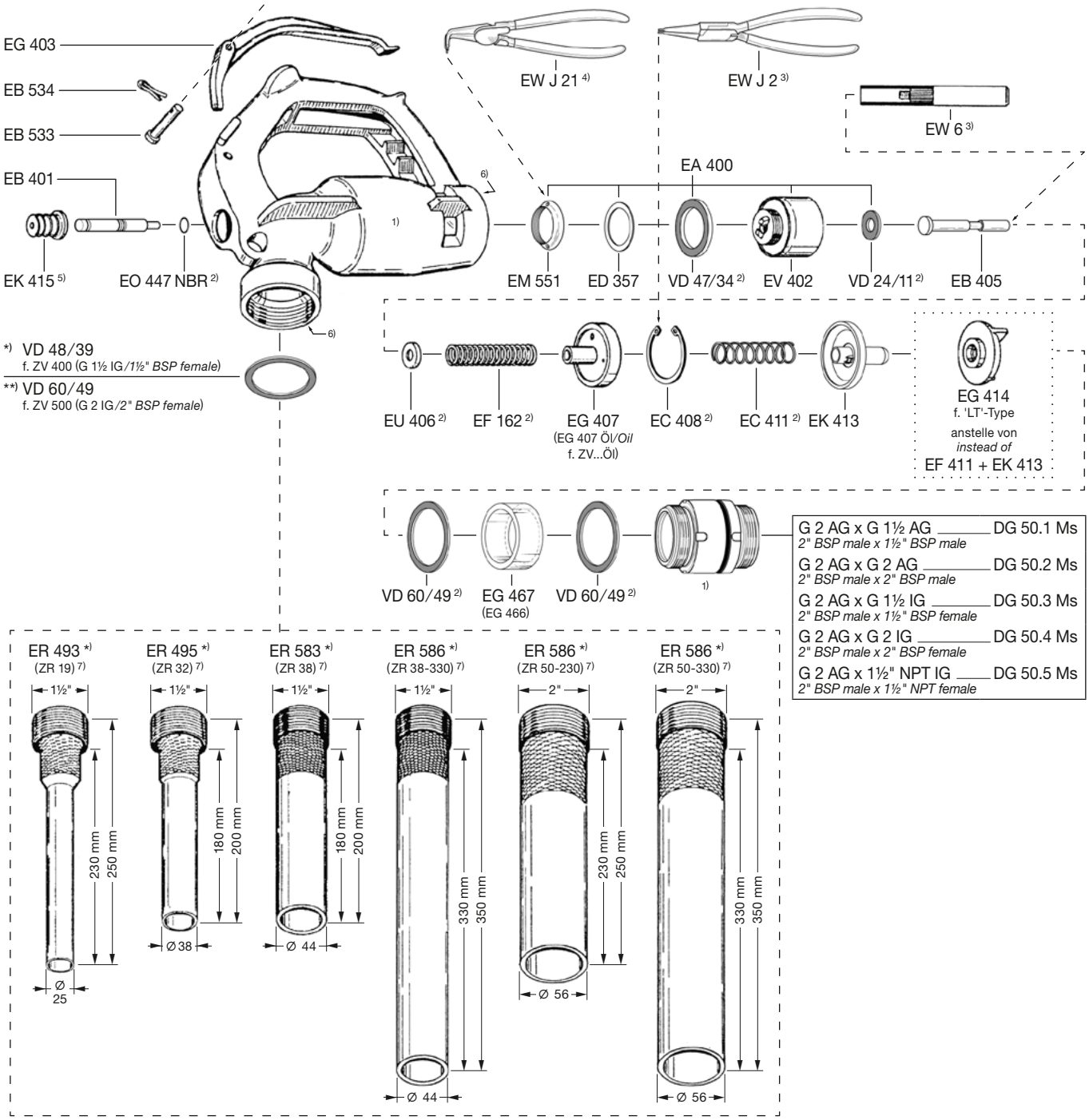

ELAFLEX

AUSFÜHRUNG WERKSTOFFE *Construction Details Materials* Specification	NENN-WEITE *Size* DN mm	DURCH-FLUSS *Outlet* max l / min	GE-WICHT *Weight* ≈ kg	SCHLAUCH-ANSCHLUSS *Hose Inlet Size* G	BESTELL-NUMMER *Part Number* Type
STANDARD-AUSFÜHRUNG: Mit Rückschlagventil für Vollschlauchbetrieb, 3-Stufen-Aufhalteraste zur Einhandbedienung, Schnellschlusssystem mit automatischer Druckschlagdämpfung (braucht nicht einjustiert zu werden). Mit Kunststoff-Schauglas (nicht geeignet für alkoholhaltige Medien). Gehäuse aus Aluminium, Innenteile aus Edelstahl rostfrei und Delrin, Schlauchanschluss 'DG' und 'TW'-Kupplung aus Messing, Faltenbalg u. Flachdichtungen aus Polyurethan, O-Ring aus NBR. — *STANDARD SPECIFICATION: With check valve f. wet hose delivery, 3-position latch, plastic sight glass (not suitable for alcoholic containing media), dual poppet design. Dash pot for slow shockless closure. Body of aluminium, inner parts: stainless steel and acetal resin, hose inlet 'DG' and 'TW' coupling: brass, seals: nitrile and polyurethane.*	40 (1½")	500 (30 m³/h)	3,1	drehbar *swivel* G 1½ AG *1½" BSP male*	ZV 400.1
			2,8	fest *fixed* G 1½ AG *1½" BSP male*	ZV 400.1 F
			3,6	drehbar *swivel* G 2 AG *2" BSP male*	ZV 400.2
			2,9	fest *fixed* G 2 AG *2" BSP male*	ZV 400.2 F
			3,2	drehbar *swivel* G 1½ IG *1½" BSP fem.*	ZV 400.3
			2,9	fest *fixed* G 1½ IG *1½" BSP fem.*	ZV 400.3 F
	50 (2")	700 (42 m³/h)	3,6	drehbar *swivel* G 2 AG *2" BSP male*	ZV 500.2
			3,0	fest *fixed* G 2 AG *2" BSP male*	ZV 500.2 F
			3,4	drehbar *swivel* G 2 IG *2" BSP female*	ZV 500.4
			3,1	fest *fixed* G 2 IG *2" BSP female*	ZV 500.4 F
Sonderausführungen ZV 400 + ZV 500 *Special types*	Leerschlauchausführung ohne Rückschlagventil — *Without check valve, for dry hose delivery, suction*				ZV … L
	Mit EG 407 Öl, ohne Druckschlagdämpfung — *With EG 407 Oil, without dash pot, for quick closure for viscous oils*				ZV … ÖL
	Schnellwechselsystem mit Festanschluss und selbstschließender Kupplung DDC-V 50-2" AI — *Quick change system with fixed connection and self locking coupling DDC-V 50-2" AI*				ZV … DDC
Zapfrohre und Krümmer aus Aluminium. Mit montierter 'TW'-Kupplung aus Pressmessing. Dichtungen aus NBR und Polyurethan. Flexrohr aus elektrisch ableitfähigem NBR. — *Spouts + elbows of aluminium. With mounted 'TW' coupling of forged brass. Seals of NBR and polyurethane, flexible spout of electrically dissipative NBR.*	19	50	0,65	L = 230 mm	ZR 19
	32	300	0,6	L = 180 mm	ZR 32
	38	500	0,65	L = 180 mm	ZR 38
	38	500	0,85	L = 330 mm	ZR 38-330
	50	700	0,75	L = 230 mm	ZR 50
	50	700	0,95	L = 330 mm	ZR 50-330
	25	150	0,65	∢ = 25°	ZRB 25
	30	200	0,85	∢ = 90°	ZRK 30
	32	250	1,4	L = 650 mm	ZR 32 flex
	50	700	1,4	VK 50 x MB 80	TWV 7
	50	700	0,7	VK 50 x 2½" IG	TWÜ 13
	50	700	1,3	VK 50 x MK 50 ∢ = 60°	KR 50
	50	700	1,3	VK 50 x 2½ IG ∢ = 60°	KR 50-2½
	50	700	1,5	VK 50 x 2¾ IG ∢ = 60°	KR 50-2¾ (Schweiz)

Hochleistungs-Zapfventile mit 'TW'-Kupplung MK 50 Ms, ohne automatische Abschaltung, für Diesel, Heizöl EL, Gasöl, Petroleum. Max. Betriebsdruck 10 bar.

High performance dispensing nozzles without automatic shut-off, with 'TW' coupling MK 50 Ms, for Diesel, heating oil, gasoil, petroleum. Max. working pressure 10 bar.

für Schläuche DN 32 – 40
ZV 400
for hose sizes 1¼" – 1½"

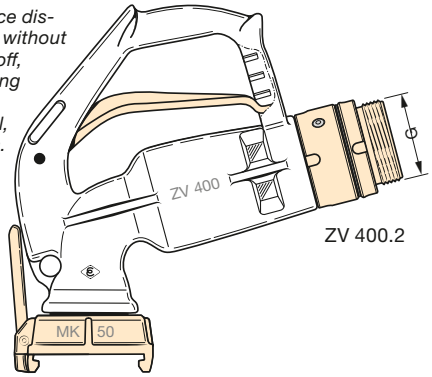

für Schläuche DN 38 – 50
ZV 500
for hose sizes 1½" – 2"

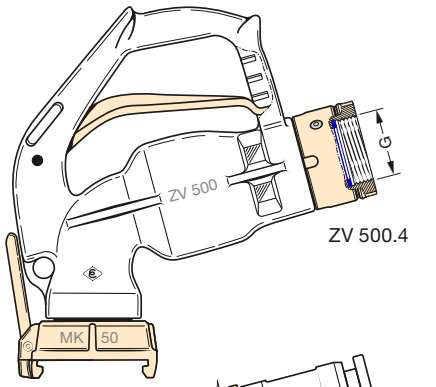

zum Rücksaugen geeignet

für dick-flüssige Öle

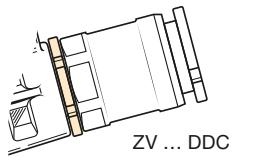

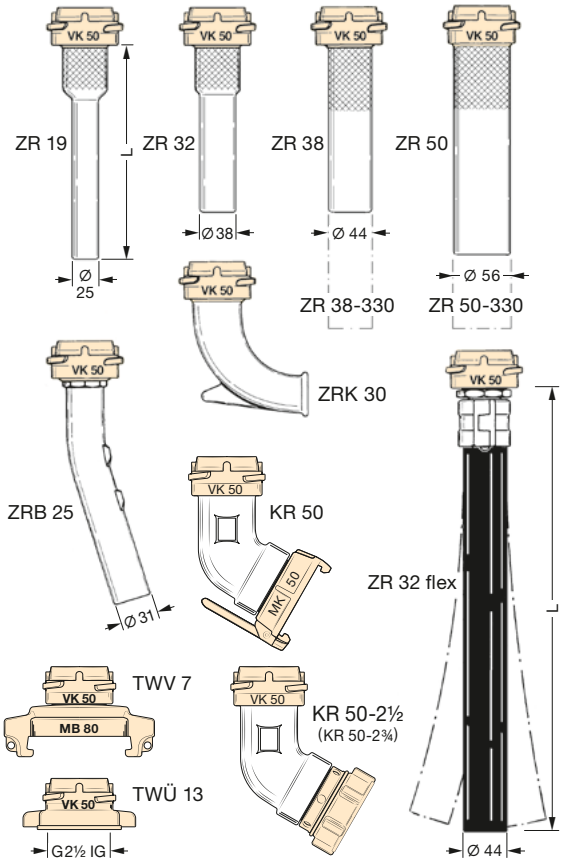

TECHNISCHE ÄNDERUNGEN VORBEHALTEN · NACHDRUCK UND KOPIEN NUR MIT UNSEREM EINVERSTÄNDNIS · *Specifications subject to change without notice · Copyright ELAFLEX HIBY*

Produktkonfigurator für Zapfventile:
zapfventilkonfigurator.elaflex.de

Product configurator for nozzles:
nozzleconfigurator.elaflex.de

Zapfventile mit 'TW'-Kupplung

Bulk Delivery Nozzles with 'TW' Coupling

Sonderausführungen · *Special Types*

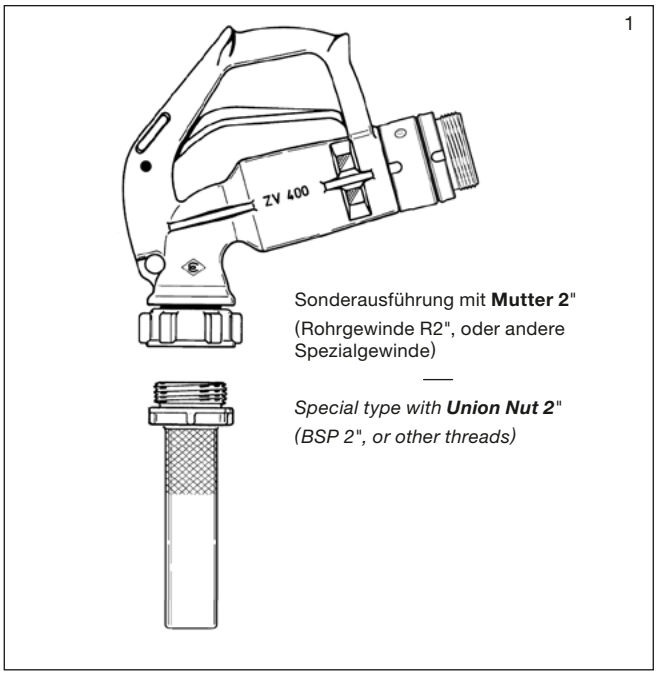

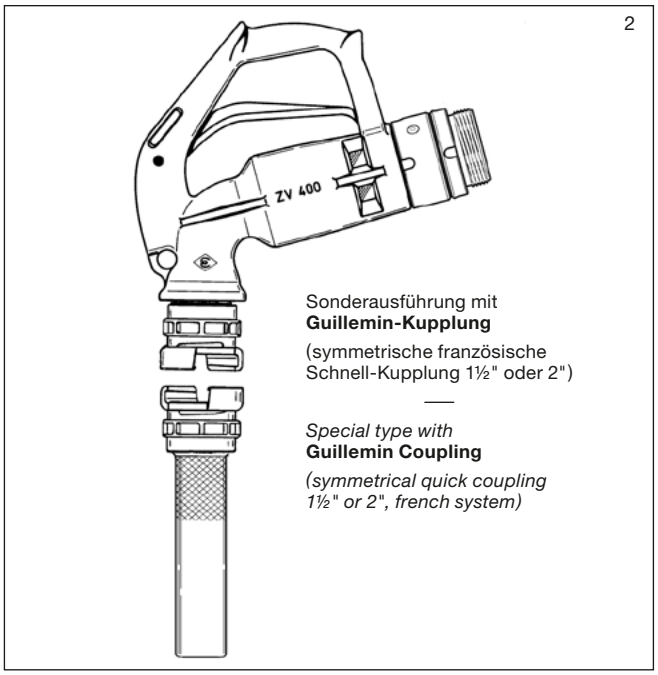

Leistungsvergleich

von ELAFLEX-Zapfventilen DN 40 / DN 50

Flow Chart

of ELAFLEX nozzles DN 40 / DN 50

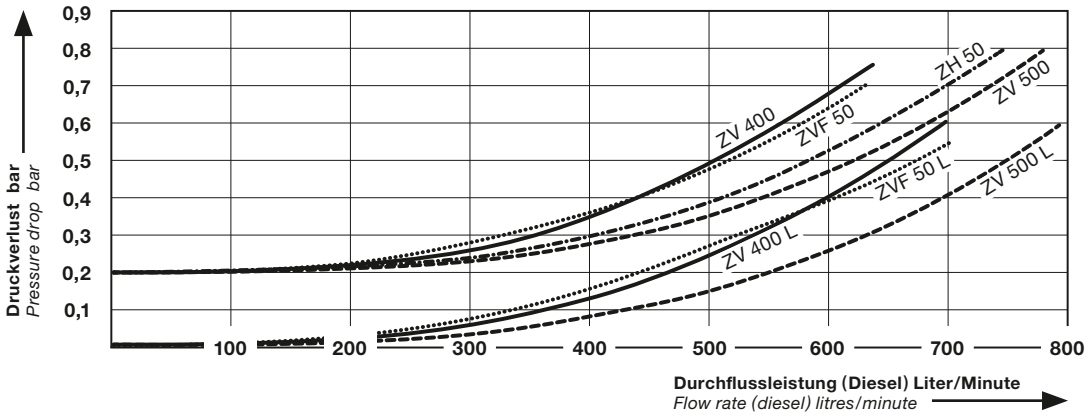

Ersatzteile ZV 500 + ZV 400

1) Zapfventil- und Drehgelenk-Gehäuse werden **nicht** als Ersatzteil geliefert.
2) Diese Teile sind auch aus lösungsmittelbeständigen und korrosionsfesten Materialien.
3) Hinweise zur Montage/Demontage siehe Katalogseite 544.

Spare Parts ZV 500 + ZV 400

*1) Nozzle and swivel body are **not** delivered as spare parts.*
2) These parts are also available in materials which are resistant to solvents and corrosion.
3) Hints for assembling/disassembling see catalogue page 544.

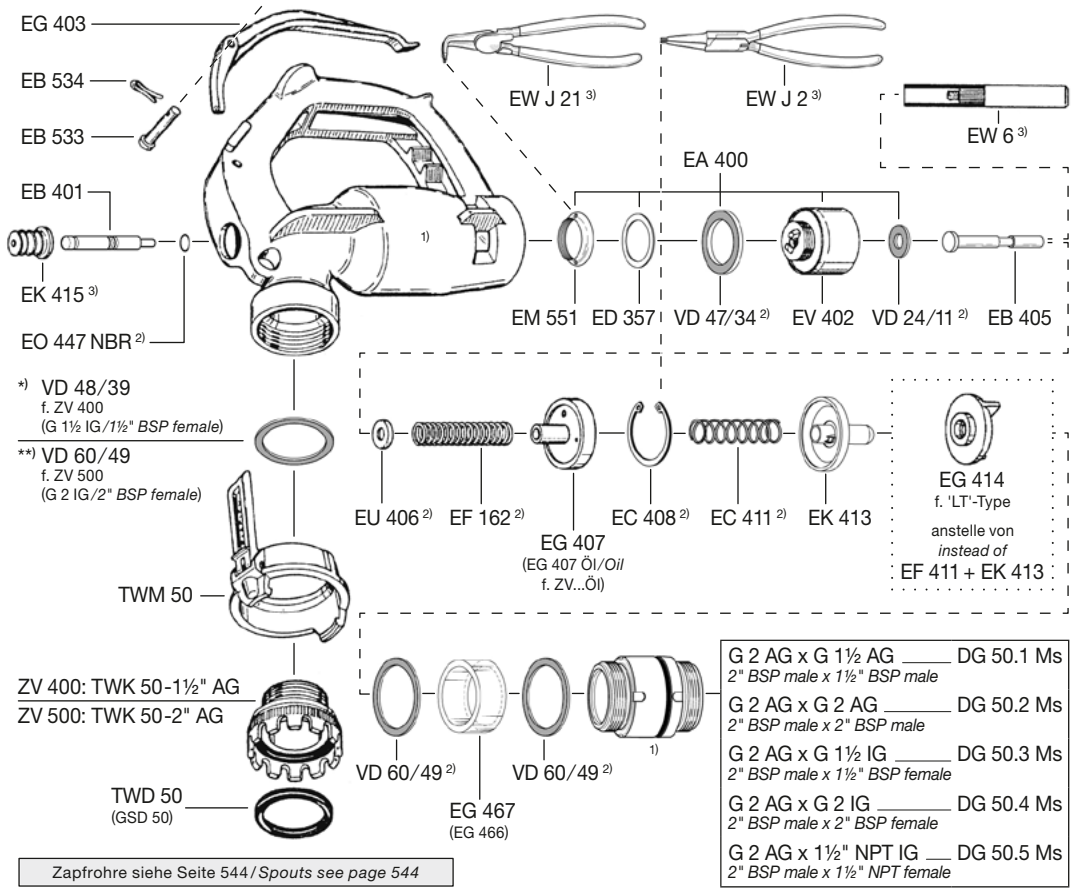

Montagewerkzeuge/ *Assembly Tools*	
EW 6	f. EB 405
EW 907	f. EV 402
EW GH 60/90	f. DG
EW J 2	f. EC 408
EW J 21	f. EB 551

Zapfrohre siehe Seite 544 / *Spouts see page 544*

AUSFÜHRUNG WERKSTOFFE *Construction Details Materials* Specification	NENN-WEITE *Size* DN mm	GE-WICHT *Weight* ≈ kg	SCHLAUCH-ANSCHLUSS *Hose Inlet Size* G	BESTELL-NUMMER *Part Number* Type
STANDARD-AUSFÜHRUNG: Kugelhahn-Ventil mit Rückschlagventil für Vollschlauchbetrieb, Rasthebel zum stufenlosen Öffnen (Einhand-Betätigung). Gehäuse aus Aluminium, Innenteile aus Aluminium, Messing, Rotguss, Delrin und PTFE. Schlauchanschluss 'DG' und 'TW' Kupplung MK 50 aus Messing. O-Ringe aus NBR, Flachdichtungen aus PU. Mit unzerbrechlichem Kunststoff-Schauglas (nicht geeignet für alkoholhaltige Medien); optional Schauglas aus Naturglas EG 466 lieferbar. — *STANDARD SPECIFICATION: Ball valve type nozzle with check valve for wet hose delivery, progressively adjustable notch lever. Body and spout: aluminium, inner parts: stainless steel, aluminium and acetal resin, hose inlet 'DG' and 'TW' coupling MK 50: brass, seals: nitrile + PU. With unbreakable sight glass, (not suitable for alcoholic fluids); optionally natural sight glass EG 466 available.*	50 (2")	4,3	drehbar *swivel* G 2 AG *2" BSP male*	ZH 50.2
		4,0	fest *fixed* G 2 AG *2" BSP male*	ZH 50.2 F
		4,4	drehbar *swivel* G 2 IG *2" BSP female*	ZH 50.4
		4,1	fest *fixed* G 2 IG *2" BSP female*	ZH 50.4 F
	ROHR-GRÖSSE *spout size* mm ID = 50 OD = 56 (2")	4,0	drehbar *swivel* G 2 AG *2" BSP male*	ZH 550.2
		3,7	fest *fixed* G 2 AG *2" BSP male*	ZH 550.2 F
		3,8	fest *fixed* G 2 IG *2" BSP female*	ZH 550.4 F
Sonderausführung ZH 50 *Special type*	Leerschlauchausführung ohne Rückschlagventil, geeignet zum Abfüllen ohne Pumpendruck und zum Rücksaugen. — *Without check valve, for dry hose delivery and suction.*			ZH … L
Type DG: Schlauch-Drehgelenke aus Pressmessing, neue Konstruktion mit gekammertem Kugellager und PTFE-Gleitlagerung. Gewindedichtung aus PU. — *Type DG: Swivel hose inlets of hot stamped brass, new construction with capsulated ball bearing and PTFE bearings. Captive seal of PU.*	Für Zapfventiltypen — *For nozzle types* ZH 50 ZV 400 ZV 500	1,0	G 2 AG x G 1½ AG *2" BSP male x 1½" BSP male*	DG 50.1 Ms
		1,1	G 2 AG x G 2 AG *2" BSP male x 2" BSP male*	DG 50.2 Ms
		1,1	G 2 AG x G 1½ IG *2" BSP male x 1½" BSP female*	DG 50.3 Ms
		0,9	G 2 AG x G 2 IG *2" BSP male x 2" BSP female*	DG 50.4 Ms
		1,1	G 2 AG x 1½" NPT IG *2" BSP male x 1½" NPT female*	DG 50.5 Ms

ELAFLEX

Hochleistungs-Zapfventile, nicht automatisch, für Diesel, Heizöl, auch dickflüssigere Getriebe- und Motorenöle für max. 450 l/min. Max. Betriebsdruck 10 bar.

High performance manual operated dispensing nozzles, for Diesel, heating oil, viscous gear and motor oils, max. flow rate 450 litres/min. Max. working pressure 10 bar.

für Schläuche DN 38–50

ZH 50

für hose sizes 1½" – 2"

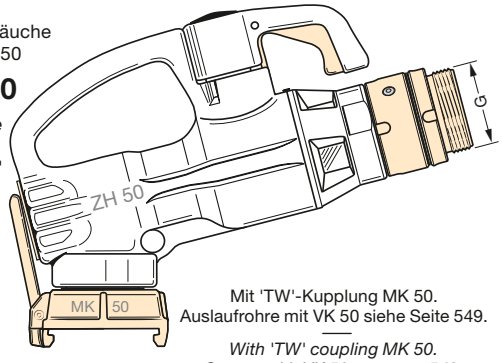

Mit 'TW'-Kupplung MK 50. Auslaufrohre mit VK 50 siehe Seite 549.

With 'TW' coupling MK 50. Spouts with VK 50 see page 549.

ZH 50

Rohr DN 50

Spout

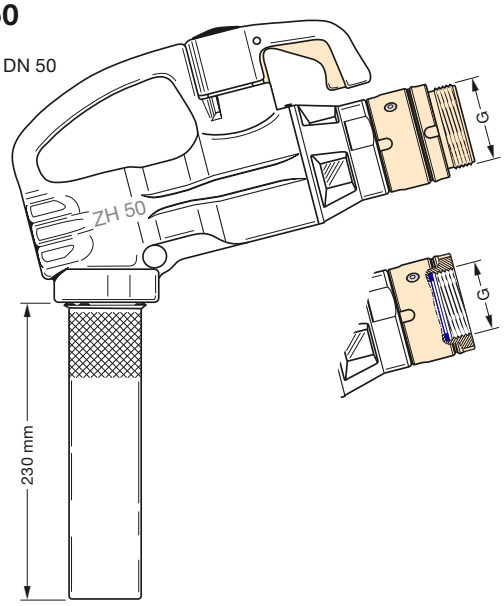

Schlauch-Drehgelenke 'DG'. Max. Betriebsdruck 25 bar.

Swivel hose inlets 'DG'. Max. working pressure 25 bar.

Type DG

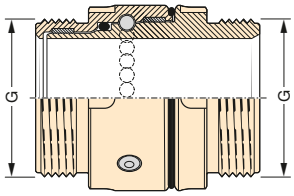

DG 50.2 Ms

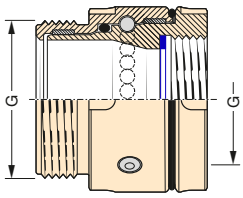

DG 50.3 Ms

Weitere Ausführungen Type DG s. Seite 363

Other types DG see page 363

TECHNISCHE ÄNDERUNGEN VORBEHALTEN · NACHDRUCK UND KOPIEN NUR MIT UNSEREM EINVERSTÄNDNIS · *Specifications subject to change without notice · Copyright ELAFLEX HIBY*

Leistungsvergleich

von ELAFLEX-Zapfventilen ZH 35 und ZH 50 in Standard-Vollschlauchausführung.

—

Flow Chart

of ELAFLEX nozzles ZH 35 and ZH 50, standard wet hose types.

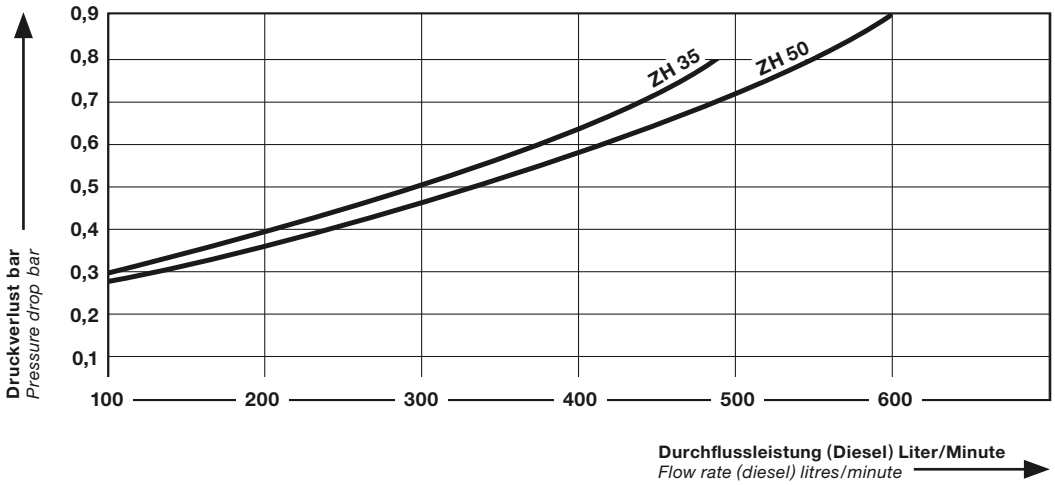

Ersatzteile ZH 35 + ZH 50

Ausführliche Ersatzteilbeschreibung siehe Ersatzteil-Preisliste.

Das Gehäuse wird **nicht** als Ersatzteil geliefert.

Zum Einschrauben von 'TW'-Kupplung MK 50 (oder Rohr) und Schlauchanschluss die Gewinde im Alugehäuse leicht einfetten.

—

Spare Parts ZH 35 + ZH 50

Detailed description of the parts see spare parts price list.

*The nozzle body is **not** available as spare part.*

Before mounting the 'TW' coupling MK 50 (or spout) and the swivel slightly grease the threads.

ZH 35

(Produktion bis 2007
Production until 2007)

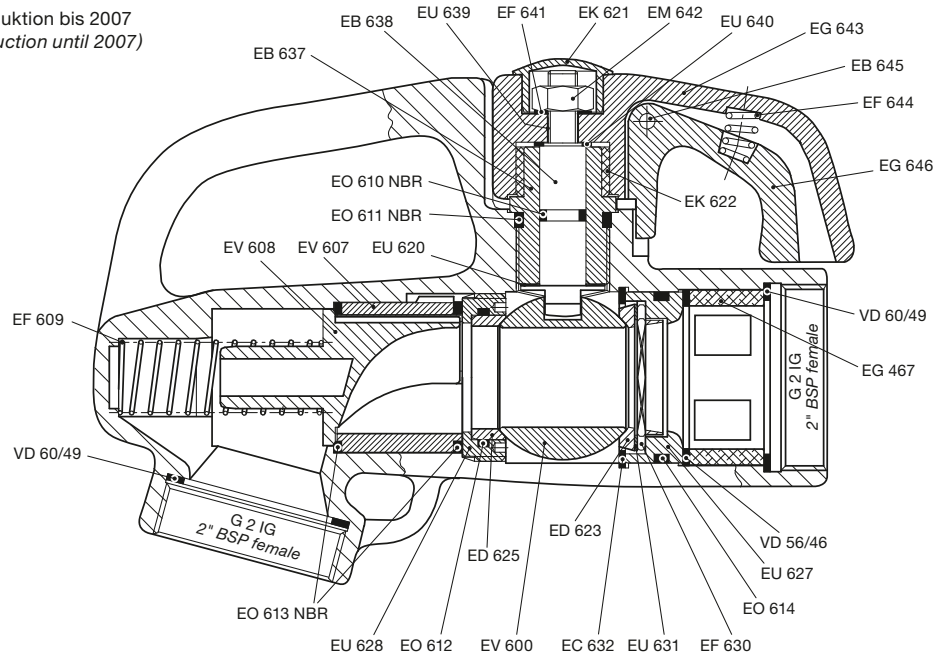

ZH 50

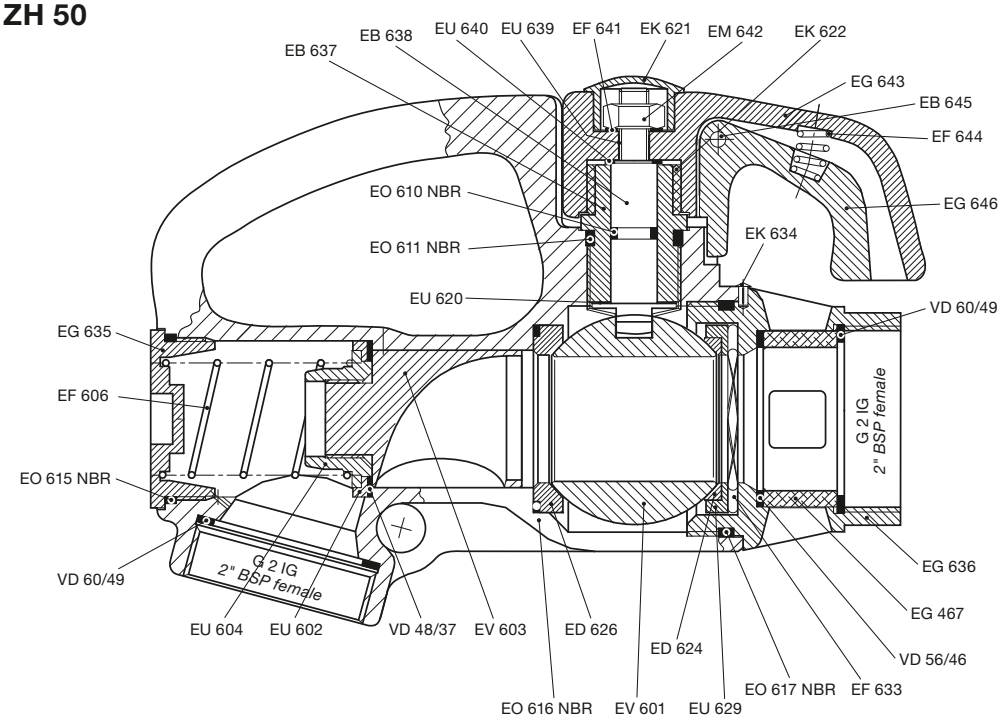

AUSFÜHRUNG WERKSTOFFE · GEWICHT
Construction Details Materials · Weight
Specification

SCHLAUCH-ANSCHLUSS
Hose Inlet Thread Type + Size
G

BESTELL-NUMMER
Part Number
Type

ELAFLEX

Flüssiggas-Zapfventil zur LPG-Fahrzeugbetankung mit Propan, Butan und deren Gemischen bis 50 l/min. Max. Betriebsdruck 25 bar. Prüfdruck 40 bar. Berstdruck > 100 bar. Temperaturbereich -25° bis +70° C, 'LT'-Type bis -40° C.

Sicherheitsmerkmale: Lässt sich nur öffnen, wenn mechanisch sicher mit Füllanschluss verbunden wurde. Keine Öffnung bei verkanteter Aufkupplung möglich. Beim Abkuppeln selbsttätige Entspannung, minimierte Gasmenge – die Austrittsrichtung ist vom Bediener abgewandt.

Modularer Aufbau: Der Ventilkörper ist für alle Kupplungstypen gleich. Gehäuse Alu, Kälteschutz PVC, Leichtgangdrehgelenk EA 820 Edelstahl/Messing, Kupplungshülse Edelstahl (DISH: Aluminium), Innenteile Edelstahl/Delrin/PA, Schalthebel und Aufhalteraste PA. Dichtungen NBR und PU.

ACME 1¾" (Schraubkupplung)
für Kfz-Stutzen nach EN 12806.
Entspannungsvolumen: ca. 1,7 cm³. Gewicht: ≈ 1,5 kg

DISH ('Italienische' Klauenkupplung)
für Kfz-Stutzen nach EN 12806. Einhandbedienung möglich. Entspannungsvolumen: < 1 cm³.
Gewicht: ≈ 1,2 kg

EURO (Steckanschluss)
Kupplung nach EN 13760. Einhandbedienung möglich. Entspannungsvolumen: < 1 cm³. Gewicht: ≈ 1,4 kg

TÜV-Zertifikat Nr. 1321 Z 0040/8/01, geprüft nach Anforderungen der EN 13760/ISO 19825 durch TÜV NORD. Erfüllt Anforderungen des VdTÜV-Merkblattes 513. ATEX (Ex II 1G h IIA Ga) Zertifikat TPS 19 ATEX 103415 0003 U.

—

LPG nozzle for vehicle refuelling with liquefied petroleum gas (propane, butane and mixtures) up to 50 l/min. Max. working pressure 25 bar. Test pressure 40 bar. Burst pressure > 100 bar. Temperature range -25° up to +70° C, 'LT'-Type down to -40° C.

***Safety features**: The nozzle only allows gas to flow when it is correctly coupled. No opening possible when coupled misaligned or tilted. The discharge volume of gas when uncoupling is minimal, direction of discharge turned away from the user.*

***Modular construction**: Nozzle body (e.g. valve body and operating mechanism) identical for all coupling types. Nozzle body aluminium, comfigrip PVC, easy rotating swivel EA 820 stainless steel/brass, coupling nut stainless steel (DISH: aluminium), inner parts stainless steel/acetal resin/PA, lever and latch PA. Seals NBR and PU.*

ACME 1¾" (Threaded Coupling)
for vehicle connections to EN 12806.
Gas release volume: approx. 1,7 cm³. Weight: ≈ 1,5 kg

DISH ('Italian' Claw Coupling)
for vehicle connections to EN 12806. One-handed operation possible. Gas release volume: < 1 cm³. Weight: ≈ 1,2 kg

EURO (Push-In-Coupling)
Coupling to EN 13760. One-handed operation possible. Gas release volume: < 1 cm³. Weight: ≈ 1,4 kg

TÜV-approved according to EN 13760/ISO 19825, certificate number 1321 Z 0040/8/01. Fulfills the requirements of VdTÜV sheet 513. ATEX (Ex II 1 G h IIA Ga) certificate number TPS 19 ATEX 103415 0003 U.

SCHLAUCH-ANSCHLUSS G	BESTELL-NUMMER Type
G 1 IG *1" BSP female*	ZVG2 ACME.1
¾" NPT IG *¾" NPT female*	ZVG2 ACME.3
M 30 x 1,5 L AG (L = Linksgewinde) *M 30 x 1,5 L male* *(L = left-hand-thread)*	ZVG2 ACME.M30
G 1 IG *1" BSP female*	ZVG2 DISH.1
¾" NPT IG *¾" NPT female*	ZVG2 DISH.3
M 30 x 1,5 L AG (L = Linksgewinde) *M 30 x 1,5 L male* *(L = left-hand-thread)*	ZVG2 DISH.M30
G 1 IG *1" BSP female*	ZVG2 EURO.1
¾" NPT IG *¾" NPT female*	ZVG2 EURO.3
M 30 x 1,5 L AG (L = Linksgewinde) *M 30 x 1,5 L male* *(L = left-hand-thread)*	ZVG2 EURO.M30

ZVG 2 ACME

ZVG 2 ACME.M30

Option:
Schutzüberzug
... EA 866 ... schwarz od. orange
für ACME, DISH (... AD)
oder EURO (... EK)

—

Scuffguard
... EA 866 ... black or orange
for ACME, DISH (... AD)
or EURO (... EK)

ZVG 2 DISH

ZVG 2 DISH.3 M

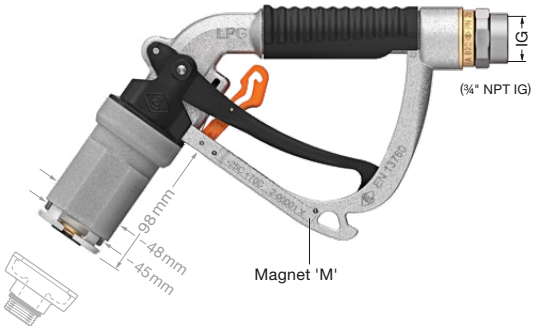

ZVG 2 EURO

ZVG 2 EURO.1

Für **Bajonett**-Kupplungen empfehlen wir die Type **GasGuard GG30**, siehe Katalogseite 571.

—

*For **Bayonet** couplings we recommend the type **GasGuard GG30**, see catalogue page 571.*

Zusatz-Bestellnummern · *Additional Part Numbers*

Mit Magnet im Bügel *With Magnet integrated in the guard*	... M	Für die berührungslose Schaltung der Zapfsäule durch Reed-Kontakte *For contactless activation of the pump by Reed contacts*
Ohne Aufhalteraste *Without Hold-Open Latch*	... D	'Totmannfunktion', an einigen Zapfsäulen vorgeschrieben *'Deadman' type, required at some dispensers*
Spezialtype für kalte Gebiete bis -40° C *Low Temperature type up to -40° C*	... LT	Mit ED 828 LT, EV 813 LT, ED 822 LT, EO 826 LT *With ED 828 LT, EV 813 LT, ED 822 LT, EO 826 LT*
Schutzüberzug mit Kraftstoffkennzeichnung 'LPG' nach EN 16942 *Scuffguard with Fuel Grade Identification 'LPG' to EN 16942*	... EA 866 + Farbe/*Colour*	In schwarz od. orange, m. bedrucktem Einleger (EK 097...), s. Information 4.17 *In black or orange, with Nozzle Talker (EK 097...), see Information 4.17*

Bestellnummern-Erläuterung ZVG 2 siehe **Information 3.09** oder **zapfventilkonfigurator.elaflex.de**

—

*Order number breakdown, see **Information 3.09** or **nozzleconfigurator.elaflex.de***

TECHNISCHE ÄNDERUNGEN VORBEHALTEN · NACHDRUCK UND KOPIEN NUR MIT UNSEREM EINVERSTÄNDNIS · *Specifications subject to change without notice · Copyright ELAFLEX HIBY*

Ersatzteile ZVG 2 · *Spare Parts ZVG 2*

1) Zapfventil-Gehäuse wird nicht als Ersatzteil geliefert.
2) Für LT-Version, Spezialtype für kalte Gebiete bis -40°C.

1) Nozzle body is not available as spare part.
2) For LT, Low Temperature type up to -40°C.

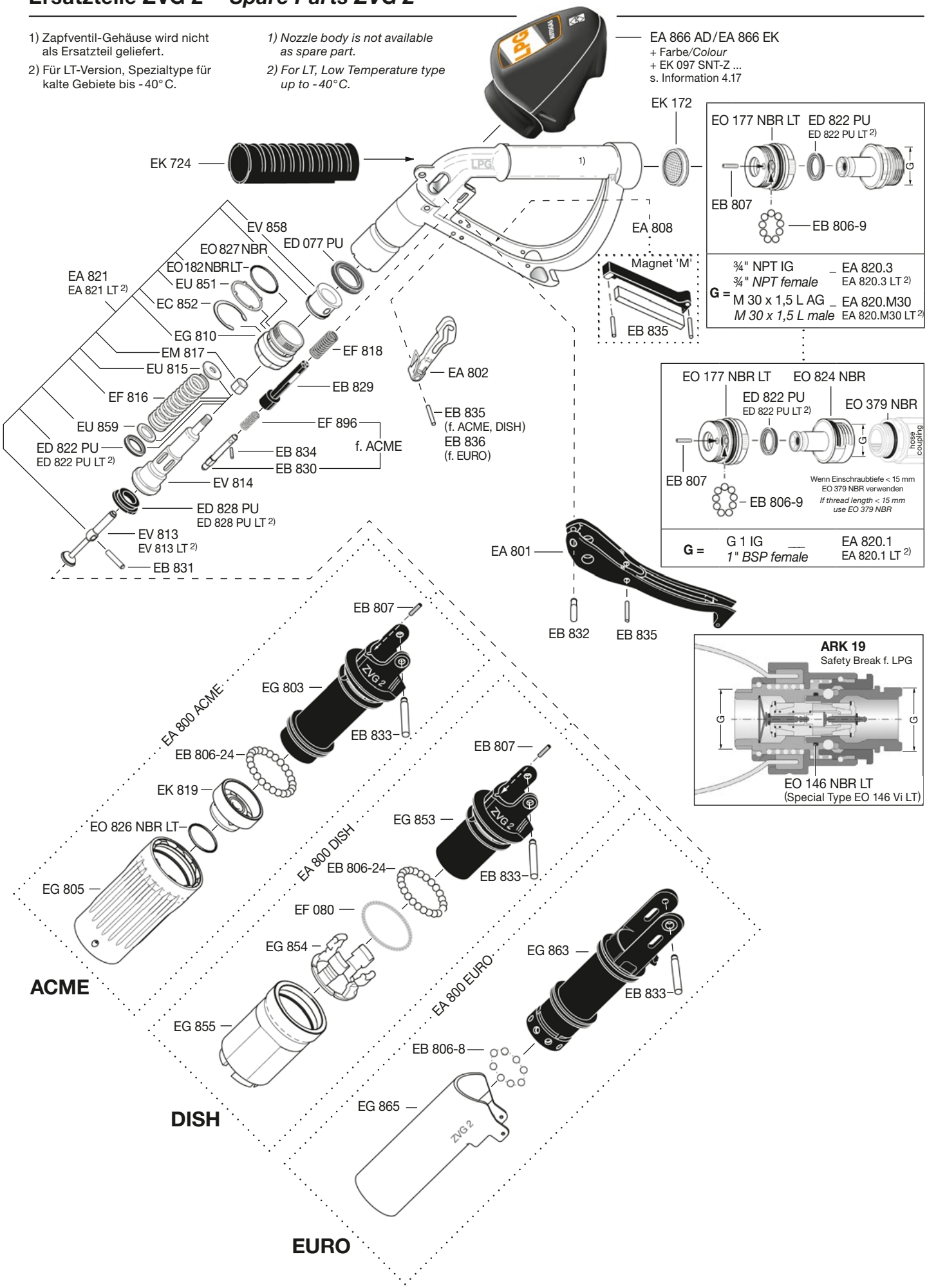

AUSFÜHRUNG WERKSTOFFE · GEWICHT *Construction Details Materials · Weight* Specification	SCHLAUCH-ANSCHLUSS *Hose Inlet Thread Type + Size* G	BESTELL-NUMMER *Part Number* Type

STANDARD-AUSFÜHRUNG:

Sicherheits-Abreißkupplung für LPG Autogas Zapfschläuche mit selbstschließenden Rückschlagventilen entsprechend TRG 404 und EN 14678-1 auf beiden Seiten.

Korrosionsfestes Gehäuse aus Rotguss oder Edelstahl (ARK 19...SS) mit drucktragenden Teilen aus Messing. Kugeln aus Edelstahl. Ventilteller aus Delrin. Dichtungen aus NBR. Mit Break Sleeve BS 19 aus Polyurethan.

Mit Edelstahl-Seil für Rammpfahl- oder Zapfsäulenbefestigung, Länge ≈ 300 mm (andere Längen auf Anfrage). Gewicht ≈ 1,05 kg.

TÜV-Zulassung Nr. TÜV.ST. BCD.007-06.

STANDARD SPECIFICATION:

Safety Break coupling for LPG autogas hoses with self-closing check valves on both ends according to EN 14678-1 and German safety rules.

Corrosion-resistant body of bronze or stainless steel (ARK 19...SS) with pressurised parts of brass. Balls of stainless steel. Poppet assembly of acetal resin. Seals of NBR. With break sleeve BS 19 of polyurethane.

With stainless steel lanyard for fastening at stanchion or pump, cable length ≈ 300 mm (other lengths on request). Weight ≈ 1,05 kg.

Certificate No. TÜV.ST. BCD.007-06.

Der Einbau der ARK erfolgt in der Regel zwischen einem kurzen Verbindungsschlauch und dem langen LPG-Zapfschlauch (s. Abbildung).

Die Abreißkupplung öffnet bei einer axialen Zugbelastung von 200 N bis 500 N gemäß EN 14678-1. Beide Hälften schließen dabei selbsttätig. Der Gasverlust ist minimal.

Die ARK kann ohne Werkzeug unter Druck wieder zusammengekuppelt werden.

Generally the ARK is assembled between a short connection hose and the long LPG hose (see picture).

The ARK separates at an axial pull of 200 N up to 500 N corresponding to EN 14678-1. Both parts close automatically. The escape of gas is minimal.

ARK can be reassembled under pressure without tools.

¾" NPT IG *¾" NPT female*	ARK 19.3
G ¾ IG *¾" BSP female*	(ARK 19.4)
M 30 x 1,5 L AG (L = Linksgewinde) *M 30 x 1,5 L male* *(L = left-hand-thread)*	ARK 19.M30
¾" NPT IG *¾" NPT female*	ARK 19.3 SS
M 30 x 1,5 L AG (L = Linksgewinde) *M 30 x 1,5 L male* *(L = left-hand-thread)*	ARK 19.M30 SS

Abreißkupplung DN 19 für Flüssiggas-Schläuche. Unter Druck von Hand wieder kuppelbar, kein Werkzeug erforderlich. Für Propan und Butan bis zu 50 l/min. Temperaturbereich -25°C bis +70°C, max. Betriebsdruck 25 bar. Prüfdruck 40 bar. Berstdruck >100 bar.

Safety Break DN 19 for LPG hoses. Reconnectable under pressure without tools. For propane / butane up to 50 l / min. Temperature range -25°C to +70°C. Max. working pressure 25 bar, test pressure 40 bar, burst pressure >100 bar.

ARK 19

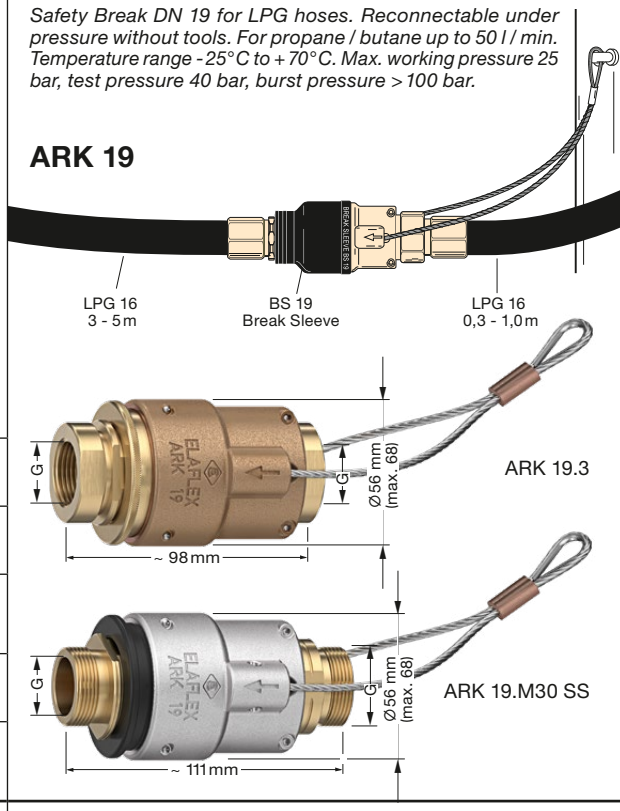

Type **LPG 16** ist ein hoch flexibler, langlebiger Standard-Zapfschlauch für die Autogas-Betankung mit weichmacherfreiem Innengummi aus NBR.

Basierend auf dem Slimline Zapfschlauch. Schwarze, glatte Oberfläche, geprickt. Gewicht ca. 0,5 kg / m.

Kennzeichnung: Fortlaufende Markierung in dauerhaft abriebfester Qualität:

LPG 16 · EN 1762 · D · -40°C · Ω · PN 25 · M · ELAFLEX ⓒ GERMANY · 4Q.22

*Type **LPG 16** is a highly flexible, long lasting standard Autogas hose for LPG dispensers with plasticiser-free lining of NBR.*

Based on the Slimline petrol pump hose, black, smooth cover, pricked. Weight approx. 0,5 kg / m.

***Marking**: Continuous, abrasion resistant as per example above.*

LPG 16

Zapfschlauch für Flüssiggas-Zapfsäulen. Entspricht EN 1762. Für Propan, Butan und deren Gemische nach EN 589. Berstdruck >100 bar. Temperaturbereich -40°C bis +70°C. DVGW geprüft, Nr. DG-4621AU 0049.

LPG 16

siehe Katalogseite 116
see catalogue page 116

Hose for L.P. Gas dispensers. Meets the EN 1762 standard. For propane, butane and other L.P. gases. Burst pressure >100 bar. Temperature range -40°C up to +70°C. DVGW approval No. DG-4621AU 0049.

GE-WICHT *Weight* ≈ kg	AUSFÜHRUNG · WERKSTOFFE *Construction Details Materials* *Specification*	GEWINDE ART + GRÖSSE *Thread Type + Size* G	BESTELL-NUMMER *Part Number* Type
0,16	Vater- bzw. Mutterverschraubungen mit Schraubhülsen-Einband, geeignet zur Selbstmontage. Entsprechen EN 14424 und Bundeswehrnorm VG 95951. Max. Betriebsdruck 25 bar. *Hose couplings (ferrule type) with union nut (male / female thread), suitable for self-assembly.* *Working pressure up to 25 bar.* *Meet EN 14424.*	¾" NPT AG *¾" NPT male*	V 16-¾" NPT
0,17		G 1 AG *1" BSP male*	V 16-1"
0,17		M 30 x 1,5 L AG (L = Linksgewinde) *M 30 x 1,5 L male* *(L = left-hand-thread)*	M 16-30 LPG

Schlauchstutzen und Hülse: Messing blank gebeizt

Type V

Hose tail and ferrule of brass.

siehe Katalogseite 203 + 205
see catalogue page 203 + 205

Schlauchstutzen, Hülse und Mutter aus Messing. Dichtung Polyurethan

Type M

Hose tail, union nut and ferrule of brass. Captive seal polyurethane

Kontrollfenster / *control opening*

TECHNISCHE ÄNDERUNGEN VORBEHALTEN · NACHDRUCK UND KOPIEN NUR MIT UNSEREM EINVERSTÄNDNIS · *Specifications subject to change without notice · Copyright ELAFLEX HIBY*

Druckverlustkurven

für Flüssiggas-Zapfventil ZVG 2
und Abreißkupplung ARK 19

Pressure Drop Chart

for LPG nozzle ZVG 2 and
Safety Break coupling ARK 19

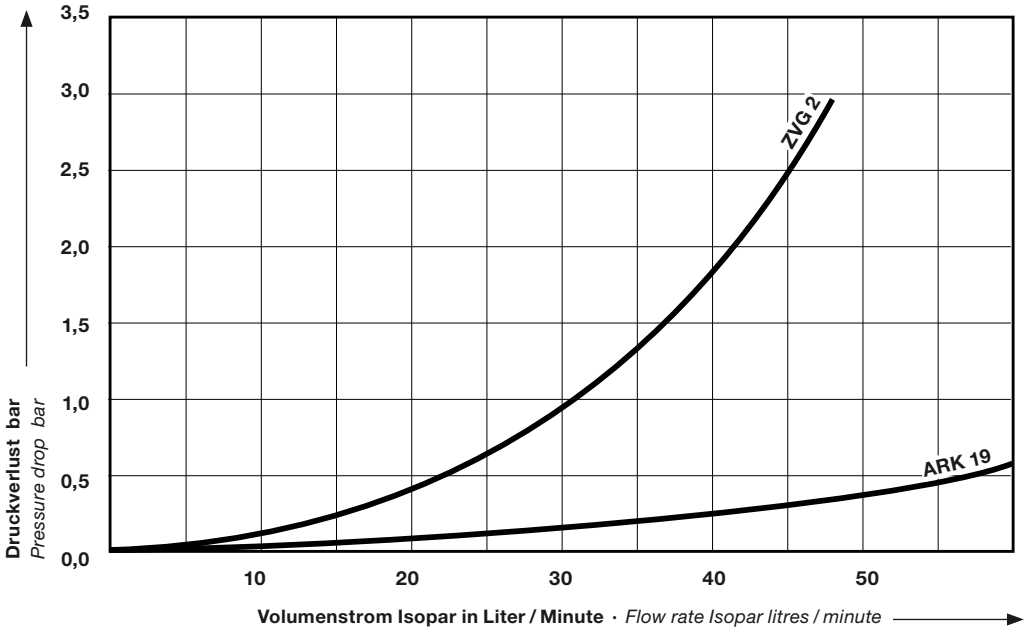

Diese Werte wurden mit ZVG 2 ACME, DISH und EURO ermittelt. Es wurden handelsübliche Anschlüsse ohne Rückschlagventil verwendet. In der Praxis gibt es eine Vielzahl unterschiedlicher Kfz-Anschlüsse / Adapter. Hierbei können Abweichungen zu den gemessenen Werten auftreten.

These values were determined with ZVG 2 ACME, DISH and EURO. Common adapters without check valve were used. There are a wide variety of connections / adapters for cars used in market. This can lead to different values.

Das komplette System für LPG-Zapfsäulen · *The complete kit for LPG dispensers*

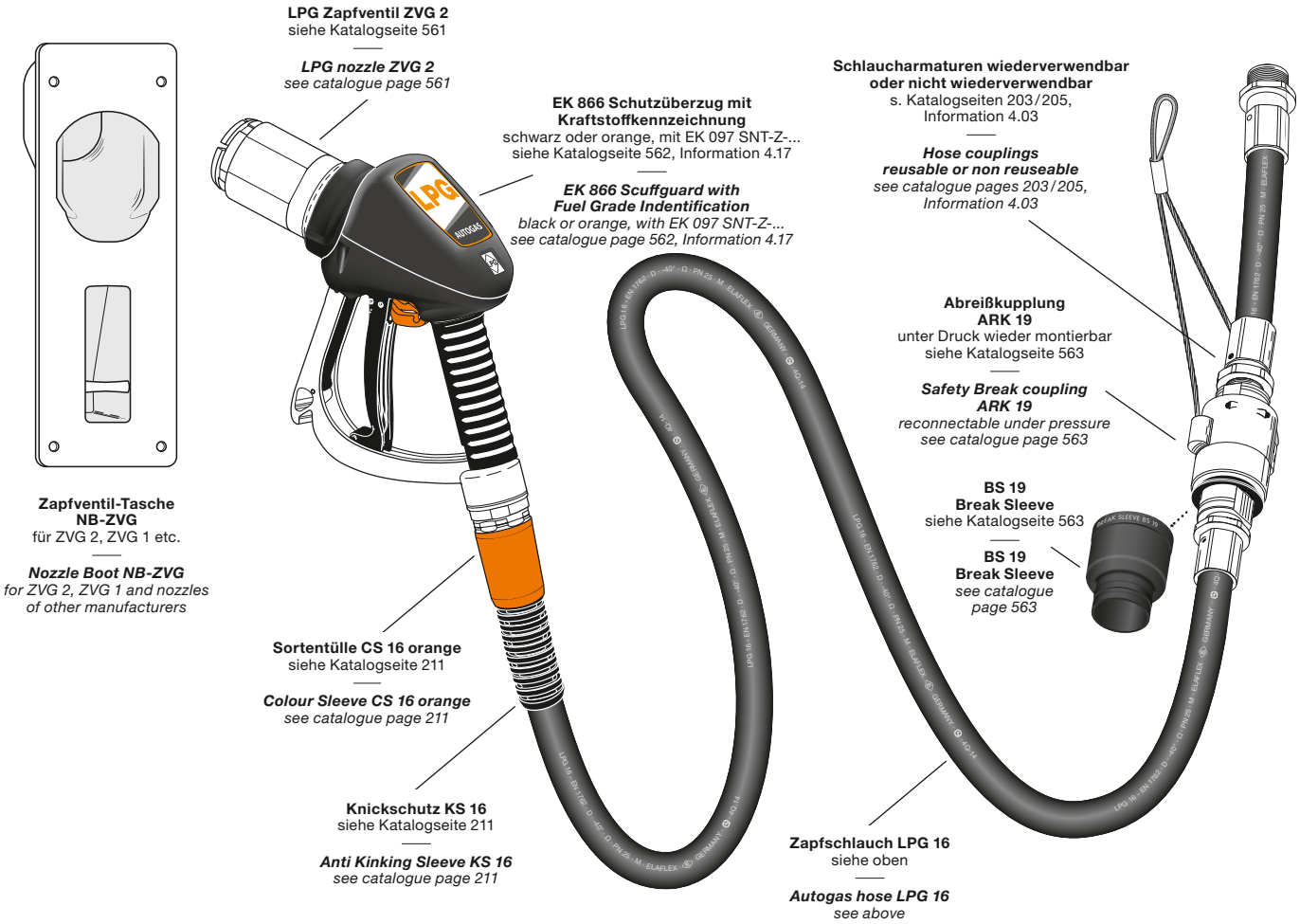

AUSFÜHRUNG WERKSTOFFE · GEWICHT *Construction Details Materials · Weight* Specification	SCHLAUCH-ANSCHLUSS *Hose Inlet Thread Type + Size* G	BESTELL-NUMMER *Part Number* Type
Flüssiggas-Zapfventile mit 1¾" ACME Schraubkupplung nach AS/NZS 1596 / AS/NZS 1425 / EN 12806 zur Fahrzeugbetankung und Befüllung mobiler und kleiner stationärer Tanks mit Propan, Butan und deren Gemischen. Durchflussrate bis 63 l/min, siehe umseitig. Betriebsdruck max. 25 bar, Berstdruck > 100 bar. Temperaturbereich -40° bis +110° C. **Sicherheit**: Ventile lassen sich nur öffnen, wenn mechanisch sicher mit Füllanschluss verbunden wurde. Gehäuse Aluminium, Kälteschutz PVC, Drehgelenk Edelstahl, Kupplungshülse Aluminium / Edelstahl mit Rücklaufsperre. Ventilgehäuse Stahl verzinkt und chromatiert. Innenteile: Edelstahl, POM und PA. Schalthebel aus PA, optionale Aufhalteraste Aluminium. Dichtungen: LT-NBR, LT-Viton®, PU. Sieb 300 µm aus POM. Gewicht: ≈ 1,8 kg **GG1E** Basistype für industrielle Anwendungen / Tankstellen mit Bedienung. Entspannungsvolumen: 1,9 cm³. **GG1EH** Für industrielle Anwendungen/ Tankstellen mit Bedienung. Mit Hybrid Mundstück – niedrige Schalthebelkraft. Entspannungsvolumen: 1,7 cm³. **GG1DN** Geeignet für Selbstbedienung an Tankstellen. Patentiertes Doppel-Mundstück für zusätzliche Sicherheit. Niedrige Schalthebelkraft. Entspannungsvolumen: 1,7 cm³. Underwriters Laboratory listed according to UL 125	½" NPT IG *½" NPT female*	GG1E.2
	¾" NPT IG *¾" NPT female*	GG1E.3
	½" NPT IG *½" NPT female*	GG1EH.2
	¾" NPT IG *¾" NPT female*	GG1EH.3
	½" NPT IG *½" NPT female*	GG1DN.2
	¾" NPT IG *¾" NPT female*	GG1DN.3

LPGas nozzles with 1¾" ACME thread connection to AS/NZS 1596 / AS/NZS 1425 / EN 12806 for the filling of commercial and passenger Autogas vehicles as well as mobile and small stationary storage tanks with propane and butane. Flow rate up to 63 l/min, see overleaf. Max. working pressure 25 bar (362 psi), burst pressure > 100 bar (> 1450 psi). Temperature range -40° up to +110° C.

***Safety**: Cannot discharge LPGas to the atmosphere when not coupled and lever is actuated. Nozzle will safely seal even if fill point gasket is missing.*

Nozzle body aluminium, comfigrip PVC, swivel stainless steel, coupling nut aluminium/stainless steel with ratchet safety system. Valve body zinc chromated steel. Inner parts: stainless steel, acetyl resin and PA, lever PA, hold-open latch aluminium. Seals: LT-NBR, LT-Viton®, PU. 300 µm/50 mesh strainer of POM fitted as standard.

Weight: ≈ 1,8 kg (4 lbs)

GG1E
economic type for industrial refuelling/attended refuelling. Release volume on valve closure: 1,9 cm³.

GG1EH
used for industrial refuelling/attended refuelling. With hybrid nose piece – low lever force. Release volume on valve closure: 1,7 cm³.

GG1DN
suited for use by the general public and untrained personnel (self service). Patented dual nose piece for added safety. Low lever actuation force. Gas release volume on valve closure: 1.7 cm³.

GG1E

Single Nose Piece

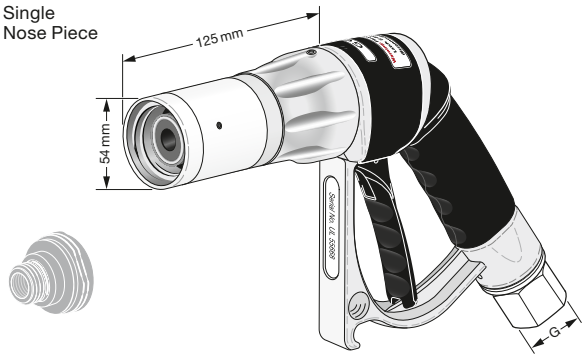

GG1EH

Hybrid Nose Piece

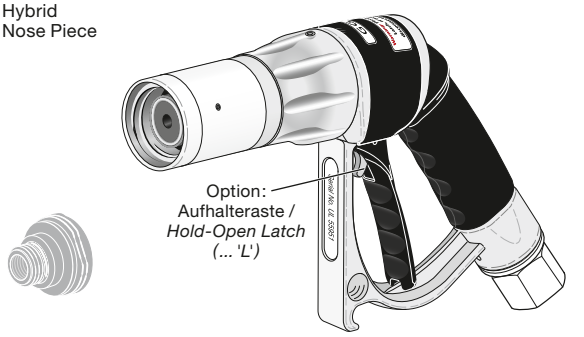

GG1DN

Dual Nose Piece

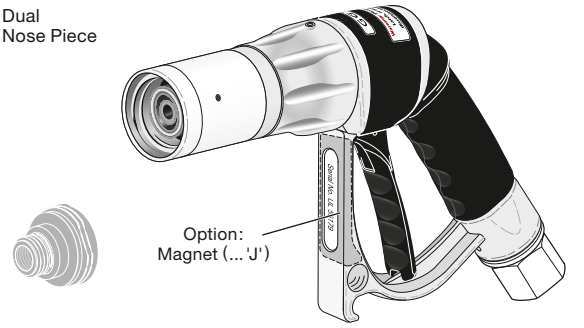

GG1 Zusatz-Bestellnummern · *GG1 Options / Additional Part Numbers*

Mit **Magnet** im Bügel — *With **Magnet** incorporated in the nozzle guard*	... J	Für die berührungslose Schaltung der Zapfsäule durch Reed-Kontakte — *For contactless activation of dispensers with reed switch technology*
Mit **Aufhalteraste** — *With **Hold-Open Latch***	... L	Zum vereinfachten Aufhalten des Zapfventils während der Betankung — *To assist the customer in holding the lever during the refuelling process*
Mit **Spritzschutz** aus Weich-PVC, orange — *With **Splashguard** of soft PVC, orange*	... G	Schützt die Hand vor dem austretenden Gas während des Abkuppelns — *Protects the customer's hands against any gas release after nozzle valve has shut down*
Mit **Sonderkupplung** — *With special type **hard anodised alloy connector with brass (non-guided) ACME insert***	... B	ACME Verschraubungs-Innenteil aus Messing — *ACME thread insert of brass*

TECHNISCHE ÄNDERUNGEN VORBEHALTEN · NACHDRUCK UND KOPIEN NUR MIT UNSEREM EINVERSTÄNDNIS · *Specifications subject to change without notice · Copyright ELAFLEX HIBY*

Druckverlustkurven
für GasGuard Flüssiggas-Zapfventile

Pressure Drop Chart
for GasGuard LPG nozzles

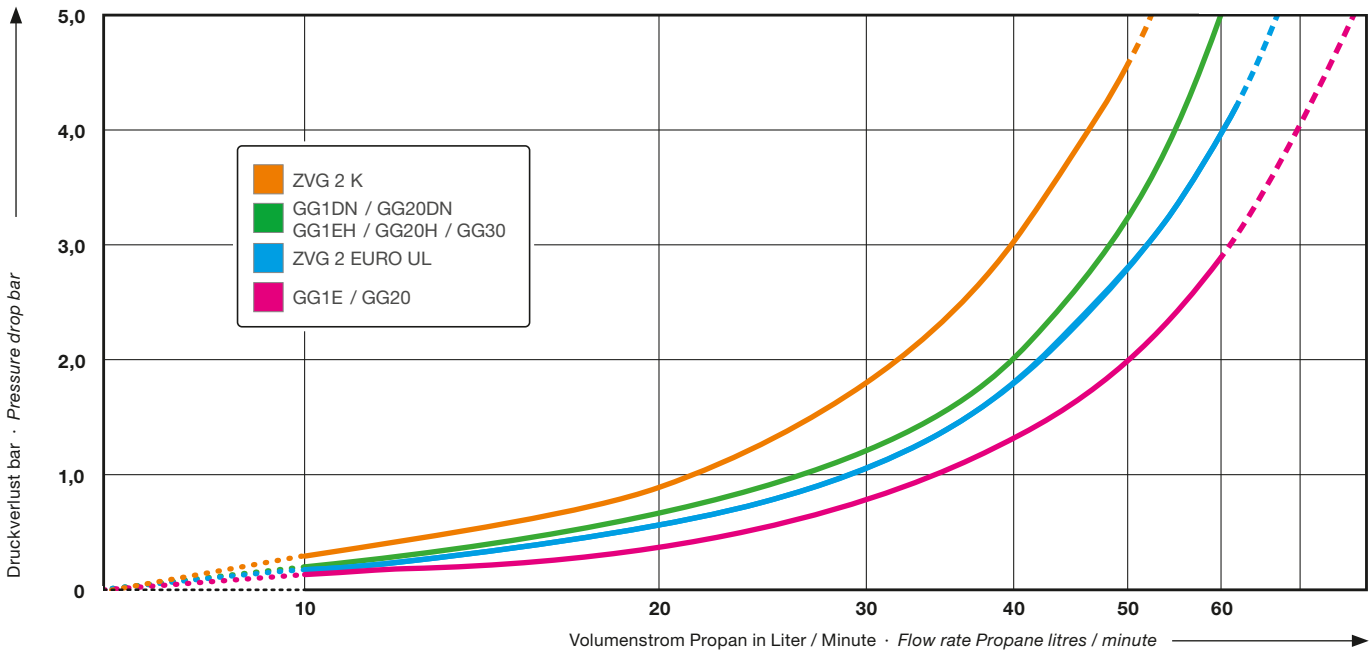

Diese Werte wurden in einem Test nach Standardverfahren vom National Measurement Institute in Sydney/Australien unter Laborbedingungen ermittelt.

Es wurden handelsübliche Anschlüsse ohne Rückschlagventil verwendet. In der Praxis gibt es eine Vielzahl unterschiedlicher Kfz-Anschlüsse / Adapter. Hierbei können Abweichungen zu den gemessenen Werten auftreten.

These values were obtained through regulated government laboratory testing at the National Measurement Institute in Sydney, Australia.

Common adapters without check valve were used. There is a wide variety of connections/adapters for vehicles used in market. This can lead to different values.

GG1 & Zubehör für LPG-Zapfsäulen · *GG1 & Accessories for LPGas Dispensers*

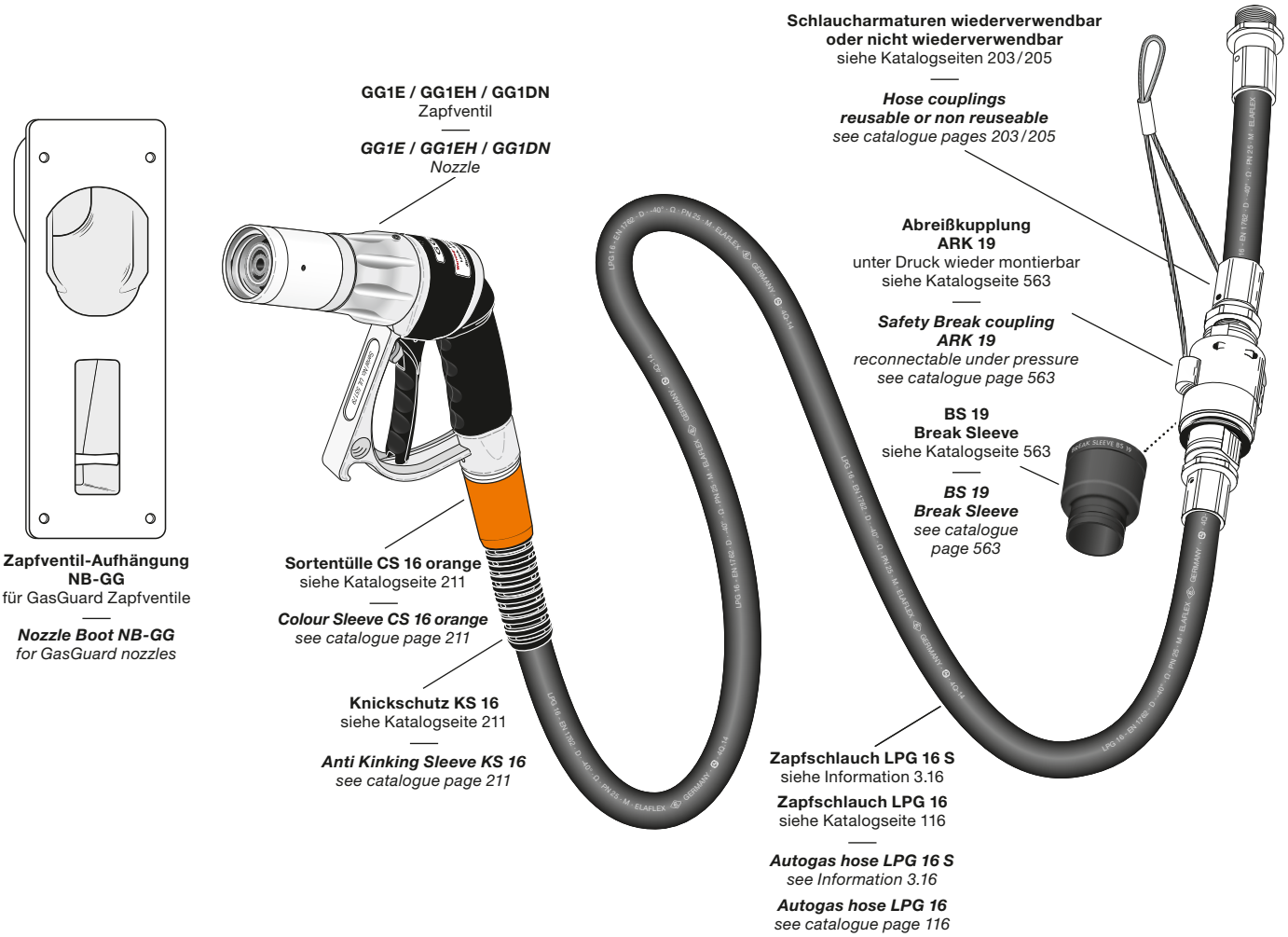

Flüssiggas-Zapfventile mit 1¾" ACME Schraubkupplung nach AS/NZS 1596 / AS/NZS 1425 / EN 12806 zur Fahrzeugbetankung und Befüllung mobiler und kleiner stationärer Tanks mit Propan, Butan und deren Gemischen. **Mit langer Kupplungshülse zum vereinfachten Betanken von schlecht zugänglichen Füllstutzen.**

Durchflussrate bis 63 l / min, siehe umseitig. Betriebsdruck max. 25 bar, Berstdruck > 100 bar. Temperaturbereich -40° bis +110° C.

Sicherheit: Ventile lassen sich nur öffnen, wenn mechanisch sicher mit Füllanschluss verbunden wurde.

Gehäuse Aluminium, Kälteschutz PVC, Drehgelenk Edelstahl, Kupplungshülse Aluminium / Edelstahl mit Rücklaufsperre. Ventilgehäuse Stahl verzinkt und chromatiert. Innenteile: Edelstahl, POM und PA. Schalthebel aus PA, optionale Aufhalteraste Aluminium. Dichtungen: LT-NBR, LT-Viton®, PU. Sieb 300 µm aus POM.

Gewicht: ≈ 2,0 kg

GG20
Basistype für industrielle Anwendungen / Tankstellen mit Bedienung. Entspannungsvolumen: 1,9 cm³.

GG20H
Für industrielle Anwendungen / Tankstellen mit Bedienung. Mit Hybrid Mundstück – niedrige Schalthebelkraft. Entspannungsvolumen: 1,7 cm³.

GG20DN
Geeignet für Selbstbedienung an Tankstellen. Patentiertes Doppel-Mundstück für zusätzliche Sicherheit. Niedrige Schalthebelkraft. Entspannungsvolumen: 1,7 cm³.

Underwriters Laboratory listed according to UL 125

LPGas nozzles with 1¾" ACME thread connection to AS/NZS 1596 / AS/NZS 1425 / EN 12806 for the filling of commercial and passenger Autogas vehicles as well as mobile and small stationary storage tanks with propane and butane. ***With long connector nut to access 'hard to reach' fill points.***

Flow rate up to 63 l / min., see overleaf. Max. working pressure 25 bar (362 psi), burst pressure > 100 bar (> 1450 psi). Temperature range -40° up to +110° C.

***Safety**: Cannot discharge LPGas to the atmosphere when not coupled and lever is actuated. Nozzle will safely seal even if fill point gasket is missing.*

Nozzle body aluminium, comfigrip PVC, swivel stainless steel, coupling nut aluminium / stainless steel with ratchet safety system. Valve body zinc chromated steel. Inner parts: stainless steel, acetyl resin and PA, lever PA. Optional hold-open latch aluminium. Seals: LT-NBR, LT-Viton®, PU. 300 µm / 50 mesh strainer of POM fitted as standard.

Weight: ≈ 2.0 kg (4.4 lbs)

GG20
economic type for industrial refuelling of deep seated filler valves. Release volume on valve closure: 1,9 cm³.

GG20H
used for industrial refuelling of deep seated filler valves. With hybrid nose piece – low lever force. Release volume on valve closure: 1,7 cm³.

GG20DN
suited for use by the general public and untrained personnel (self service). Patented dual nose piece for added safety. Low lever actuation force. Gas release volume on valve closure: 1,7 cm³.

SCHLAUCH-ANSCHLUSS G	BESTELL-NUMMER Type
½" NPT IG / *½" NPT female*	GG20.2
¾" NPT IG / *¾" NPT female*	GG20.3
½" NPT IG / *½" NPT female*	GG20H.2
¾" NPT IG / *¾" NPT female*	GG20H.3
½" NPT IG / *½" NPT female*	GG20DN.2
¾" NPT IG / *¾" NPT female*	GG20DN.3

GG20
Single
Nose Piece

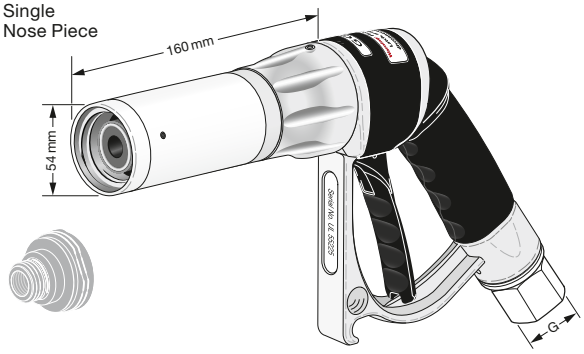

GG20H
Hybrid
Nose Piece

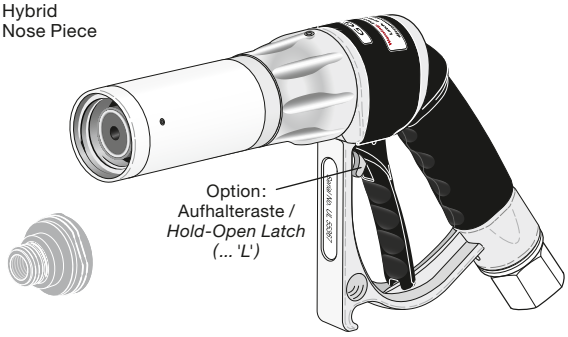

GG20DN
Dual
Nose Piece

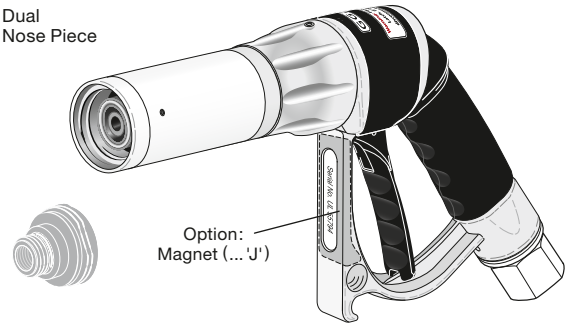

GG20 Zusatz-Bestellnummern · *GG20 Options / Additional Part Numbers*

Mit **Magnet** im Bügel — *With **Magnet** incorporated in the nozzle guard*	... J	Für die berührungslose Schaltung der Zapfsäule durch Reed-Kontakte — *For contactless activation of dispensers with reed switch technology*
Mit **Aufhalteraste** — *With **Hold-Open Latch***	... L	Zum vereinfachten Aufhalten des Zapfventils während der Betankung — *To assist the customer in holding the lever during the refuelling process*
Mit **Spritzschutz** aus Weich-PVC, orange — *With **Splashguard** of soft PVC, orange*	... G	Schützt die Hand vor dem austretenden Gas während des Abkuppelns — *Protects the customer's hands against any gas release after nozzle valve has shut down*
Mit **Sonderkupplung** — *With special type **hard anodised alloy connector with brass (non-guided) ACME insert***	... B	ACME Verschraubungs-Innenteil aus Messing — *ACME thread insert of brass*

TECHNISCHE ÄNDERUNGEN VORBEHALTEN · NACHDRUCK UND KOPIEN NUR MIT UNSEREM EINVERSTÄNDNIS · *Specifications subject to change without notice · Copyright ELAFLEX HIBY*

Druckverlustkurven
für GasGuard Flüssiggas-Zapfventile

Pressure Drop Chart
for GasGuard LPG nozzles

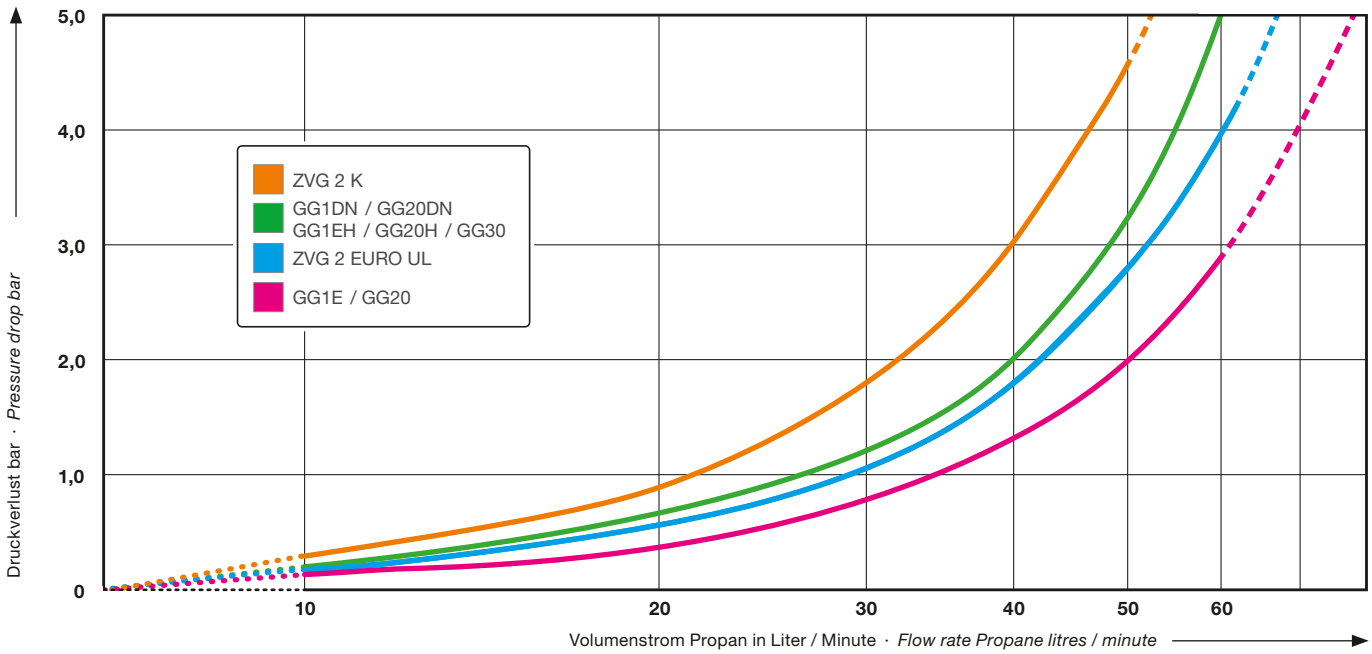

Diese Werte wurden in einem Test nach Standardverfahren vom National Measurement Institute in Sydney/Australien unter Laborbedingungen ermittelt.

Es wurden handelsübliche Anschlüsse ohne Rückschlagventil verwendet. In der Praxis gibt es eine Vielzahl unterschiedlicher Kfz-Anschlüsse / Adapter. Hierbei können Abweichungen zu den gemessenen Werten auftreten.

These values were obtained through regulated government laboratory testing at the National Measurement Institute in Sydney, Australia.

Common adapters without check valve were used. There is a wide variety of connections/adapters for vehicles used in market. This can lead to different values.

GG20 & Zubehör für LPG-Zapfsäulen · *GG20 & Accessories for LPGas Dispensers*

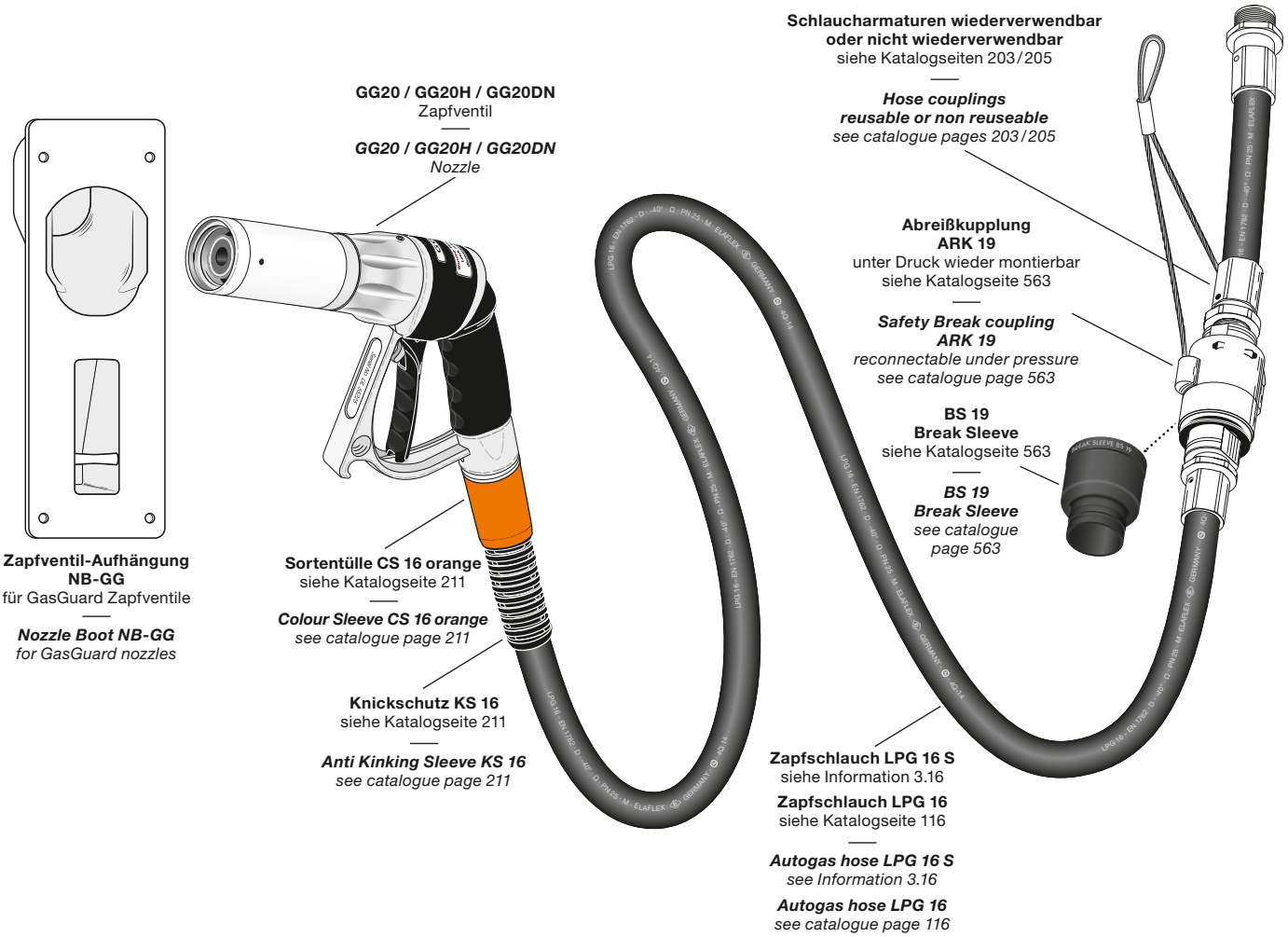

AUSFÜHRUNG WERKSTOFFE · GEWICHT *Construction Details Materials · Weight* Specification	SCHLAUCH-ANSCHLUSS *Hose Inlet Thread Type + Size* G	BESTELL-NUMMER *Part Number* Type
Flüssiggas-Zapfventil mit Bajonett-Kupplung nach EN 12806-2003 zur Fahrzeugbetankung und Befüllung mobiler und kleiner stationärer Tanks mit Propan, Butan und deren Gemischen. **Neu**: Der Frontbereich mit vier Öffnungen erleichtert das Ankuppeln an den Füllstutzen. Das neu konstruierte Mundstück reduziert das Entspannungsvolumen und minimiert die Möglichkeit von Spritzern beim Abkuppeln. Aufkleber auf dem Zapfventil geben Hinweise zur korrekten Benutzung. Durchflussrate bis 60 l / min, siehe umseitig. Betriebsdruck max. 25 bar, Berstdruck > 100 bar. Temperaturbereich -40° bis +110° C. **Sicherheit**: Ventile lassen sich nur öffnen, wenn mechanisch sicher mit Füllanschluss verbunden wurde. Doppel-Dichtungssystem zur verbesserten Abdichtung bei abgenutzten oder beschädigten Bajonett-Füllstutzen. Gehäuse Aluminium, Kälteschutz PVC, Drehgelenk Edelstahl, Kupplungshülse Aluminium / Edelstahl mit Rücklaufsperre. Ventilgehäuse Stahl verzinkt und chromatiert. Innenteile: Edelstahl, POM und PA. Schalthebel aus PA, optionale Aufhalteraste Aluminium rot eloxiert. Dichtungen: LT-NBR, LT-Viton®, PU. Sieb 300 µm aus POM. Gewicht: ≈ 1,9 kg Entspannungsvolumen: 2,2 cm³. ——	½" NPT IG *½" NPT female*	GG30.2
LPGas nozzle with Bayonet connection to EN 12806-2003 for the filling of commercial and passenger Autogas vehicles as well as mobile and small stationary storage tanks with propane and butane. ***New**: 4-slot design to facilitate connection of the nozzle to the vehicle fill point. New nose piece design to reduce the released gas upon valve closure, incorporating improved gas release method to minimise the risk of splash back. Stickers are applied to assist users in operating the nozzle.* *Flow rate 60 l / min (see overleaf). Max. working pressure 25 bar (362 psi), burst pressure > 100 bar (> 1450 psi). Temperature range -40° up to +110° C.* ***Safety**: Cannot discharge LPGas to the atmosphere when not coupled and lever is actuated. Dual sealing system to reduce the chance of leakage if bayonet fill point is badly damaged or worn.* *Nozzle body aluminium, comfigrip PVC, swivel stainless steel, coupling nut aluminium/stainless steel with ratchet safety system. Valve body zinc chromated steel. Inner parts: stainless steel, acetyl resin and PA, lever PA. Optional hold-open latch red anodised aluminium.* *Seals: LT-NBR, LT-Viton®, PU. 300 µm / 50 mesh strainer of POM fitted as standard.* *Weight: ≈ 1.9 kg (4.2 lbs)* *Gas release volume on valve closure: 2,2 cm³.*	¾" NPT IG *¾" NPT female*	GG30.3

GG30

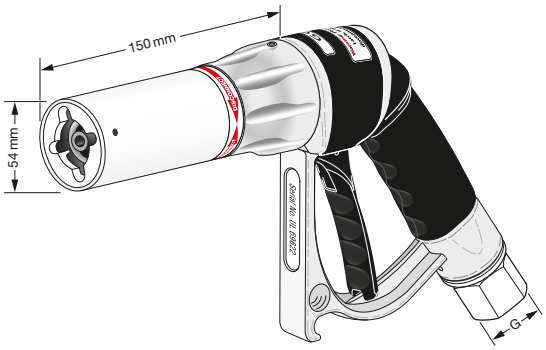

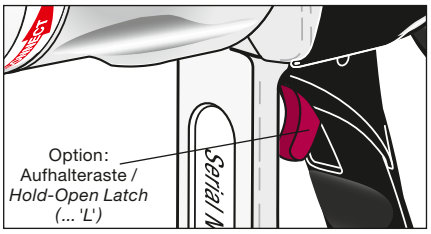

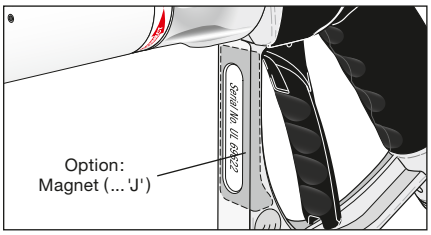

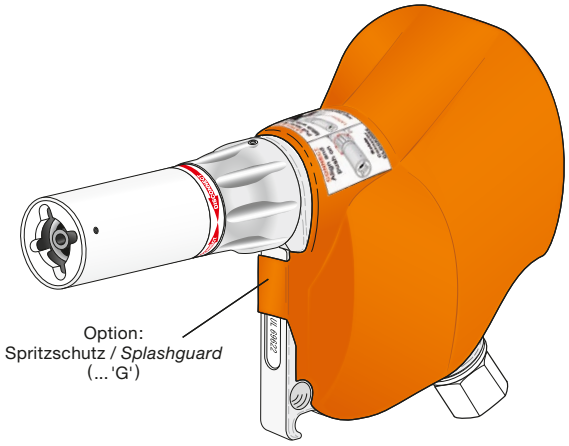

GG30 Zusatz-Bestellnummern · *GG30 Options / Additional Part Numbers*

Mit **Magnet** im Bügel —— *With **Magnet** incorporated in the nozzle guard*	... J	Für die berührungslose Schaltung der Zapfsäule durch Reed-Kontakte —— *For contactless activation of dispensers with reed switch technology*
Mit **Aufhalteraste** —— *With **Hold-Open Latch***	... L	Zum vereinfachten Aufhalten des Zapfventils während der Betankung —— *To assist the customer in holding the lever during the refuelling process*
Mit **Spritzschutz** aus Weich-PVC, orange —— *With **Splashguard** of soft PVC, orange*	... G	Schützt die Hand vor dem austretenden Gas während des Abkuppelns —— *Protects the customer's hands against any gas release after nozzle valve has shut down*

TECHNISCHE ÄNDERUNGEN VORBEHALTEN · NACHDRUCK UND KOPIEN NUR MIT UNSEREM EINVERSTÄNDNIS · *Specifications subject to change without notice · Copyright ELAFLEX HIBY*

Druckverlustkurven
für GasGuard Flüssiggas-Zapfventile

Pressure Drop Chart
for GasGuard LPG nozzles

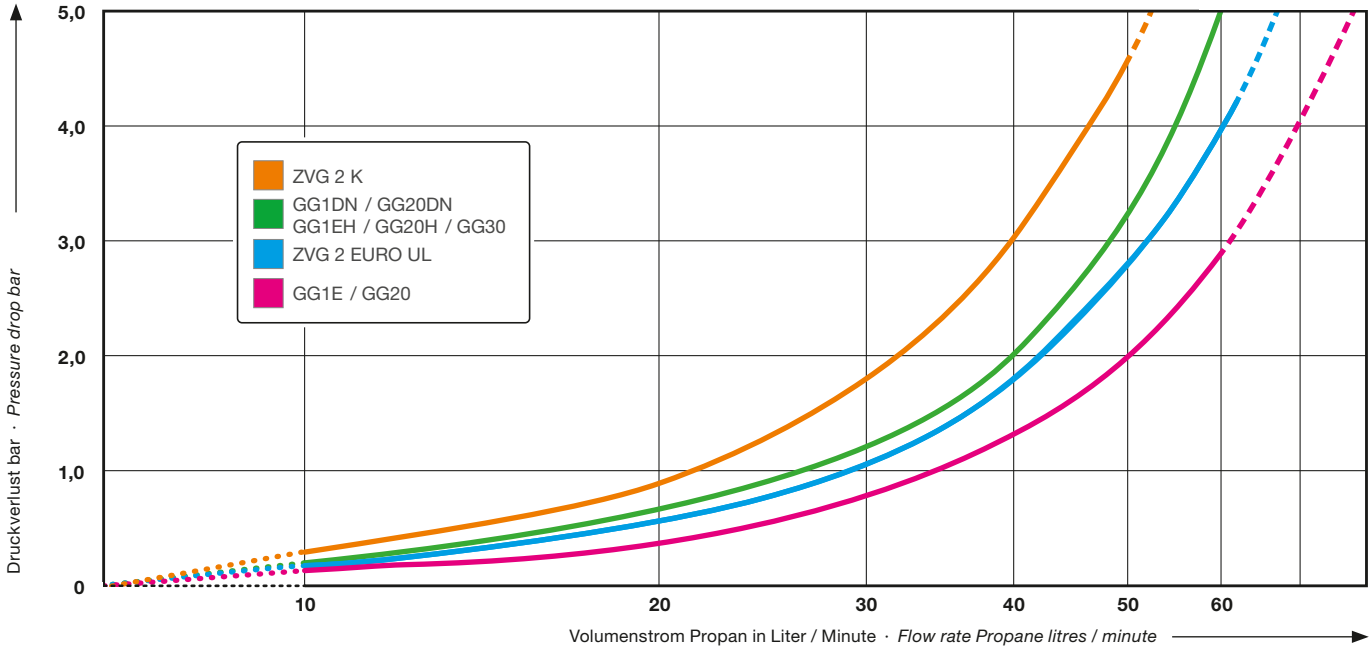

Diese Werte wurden in einem Test nach Standardverfahren vom National Measurement Institute in Sydney/Australien unter Laborbedingungen ermittelt.

Es wurden handelsübliche Anschlüsse ohne Rückschlagventil verwendet. In der Praxis gibt es eine Vielzahl unterschiedlicher Kfz-Anschlüsse/Adapter. Hierbei können Abweichungen zu den gemessenen Werten auftreten.

These values were obtained through regulated government laboratory testing at the National Measurement Institute in Sydney, Australia.

Common adapters without check valve were used. There is a wide variety of connections/adapters for vehicles used in market. This can lead to different values.

GG30 & Zubehör für LPG-Zapfsäulen · *GG30 & Accessories for LPGas Dispensers*

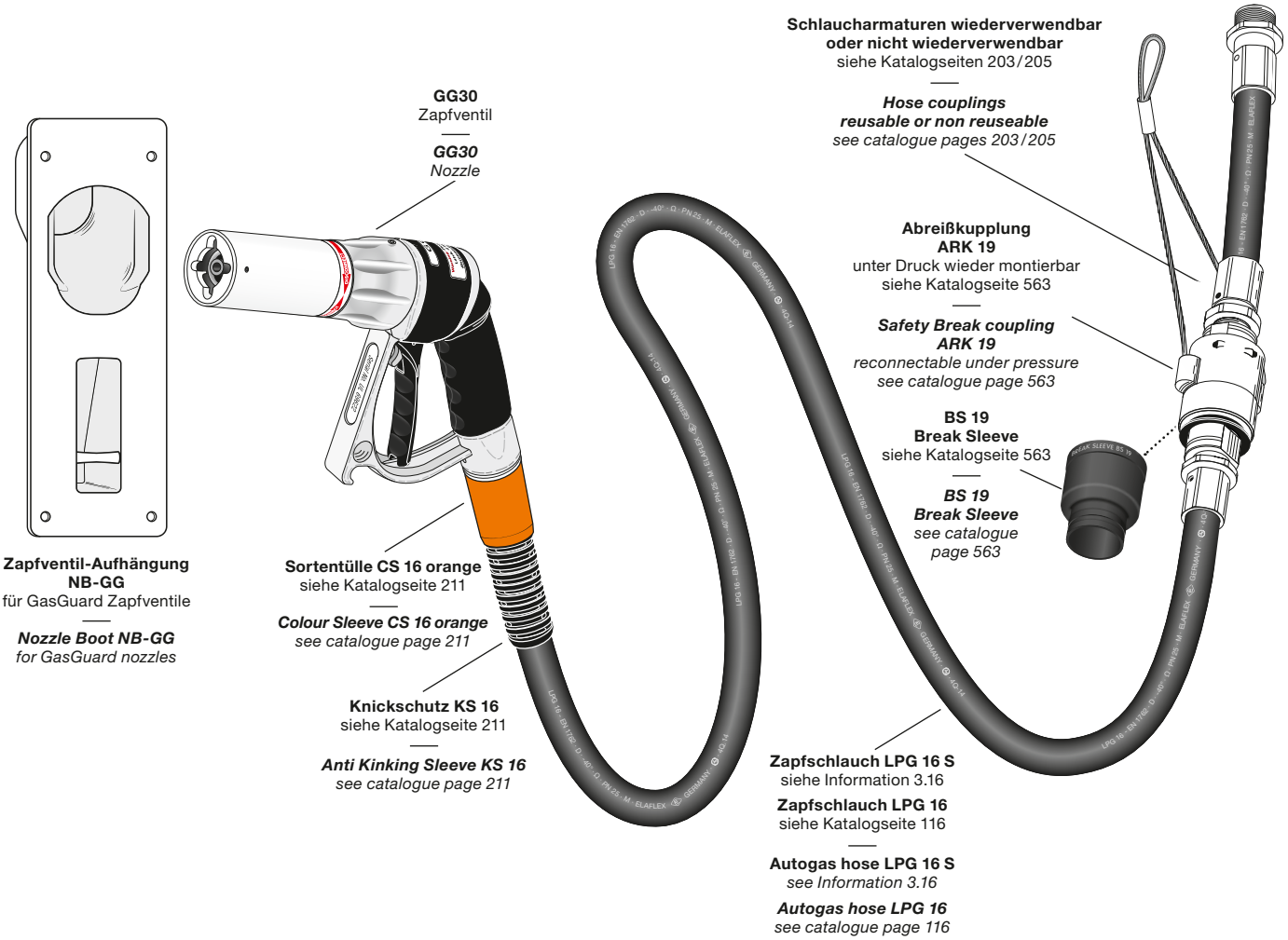

TECHNISCHE ÄNDERUNGEN VORBEHALTEN · NACHDRUCK UND KOPIEN NUR MIT UNSEREM EINVERSTÄNDNIS · *Specifications subject to change without notice · Copyright ELAFLEX HIBY*

Flüssiggas-Zapfventil entsprechend ISO 19825 zur LPG-Fahrzeugbetankung mit Propan, Butan und deren Gemischen bis 50 l/min. Betriebsdruck 25 bar. Prüfdruck 40 bar. Berstdruck > 100 bar. Temperaturbereich -40° bis +70° C.

Sicherheitsmerkmale: Lässt sich nur öffnen, wenn mechanisch sicher mit Füllanschluss verbunden wurde. Keine Öffnung bei verkanteter Aufkupplung möglich. Beim Abkuppeln selbsttätige Entspannung, minimierte Gasmenge – die Austrittsrichtung ist vom Bediener abgewandt. Mit Aufhalteraste zur Hebelarretierung.

Aufbau EURO und K (Steckanschluss): Gehäuse Alu, Kälteschutz PVC, Leichtgangdrehgelenk EA 820 LT Edelstahl/Messing, Kupplungshülse Edelstahl, Innenteile Edelstahl/Delrin/PA, Schalthebel PA. Dichtungen NBR-LT und PU-LT. ZVG 2 K: Kupplungs-Schieber aus Messing u. PA.

Einhandbedienung möglich.

Hinweis: Standardausführung mit Aufhalteraste EA 802 für ZVG 2 EURO UL und ZVG 2 K. ZVG 2 EURO UL Zapfventile mit Aufhalteraste entsprechen Zulassung UL 125 und UL 567.

Entspannungsvolumen: < 1 cm³.

ZVG 2 EURO UL Gewicht: ≈ 1,41 kg

ZVG 2 K Gewicht: ≈ 1,55 kg

—

LPG nozzle to ISO 19825 for vehicle refuelling with liquefied petroleum gas (propane, butane and mixtures) up to 50 l/min. Working pressure 25 bar. Test pressure 40 bar. Burst pressure > 100 bar. Temperature range -40° up to +70° C.

***Safety features**: The nozzle only allows gas to flow when it is correctly coupled. No opening possible when coupled misaligned. The discharge volume of gas when uncoupling is minimal, direction of discharge turned away from the user. Lever Hold-Open Latch mechanism.*

***Construction EURO and K (Push-In-Coupling)**: Nozzle body aluminium, comfigrip PVC, easy rotating swivel EA 820 LT stainless steel/brass, coupling nut stainless steel, inner parts stainless steel/acetal resin/PA, lever and latch PA. Seals NBR-LT and PU-LT. ZVG 2 K: coupling slider brass and PA.*

One-handed operation possible.

***Note**: ZVG 2 EURO UL and ZVG 2 K come with hold-open latch as standard. ZVG 2 EURO UL latched nozzles are covered by UL 125 and UL 567.*

Gas release volume: < 1 cm³.

ZVG 2 EURO UL weight: ≈ 1,41 kg

ZVG 2 K weight: ≈ 1,55 kg

G	Type
¾" NPT IG *¾" NPT female*	ZVG2 EURO UL.3
¾" NPT IG *¾" NPT female*	ZVG2 K.3

ZVG 2 EURO UL

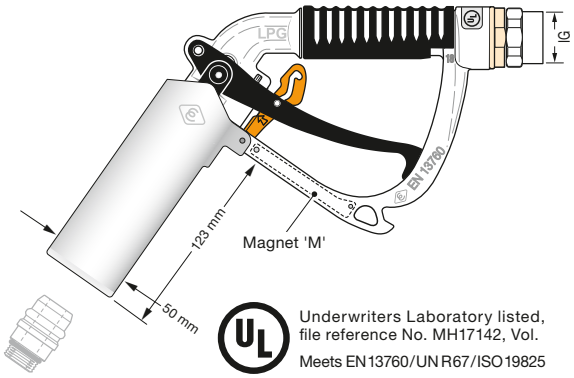

Underwriters Laboratory listed, file reference No. MH17142, Vol.

Meets EN 13760/UN R67/ISO 19825

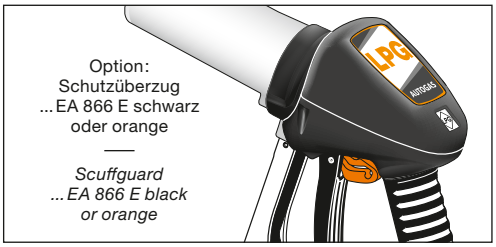

Option:
Schutzüberzug
... EA 866 E schwarz
oder orange

—

Scuffguard
... EA 866 E black
or orange

ZVG 2 K

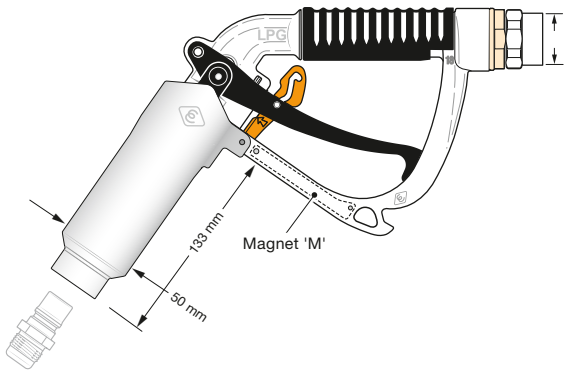

Zusatz-Bestellnummern · *Additional Type Numbers*

Mit **Magnet** im Bügel — *With **Magnet** incorporated in the nozzle guard*	... M	Für die berührungslose Schaltung der Zapfsäule durch Reed-Kontakte — *For contactless activation of the pump by Reed contacts*
Mit **Schutzüberzug schwarz** — *With **Scuffguard black***	... EA 866 E schwarz *... EA 866 E black*	Mit Kraftstoffkennzeichnung nach EN 16942 und großer Werbefläche. Materialien: PU / PA, witterungs- und formbeständig. Weitere Details siehe Information 4.17. — *With fuel grade identification to EN 16942 and a large printing/advertising space. Materials: PU / PA, weather and deformation resistant. Further details see Information 4.17.*
Mit **Schutzüberzug orange** — *With **Scuffguard orange***	... EA 866 E orange *... EA 866 E orange*	

Druckverlustkurven
für GasGuard Flüssiggas-Zapfventile

Pressure Drop Chart
for GasGuard LPG nozzles

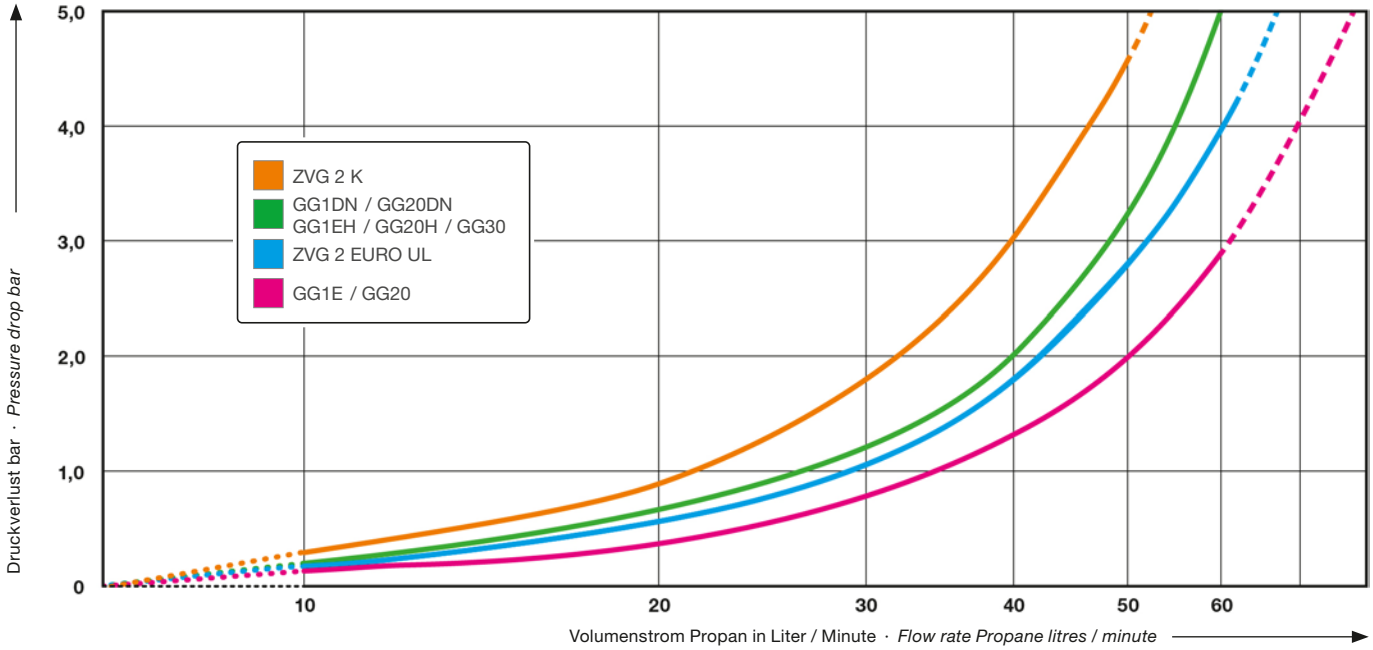

Diese Werte wurden in einem Test nach Standardverfahren vom National Measurement Institute in Sydney/Australien unter Laborbedingungen ermittelt.

Es wurden handelsübliche Anschlüsse ohne Rückschlagventil verwendet. In der Praxis gibt es eine Vielzahl unterschiedlicher Kfz-Anschlüsse / Adapter. Hierbei können Abweichungen zu den gemessenen Werten auftreten.

These values were obtained through regulated government laboratory testing at the National Measurement Institute in Sydney, Australia.

Common adapters without check valve were used. There is a wide variety of connections/adapters for vehicles used in market. This can lead to different values.

Ersatzteile ZVG 2 EURO UL + ZVG 2 K
Spare Parts ZVG 2 EURO UL + ZVG 2 K

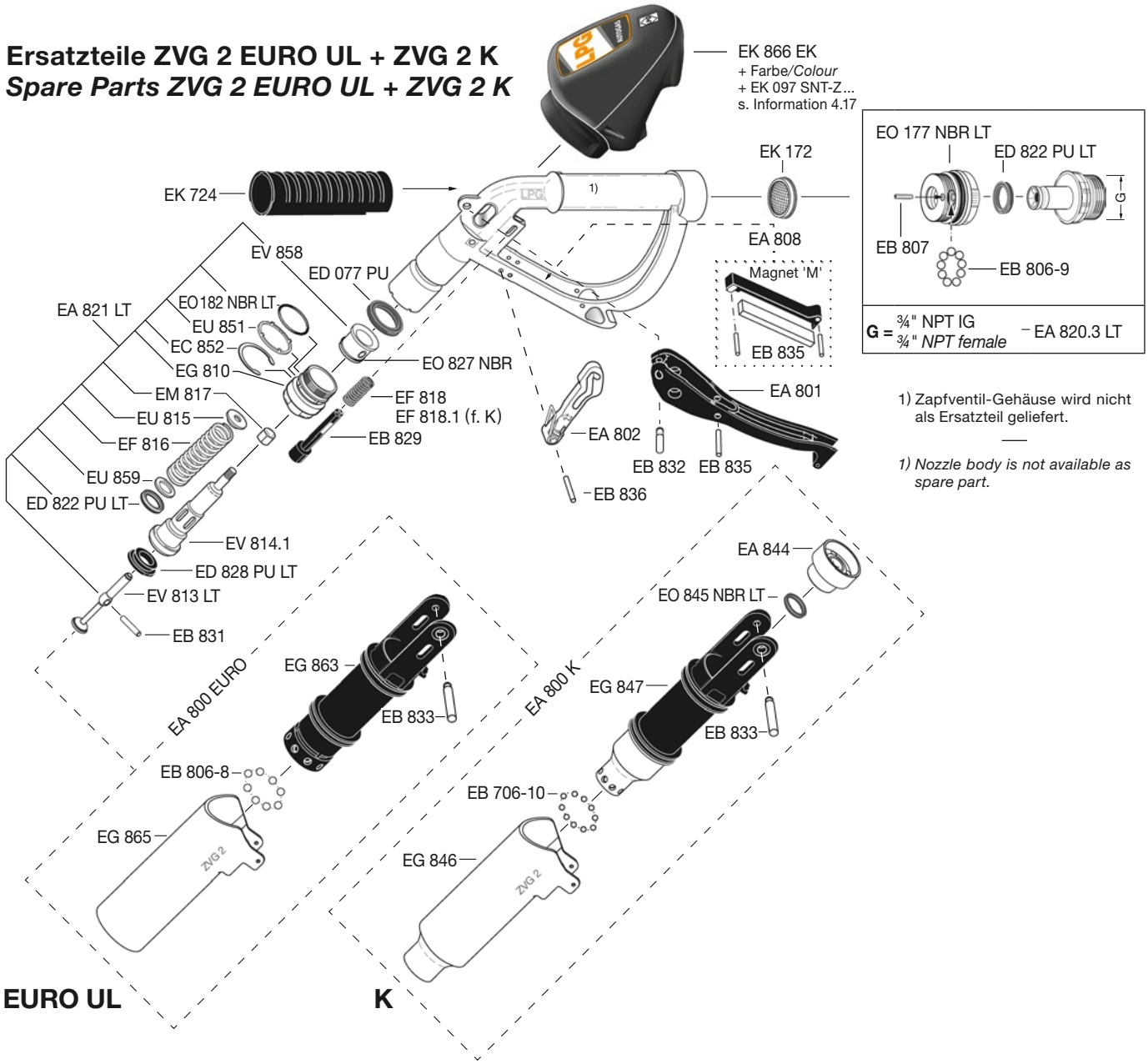

1) Zapfventil-Gehäuse wird nicht als Ersatzteil geliefert.

1) Nozzle body is not available as spare part.

ELAFLEX

Zapfventil mit Füllschlauchleitungsanschluss und integrierter Drehfunktion.

Zur Verwendung mit verflüssigtem Erdgas (oder Stickstoff zu Eichzwecken) mit einer Medientemperatur bis zu -196°C. Durchflussrate bis zu 190 l/min (50 GPM). Maximaler Betriebsdruck 34 bar.

Beim Abkuppeln selbsttätige Entspannung, minimiertes Entspannungsvolumen – Austrittsrichtung vom Bediener abgewandt, Soft-Stop-Funktion stellt langsames und vollständiges Entweichen von eingeschlossenem LNG sicher bevor die Kupplung trennt. Gasfluss nur in korrekt gekuppeltem Zustand möglich.

Installation an der Füllschlauchleitung von LNG-Zapfsäulen.

Materialien: Teile in Kontakt mit LNG aus Edelstahl und Sonder-Messinglegierung, Dichtungen aus PTFE. Andere: Aluminium, Bronzelegierungen, PP, PA.

Gewicht ≈ 3,8 kg

Nach EN ISO 12617

Nozzle with fill line connection and integrated swivel function.

For use with liquefied natural gas 'LNG' (or liquid nitrogen for calibration purposes) with a low media temperature down to -196° C. Flow rate up to 190 l/min (50 GPM). Maximum working pressure 34 bar.

When uncoupling, only a minimal discharge volume of gas - direction of discharge pointing away from the user. Soft stop function ensures trapped LNG to discharge slowly and completely before the coupling disconnects. Gas flow only when correctly coupled.

Installation on Fill Line of LNG dispensers.

Materials: Parts in contact with LNG of stainless steel and special brass alloy, seals of PTFE. Others: aluminium, bronze alloy, PP, PA.

Weight ≈ 3,8 kg

To EN ISO 12617

LNG Zapfventil für die Betankung von Nutzfahrzeugen (LKW) mit Einfüllstutzen nach EN ISO 12617.

Umgebungstemperaturbereich -40°C bis +85°C.

LNG nozzle for refuelling of heavy vehicles (trucks) with refuelling interface to EN ISO 12617.

Ambient temperature range -40°C to +85°C (-40°F to 185°F).

N-LNG

Anschluss zur Füllschlauchleitung (FL) *Connection to Fill Line (FL)*	1 5/16"-12 J514 37° (JIC 37°) AG/*male*	N-LNG
Mit optionalem Regenschutz, zweiteilig mit Fixierung *With optional Rain Cover, two-pieces with fixation*		... RC
Splashguard, grün. (Nicht in Kombination mit opt. Regenschutz.) Hinweis für Zapfventil-Aufhängung: OD: ≈ 110 mm *Splashguard, green. (Not in combination with opt. Rain Cover.) Note for Nozzle Boot: OD: ≈ 110 mm*		...EK 514

Entlüftungskupplung mit Bajonettanschluss.

Zur Verwendung mit verflüssigtem Erdgas (oder Flüssigstickstoff) mit einer Medientemperatur bis zu -196°C. Zum Entlüften bei Überdruck im LKW Tank. Durchflussrate bis zu 38 l/min (10 GPM). Maximaler Betriebsdruck 34 bar.

Installation an der Entlüftungsschlauchleitung von LNG-Zapfsäulen.

Materialien: Teile in Kontakt mit LNG aus Edelstahl, Dichtungen aus PTFE und NBR-LT

Gewicht ≈ 0,9 kg

Nach EN ISO 16924

Vent Coupling with bayonet connection.

For use with liquefied natural gas (or liquid nitrogen) with a low media temperature down to -196°C. For venting of LNG fuel tanks of heavy vehicles with an LNG engine. Flow rate up to 38 l/min (10 GPM). Maximum working pressure 34 bar.

Installation on Vent Line of LNG dispensers.

Materials: Parts in contact with LNG of stainless steel, seals of PTFE and NBR-LT

Weight ≈ 0,9 kg

To EN ISO 16924

Entlüftungskupplung für Überdruckregulierung (> 10 bar) im LNG Tank von Nutzfahrzeugen, insbesondere Lastkraftwagen, um die Betankung zu ermöglichen.

Umgebungstemperaturbereich -40°C bis +85°C.

Vent Coupling for overpressure regulation (> 10 bar) in the LNG tank of heavy vehicles, especially trucks, to enable refuelling.

Ambient temperature range -40°C to +85°C (-40°F to 185°F).

VC-LNG

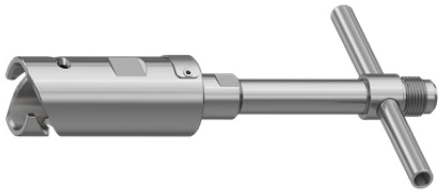

Anschluss zur Entlüftungsschlauchleitung (VL) *Connection to Vent Line (VL)*	7/8"-14 J512 45° AG/*male*	VC-LNG

TECHNISCHE ÄNDERUNGEN VORBEHALTEN · NACHDRUCK UND KOPIEN NUR MIT UNSEREM EINVERSTÄNDNIS · *Specifications subject to change without notice · Copyright ELAFLEX HIBY*

Produktkonfigurator für Zapfventile:
zapfventilkonfigurator.elaflex.de

Product configurator for nozzles:
nozzleconfigurator.elaflex.de

Zapfventil N-LNG, Entlüftungskupplung VC-LNG

Nozzle N-LNG, Vent Coupling VC-LNG

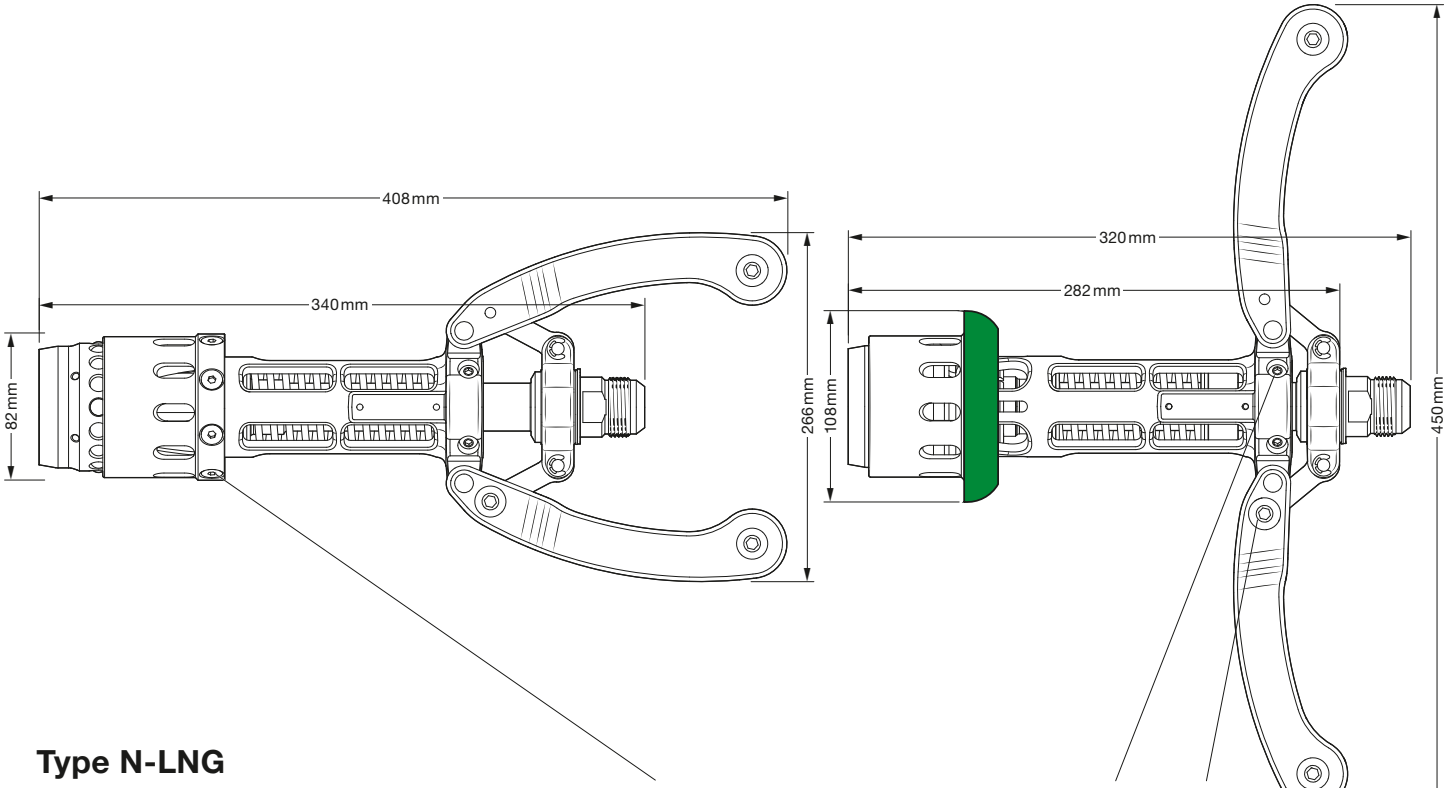

Type N-LNG

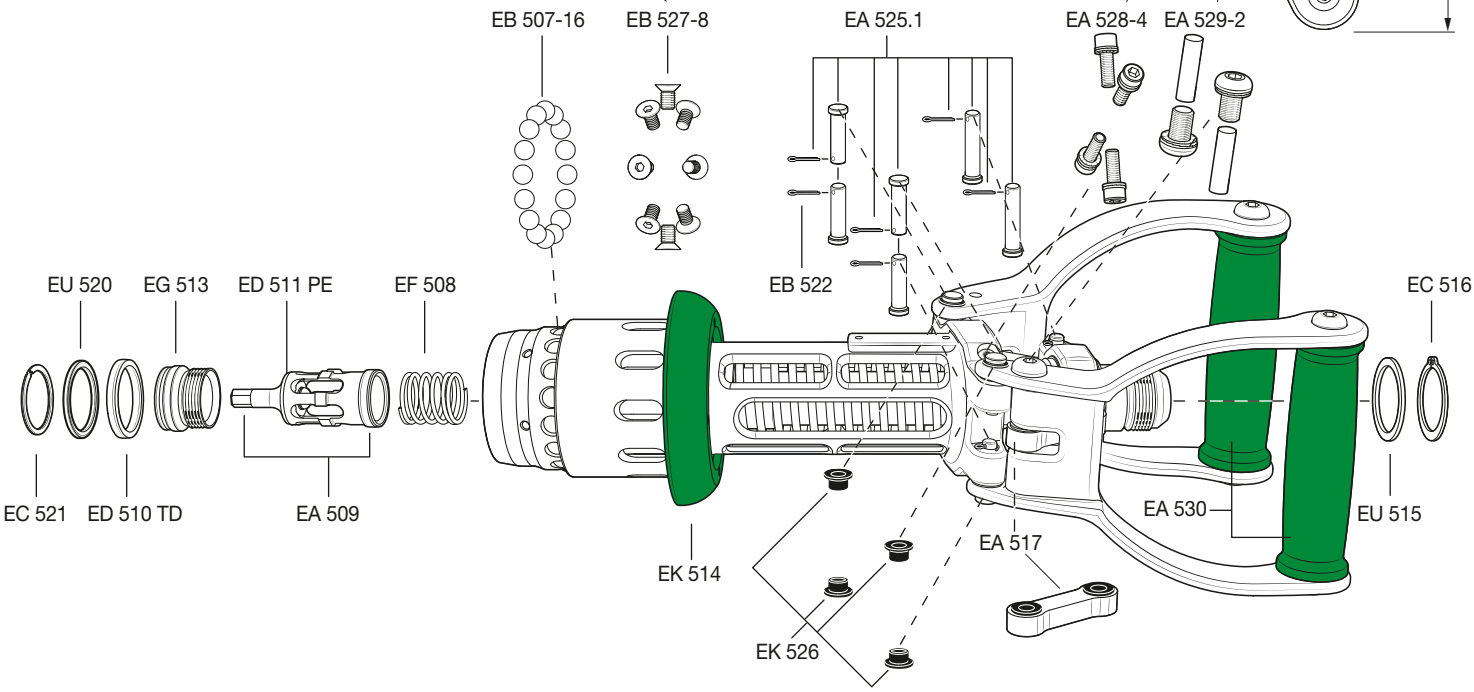

Type VC-LNG

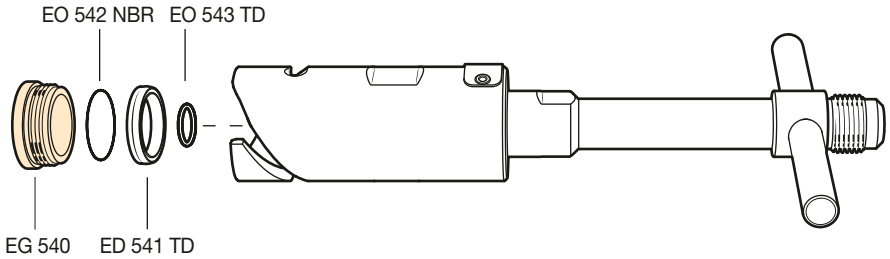

TECHNISCHE ÄNDERUNGEN VORBEHALTEN · NACHDRUCK UND KOPIEN NUR MIT UNSEREM EINVERSTÄNDNIS · *Specifications subject to change without notice · Copyright ELAFLEX HIBY*

LNG Abreißkupplung, schützt Fahrzeuge und Zapfsäulen bei Wegfahrunfällen durch Trennen und Absperren der Zapfsäule von der Füll- oder Entlüftungsschlauchleitung, unterbricht beidseitig den Kraftstofffluss bei Abriss. Nach Abriss durch Austausch der Bruchbolzen EB 544-3 wiedermontierbar.

Zur Installation an LNG-Zapfsäulen.

Zur Verwendung mit verflüssigtem Erdgas (oder Stickstoff zu Eichzwecken) mit einer Medientemperatur bis zu -196° C. Maximaler Betriebsdruck 34 bar.

Trennung bei Axial- und Winkelbeanspruchung (bis zu 90°) bei einer Zugkraft von 7 kN.

Materialien: Gehäuse, Abreißteil, Federn, Schrauben, Muttern und Unterlegscheiben aus Edelstahl, O-Ringe und Dichtungen PTFE, Prallschutz aus TPU

Gewicht ≈ 2,8 kg

Nach EN 12516-2, EN 12266-1/-2, EN ISO 16924, EN ISO 80079-36/-37

Protects LNG dispensers from drive-away incidents by separating and isolating dispenser from Fill or Vent Line. Stops the flow of fuel on both ends at separation. Reconnectable after breakaway event by replacing breaking bolts EB 544-3.

For installation on LNG dispensers.

For use with liquefied natural gas 'LNG' (or liquid nitrogen for calibration purposes) with a low media temperature down to -196° C. Maximum working pressure 34 bar.

Separation in axial and angular direction (up to 90°) at a pull force of 7 kN.

Materials: Body, breakaway part, springs, screws, nuts and washers of stainless steel, O-Rings and seals PTFE, bumper of TPU

Weight ≈ 2,8 kg

To EN 12516-2, EN 12266-1/-2, EN ISO 16924, EN ISO 80079-36/-37

Abreißkupplung DN 25 für Füll-schlauchleitung (FL) *Safety Break DN 25 for Fill Line (FL)*	1 5/16"-12 J514 37° (JIC 37°) AG / *male* und / *and* DN 25 PN 25/40	SB-LNG FL-J x 25.40
	1 5/16"-12 J514 37° (JIC 37°) AG / *male* und / *and* 1" NPT AG / *male*	SB-LNG FL-J x 1" NPT AG / *male*
Abreißkupplung DN 13 für Entlüftungs-schlauchleitung (VL) *Safety Break DN 13 for Vent Line (VL)*	7/8"-14 J512 45° AG / *male* und / *and* DN 25 PN 25/40	SB-LNG VL-J x 25.40
	7/8"-14 J512 45° AG / *male* und / *and* ¾" NPT AG / *male*	SB-LNG VL-J x ¾" NPT AG / *male*

Andere Anschlüsse auf Anfrage – *Other connections on request*

Flansch / *Flange* DN 25 PN 25/40 Type B

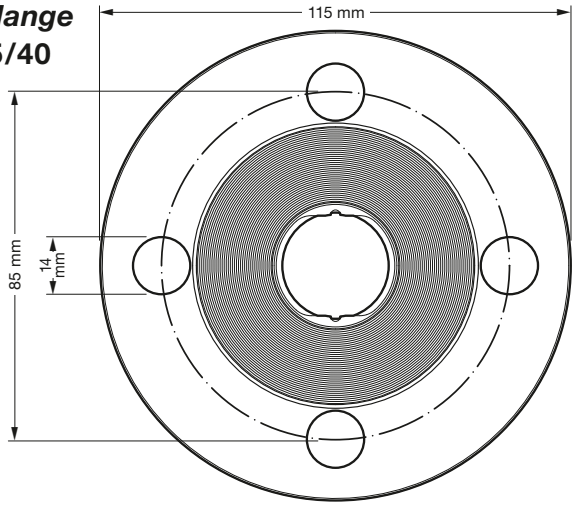

LNG Abreißkupplung für die Betankung von Nutzfahrzeugen (LKW). Für Füll- und Entlüftungsschlauchleitungen mit unterschiedlichen Anschlüssen, wiederverwendbar.

Umgebungstemperaturbereich -40° C bis +85° C.

LNG Safety Break, for the refuelling of heavy vehicles (trucks). For Fill and Vent Lines with different connections, reusable.

Ambient temperature range -40° C to +85° C (-40° F to 185° F).

SB-LNG FL

SB-LNG VL

Ersatzteilset:
3 Bruchbolzen aus Edelstahl, mit je 2 Muttern und Unterlegscheibe

Spare part set: 3 breaking bolts of stainless steel, each with 2 nuts and washer

EB 544-3

Produktkonfigurator für Zapfventile:
zapfventilkonfigurator.elaflex.de

Product configurator for nozzles:
nozzleconfigurator.elaflex.de

Abreißkupplung SB-LNG, Zapfwellschlauchleitung LNG

Safety Break SB-LNG, Corrugated Metal Refuelling Hose Assembly LNG

Zapfwellschlauchleitung LNG · *Corrugated Metal Refuelling Hose Assembly LNG*

Zapfwellschlauchleitung 'LNG' für die Entlüftung bzw. Betankung von Nutzfahrzeugen (LKW) mit verflüssigtem Erdgas 'LNG'. Geeignet zur Installation mit Zapfventil, Entlüftungskupplung oder Abreißkupplung an LNG-Zapfsäulen.
Zur Verwendung mit verflüssigtem Erdgas (oder Stickstoff zu Eichzwecken) mit einer Niedrigt emperatur bis zu -196° C.

Umgebungstemperaturbereich -40° C bis +85° C.

Maximaler Betriebsdruck 34 bar.

Schlaucharmaturen aus Edelstahl und Aluminiumbronze.

Innen : Wellschlauch aus Edelstahl 1.4404
Festigkeitsträger : Edelstahldrahtgeflecht
Außen : Segmentschlauch (P) aus Edelstahl 1.4301

Kennzeichnung : Lasermarkierung auf Hülse der Schlauchleitung:
ELAFLEX Type LNG 25 PN 40
ISO 10380 PS 3.4 MPa
ISO 21012 PT 6.0 MPa
T1-10a TS -196 / +85° C
316L 20/11 SN 6100005001
mit Data Matrix Code (DMC) und CE Zeichen

Zulassung nach EN ISO 21012 und EN ISO 10380

—

Corrugated Metal refuelling hose assembly 'LNG' for the venting or refuelling of heavy vehicles (trucks) with liquified natural gas 'LNG'. Suitable for installation with nozzle, vent coupling or safety break on LNG dispensers.
For use with liquified natural gas 'LNG' (or liquid nitrogen for calibration purposes) with a low media temperature down to - 196° C.

Ambient temperature range - 40° C to + 85° C (- 40° F to 185° F).

Maximum working pressure 34 bar.

Hose couplings with stainless steel and aluminium-bronze.

Core : Corrugated Metal hose of stainless steel 1.4404
Reinforcement : Braid of stainless steel
Cover : With segment / floppy hose (P) of stainless steel 1.4301

Marking *: Laser marking on coupling of hose assembly:*
ELAFLEX Type LNG 25 PN 40
ISO 10380 PS 3.4 MPa
ISO 21012 PT 6.0 MPa
T1-10a TS -196 / +85° C
316L 20/11 SN 6100005001
with Data Matrix Code (DMC) and CE marking

Type approved to EN ISO 21012 and EN ISO 10380

GE-WICHT *Weight Approx.* ≈kg/m	SCHLAUCH-GRÖSSE *Hose Size* ID in.	ID mm	OD ≈ mm	Betriebsdruck *Work. Pressure* bar	Prüfdruck *Test Pressure* bar	Unterdruck *max. Vacuum* bar	Biegeradius *Bend. Radius* mm	Type
0,76	½"	13	28	34	60	0,9	165	LNG 13
1,35	1"	25	42				200	LNG 25
1,18	1½"	40	50	35	53	0,9	250	LNG 40

*) Weitere Größen von DN 10 bis DN 40 auf Anfrage.
Further sizes from DN 10 to DN 40 on request.

AUSFÜHRUNG · WERKSTOFFE VERWENDUNGSBEREICH *Construction Details Materials · Application* Specification	SCHLAUCH-ANSCHLUSS *Hose Inlet Thread Type + Size*	BESTELL-NUMMER *Part Number* Type
LNG Entlüftungsschlauchleitung *LNG vent hose assembly*	7/8"-14 J512 45° (VL) beiderseits IG / *both sides female*	LNG 13 L1=X,XX m
LNG Füllschlauchleitung *LNG fill hose assembly*	15/16"-12 J514 37° (FL) (JIC 37°) beiderseits IG / *both sides female*	LNG 25 L1=X,XX m

LNG 13

LNG 25

LNG 25

TECHNISCHE ÄNDERUNGEN VORBEHALTEN · NACHDRUCK UND KOPIEN NUR MIT UNSEREM EINVERSTÄNDNIS · *Specifications subject to change without notice · Copyright ELAFLEX HIBY*

Specification	≈ kg	Hose Inlet Thread Type + Size	Type
Wiederverwendbare Abreißkupplung 'SB-CNG' für Tankstellen schützt CNG-Zapfsäulen bei Wegfahrunfällen durch beidseitiges Trennen und Absperren der Schlauchleitungen. Leichte Konstruktion mit weichem Prallschutz schützt bei Trennung die Zapfsäule vor Schäden. Nach Abriss leicht wiedermontierbar. Für CNG-Zapfsäulen mit Füll- und Entlüftungsschlauchleitung (Zweischlauch-System), jeweils als Schlauch-Abreißkupplung zwischen zwei Schlauchleitungen zu installieren (sog. 'hose break'). Betriebsdruck 250 bar (3600 psi), MAWP 312,5 bar (4500 psi). Material: Gehäuse Aluminium. Anschlüsse, Ausreißteil und Federn aus Edelstahl, Dichtungen aus NBR, Prallschutz aus PU Nach ANSI/IAS NGV4.4-1999 R2014 / CSA 12.54M99. CRN für alle Provinzen und Territorien. Gemäß Druckgeräterichtlinie 2014/68/EU. *Reusable breakaway coupling 'SB-CNG' for service stations protects CNG dispensers from drive-away incidents by separating and isolating the hose assemblies. Light weight design with soft bump stop protects dispenser panels from damage in case of a breakaway event. Easily reconnectable after a breakaway event.* *For use on CNG dispensers with Fill and Vent Line (twin-hose), each to be installed as inline breakaway between two hose assemblies ('hose break').* *Service pressure 250 bar (3600 psi), MAWP 312,5 bar (4500 psi).* *Materials: Body aluminium. Caps, breakaway part and springs stainless steel, seals nitrile, bump stops polyurethane.* To ANSI/IAS NGV4.4-1999 R2014 / CSA 12.54M99. CRN for all provinces and territories. To PED 2014/68/EU.			SB-CNG
⅜" (DN 10) CNG-Zapfsäulen-Abreißkupplung für Füllschlauchleitung mit ¼" (DN 6) CNG-Zapfsäulen-Abreißkupplung für Entlüftungsschlauchleitung *⅜" (DN 10) CNG Fill Line Dispenser Safety Break with ¼" (DN 6) CNG Vent Line Dispenser Safety Break*			... FLVL ...
⅜" (DN 10) CNG-Zapfsäulen-Abreißkupplung für Füllschlauchleitung (FL) *⅜" (DN 10) CNG Fill Line Dispenser Safety Break (FL)*			... FL ...
¼" (DN 6) CNG-Zapfsäulen-Abreißkupplung für Entlüftungsschlauchleitung (VL) *¼" (DN 6) CNG Vent Line Dispenser Safety Break (VL)*			... VL ...
Mit Verlängerung 'EL' (Extended Length) für SB-CNG VL. So können gleichlange Füll- und Entlüftungs-Schlauchleitungen verwendet werden. Zustazgewicht: + 0,25 kg *With Extention 'EL' (Extended Length) for SB-CNG VL. For the use of Fill- and Vent Line with identical length. Additional weight: + 0,25 kg*			... EL ...
CNG-Zapfsäulen-Abreißkupplungen für Füllschlauchleitung und Entlüftungsleitung (FLVL) *CNG Dispenser Safety Breaks for Fill and Vent Line (FLVL)*	1,27 kg	FL: 9/16"-18 J514 37° (JIC 37°) und / *and* VL: 7/16"-20 J514 37° (JIC 37°) Standard beiderseits AG / both sides male (mit Adapter / *with adapter*)	... -J
CNG-Zapfsäulen-Abreißkupplung für Füllschlauchleitung (FL) *CNG Fill Line Dispenser Safety Break (FL)*	0,92 kg		
CNG-Zapfsäulen-Abreißkupplung für Entlüftungsschlauchleitung (VL) *CNG Vent Line Dispenser Safety Break (VL)*	0,35 kg		
CNG-Zapfsäulen-Abreißkupplungen für Füllschlauchleitung und Entlüftungsleitung (FLVL) *CNG Dispenser Safety Breaks for Fill and Vent Line (FLVL)*	1,15 kg	9/16"-18 J1926 (SAE/BOSS) beiderseits IG / *both sides female* (ohne Adapter / *without adapter*)	... -S
CNG-Zapfsäulen-Abreißkupplung für Füllschlauchleitung (FL) *CNG Fill Line Dispenser Safety Break (FL)*	0,86 kg		
CNG-Zapfsäulen-Abreißkupplung für Entlüftungsschlauchleitung (VL) *CNG Vent Line Dispenser Safety Break (VL)*	0,29 kg		

CNG-Zapfsäulen-Abreißkupplung für die Betankung von Fahrzeugen. Für Füll- und Entlüftungsschlauchleitungen, wiederverwendbar.

Temperaturbereich -40° C bis +65° C, Cv-Wert = 1,65.

CNG Dispenser Safety Break for refuelling of vehicles. For Fill and Vent Lines, reusable.

Temperature range -40° C to +65° C (-40° F to 149° F), Cv-value = 1,65.

SB-CNG

... FLVL -J

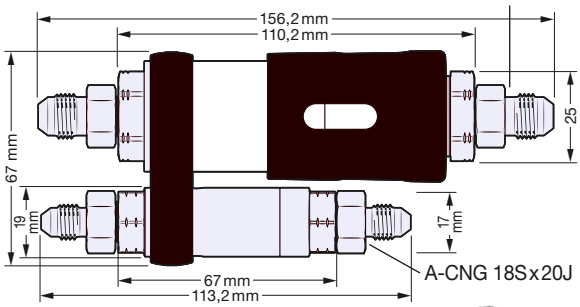

... FLVL -S

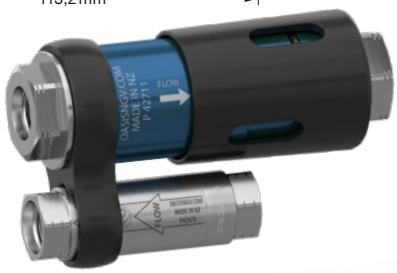

... VL -EL-J

... FL -J

... VL -J

... FL -S

... VL -S